SONY

4-183-551-**31**(1)

Waterproof Case *Marine pack*

Manual de instruções
Bruksanvisning
Инструкция по эксплуатации

MPK-THJ

© 2010 Sony Corporation Printed in Japan

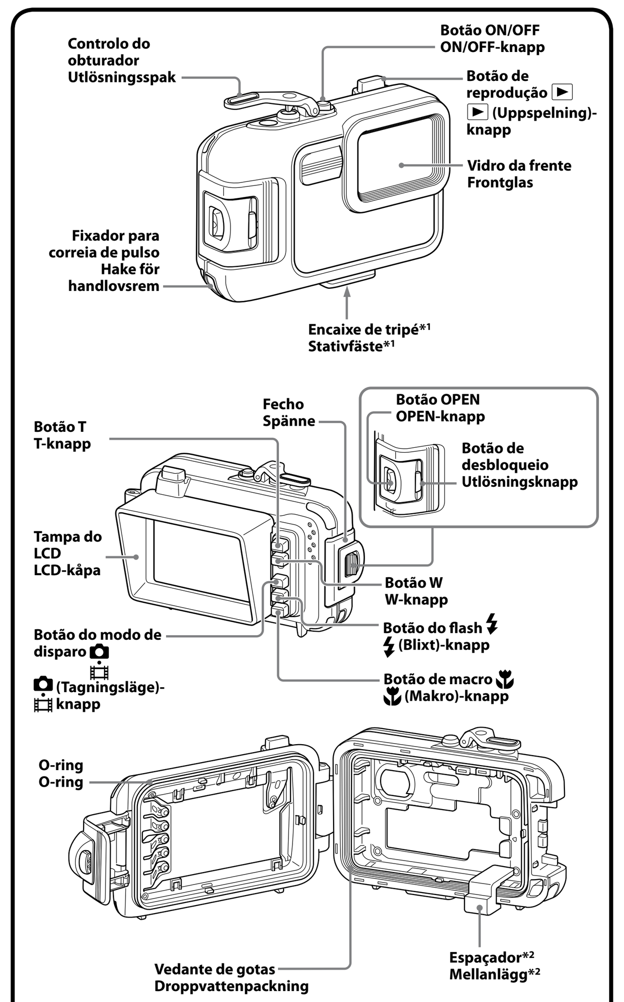

*1 Quando utilizar um tripé, utilize um tripé com parafusos de 5,5 mm ou menos. Esta unidade não pode ser devidamente fixa num tripé que tenha parafusos longos. Se fizer essa tentativa, danifica esta unidade.
*2 Retire o espaçador para utilizar esta unidade.

*1 När ett stativ ska användas, ska skruven vara 5,5 mm eller kortare. Denna enhet kan inte sättas fast ordentligt på ett stativ med lång skruv. Om man försöker göra det kommer denna enhet att skadas.
*2 Ta bort mellanlägget när denna enhet ska användas.

A

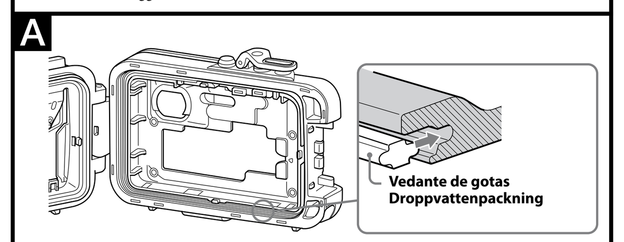

B

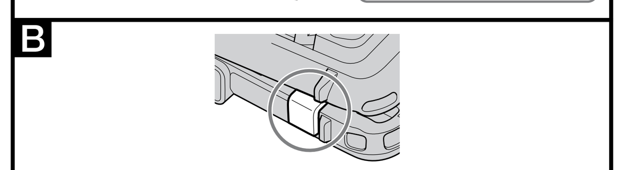

C

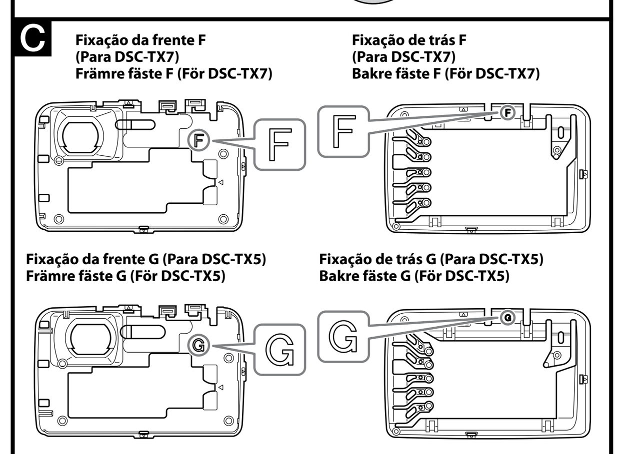

1

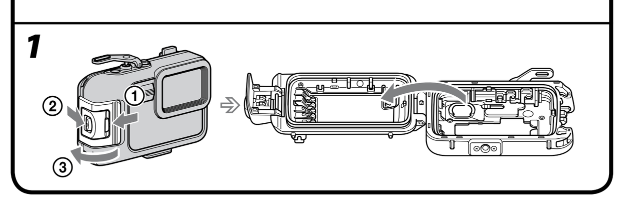

C 2-①

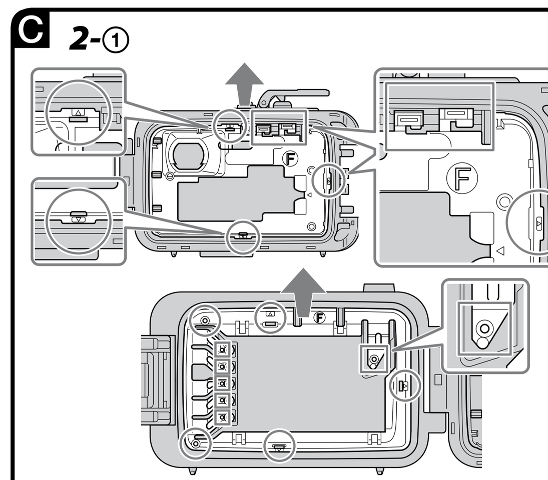

②

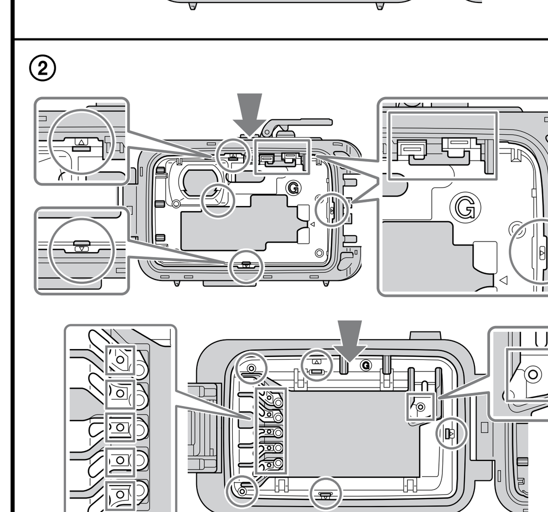

③

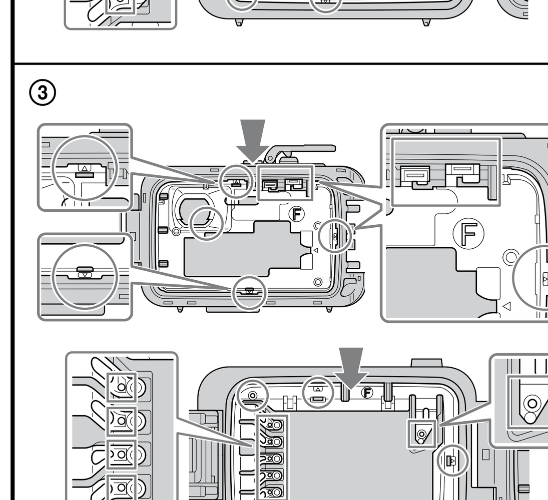

D

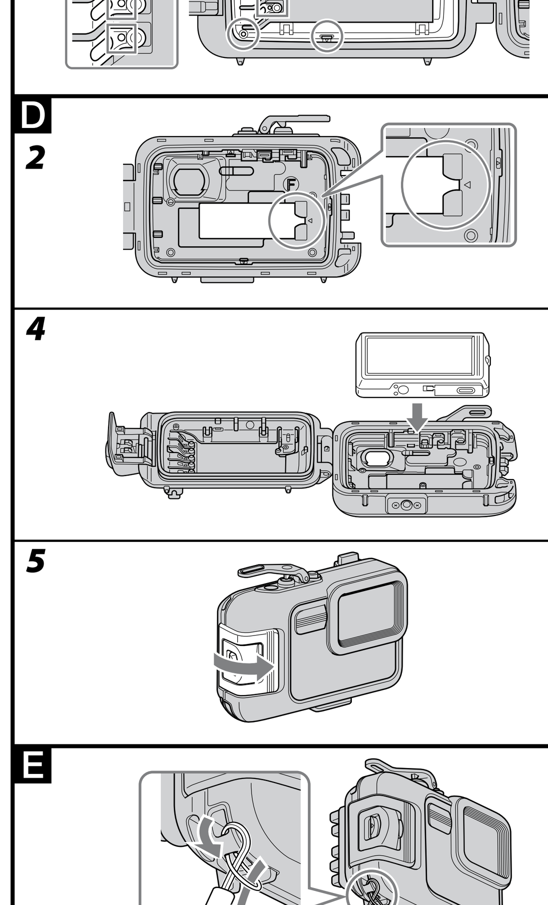

E

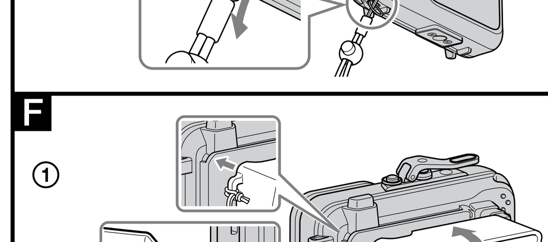

F

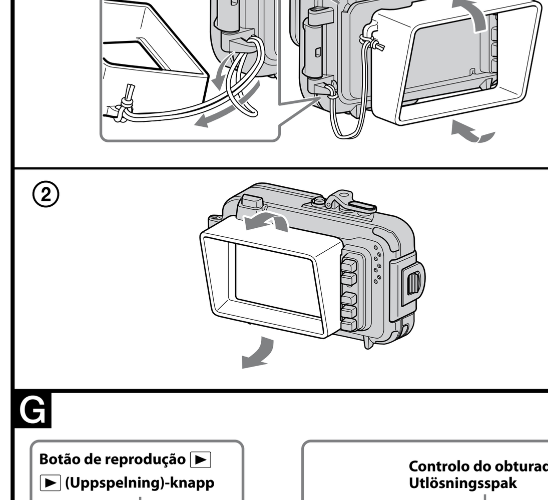

G

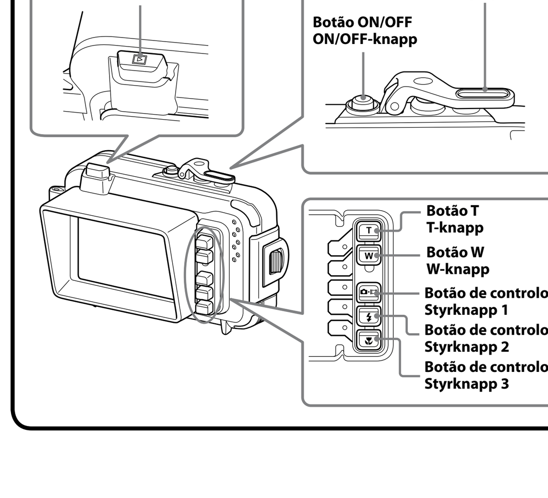

G

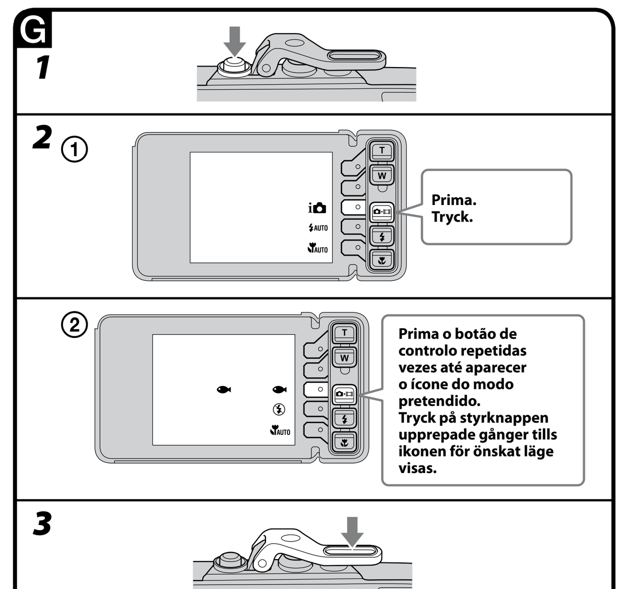

H

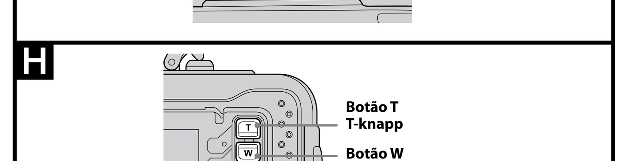

I

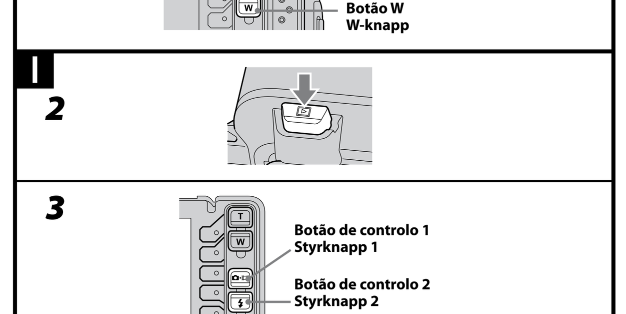

J

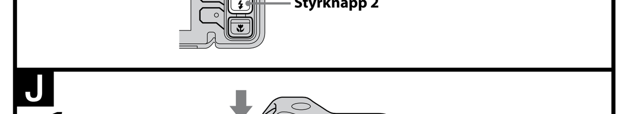

http://www.sony.net/

Printed on 70% or more recycled paper using VOC (Volatile Organic Compound)-free vegetable oil based ink.

Português

Principal função

Pode ir a uma profundidade máxima de 40 m debaixo de água.

- Esta caixa estanque MPK-THJ (referida a seguir como "**esta unidade**") destina-se a ser exclusivamente utilizada com a máquina fotográfica digital Sony (referida a seguir como "**máquina**") DSC-TX7/TX5. (Nem todas as máquinas estão disponíveis em todos os países ou regiões.)
- Esta unidade é à prova de água, pelo que a máquina pode ser utilizada à chuva, na neve, na praia ou debaixo de água.
- A utilização desta unidade com a máquina definida com a opção (Subaquático) ou (Subaquático) permite-lhe tirar imagens subaquáticas de grande beleza.

Precauções

- Quando utilizar esta unidade a conduzir, não se esqueça de prestar atenção ao que se passa à volta. A falta de atenção pode causar um acidente de condução.
- Se ocorrer infiltração de água, preste atenção ao que se passa à volta e suba de acordo com as regras de segurança do mergulho.
- Não sujeite o vidro da frente a fortes impactos, pois o vidro pode rachar.
- Evite abrir esta unidade na praia ou dentro de água. A preparação, como, por exemplo, instalar a máquina e substituir o "Memory Stick Duo", deve ser feita num local onde a humidade seja baixa e não haja sal no ar.
- Não atire esta unidade para dentro de água.
- Evite utilizar esta unidade em locais com ondas muito fortes.
- Evite utilizar esta unidade nas seguintes situações:
  - num local muito quente ou húmido.
  - em água com uma temperatura superior a 40 °C.
  - a uma temperatura inferior a 0 °C.

  Nestas situações, pode ocorrer condensação de humidade ou infiltração de água que danifique esta unidade.
- Não utilize esta unidade por mais de 30 minutos de cada vez com temperaturas superiores a 35 °C.
- Não deixe esta unidade à luz directa do sol, num local muito quente e húmido, durante um longo período de tempo. Se não for possível evitar deixar esta unidade à luz directa do sol, certifique-se de que tapa esta unidade com uma toalha ou outra protecção.
- A máquina aquece se for utilizada dentro desta unidade por muito tempo. Antes de retirar a máquina desta unidade, deixe a unidade à sombra ou num local fresco durante algum tempo para arrefecer.
- Quando a máquina sobreaquecer, ela pode desligar-se automaticamente ou a gravação pode não funcionar correctamente. Para voltar a utilizar a máquina, deixe-a no local fresco durante algum tempo para arrefecer.
- Utilize o espaçador fornecido para manter esta unidade aberta se a transportar num avião. Se ficar fechada, as alterações de pressão na cabina podem dificultar a sua abertura. Recomenda-se que leve esta unidade para bordo de um avião no estado demonstrado na Ilustração B.

Um O-ring solto ou fendido, areia ou sujidade no O-ring podem causar infiltrações de água debaixo de água.
Não se esqueça de verificar o O-ring antes de o utilizar.
Para mais detalhes, leia o manual de manutenção do O-ring.

Se houver protector solar na unidade, lave bem a unidade com água morna. Se ficar protector solar no corpo desta unidade, a superfície da mesma pode ficar descolorada ou danificada (por exemplo, com fendas na superfície).

Infiltração de água

Se, por acaso, entrar água, pare imediatamente a exposição desta unidade à água. Se a máquina se molhar, leve-a imediatamente ao revendedor Sony mais próximo. Os custos de reparação têm de ser suportados pelo cliente.

Anti-embaciamento do vidro da frente

- Instale a máquina nesta unidade numa sala com pouca humidade ou ambiente semelhante.
- Coloque o dessecante no interior desta unidade uma ou duas horas antes de fotografar.
- Quando não utilizado, guarde o dessecante no saco original e mantenha o saco firmemente fechado. Se secar o dessecante adequadamente, pode utilizá-lo cerca de 200 vezes.

Antes de utilizar

- Antes de gravar ou fotografar, certifique-se de que testa o funcionamento desta unidade e verifique se as imagens são reproduzidas correctamente.
- Antes de utilizar a máquina debaixo de água, leve esta unidade até uma profundidade de cerca de 1 m e verifique se a máquina está a funcionar correctamente e certifique-se de que não há infiltração de água na unidade. Depois, inicie o seu mergulho.
- Na eventualidade improvável de uma avaria nesta unidade causar danos devido a infiltração de água, a Sony não concede garantias contra danos no equipamento contido na unidade (máquina, bateria, etc.) ou no conteúdo gravado, nem contra despesas implicadas na revelação fotográfica.
- Quando utilizar a DSC-TX5, certifique-se de que seca a máquina completamente antes de a instalar nesta unidade.

O-ring e vedante de gotas

O-ring

Esta unidade utiliza um O-ring para ser à prova de água. Para mais detalhes, leia o manual de manutenção do O-ring.
Uma utilização incorrecta do O-ring pode resultar em infiltração de água.

Vedante de gotas

Não retire nem aplique lubrificante no vedante de gotas. Se o vedante subir ou ficar fendido, isso pode resultar em infiltrações de água.
Se o vedante de gotas sair, reponha-o com cuidado de modo a não ficar torcido. (veja a Ilustração A)

Vida útil do O-ring e do vedante de gotas

O-ring
A vida útil do O-ring varia de acordo com a frequência de utilização desta unidade e as condições. Em termos gerais, a vida útil é de cerca de um ano.

Vedante de gotas
Substitua o vedante de gotas por um novo, se encontrar riscos ou fendas.

Após a substituição, certifique-se de que não ocorre infiltração de água.

Lubrificante

Utilize o lubrificante do tubo azul (fornecido). A utilização do lubrificante do tubo amarelo ou um lubrificante de outro fabricante danificará o O-ring, causando infiltrações de água.

O-ring, vedante de gotas, lubrificante e dessecante

Pode obter o O-ring, o vedante de gotas, o lubrificante e o dessecante no revendedor Sony mais próximo.
O-ring (modelo no. 4-115-566-0□)
Vedante de gotas (modelo no. 4-141-293-0□)
Lubrificante (modelo no. 2-582-620-0□)
Dessecante (modelo no. 3-876-901-0□)

Manutenção

- Depois de gravar em locais com brisa marinha, lave bem esta unidade com água doce, com os fechos fechados, para remover o sal e areia, limpando-a depois com um pano macio seco. Recomenda-se mergulhar esta unidade em água doce durante cerca de 30 minutos. Se a unidade ficar com sal na superfície, as partes metálicas podem danificar-se ou enferrujar-se, o que pode causar a infiltração de água.
- Se houver protector solar na unidade, lave bem a unidade com água morna.
- Limpe o interior desta unidade com um pano macio seco. Não lave o interior com água.

Certifique-se de que executa os pontos de manutenção acima indicados sempre que utilizar esta unidade. Não utilize qualquer tipo de solvente, por exemplo, álcool, benzina ou diluente de limpeza, pois pode danificar o acabamento da superfície desta unidade.

Quando guardar esta unidade

- Fixe o espaçador fornecido com esta unidade para evitar o desgaste do O-ring. (veja a Ilustração B)
- Evite a acumulação de pó no O-ring.
- Cubra levemente o O-ring com lubrificante e introduza-o na respectiva ranhura. Depois, guarde esta unidade num local fresco e bem ventilado. Não feche o fecho.
- Evite guardar esta unidade num local frio, muito quente ou húmido ou juntamente com naftalina ou cânfora, pois estas condições podem danificar a unidade.

Preparação

C Substituir a fixação

Não utilize força excessiva quando substituir a fixação.

* Se utilizar a DSC-TX7, os passos que se seguem não são necessários porque a fixação F para a DSC-TX7 já está fixa nesta unidade no momento da compra.

Utilize sempre a fixação correcta para a sua máquina. A utilização da fixação errada pode danificar a máquina ou permitir a entrada de água nesta unidade.

1 **Abra esta unidade. (C-1)**
Deslize o botão OPEN ② ao mesmo tempo que prime o botão de desbloqueio ①. Liberte o fecho na direcção da seta ③ para abrir esta unidade.
Notas
Tenha cuidado para não perder o espaçador, pois vai precisar dele para guardar esta unidade.

2 **Substitua as fixações.**
- **Retire a fixação da frente F e a fixação de trás F da DSC-TX7 (C-2①).**
Retire-as nos pontos assinalados com □ e levante a fixação segurando no ponto assinalado com ○ na ilustração.
- **Utilize a fixação da frente G e a fixação de trás G da DSC-TX5 (C-2②).**
Pressione nos pontos assinalados com ○ e depois introduza firmemente nos pontos assinalados com □ na ilustração.
Depois de substituir a fixação, pressione os botões desta unidade várias vezes para verificar o seu funcionamento.

- **Utilize a fixação da frente F e a fixação de trás F da DSC-TX7 (C-2③) novamente.**
Pressione nos pontos assinalados com ○ e depois introduza firmemente nos pontos assinalados com □ na ilustração.

* Se retirar a fixação desta unidade para guardá-la, endireite a fixação antes de a guardar. Ela pode ficar danificada se for guardada numa posição não direita.

Preparar o O-ring e o vedante de gotas

1 **Retire o O-ring.**
2 **Cubra o O-ring com lubrificante.**
Limpe qualquer resíduo de areia ou sujidade que possa existir no O-ring, na respectiva ranhura ou nas partes do corpo da unidade que entrem em contacto com o O-ring. Cubra o O-ring com uma leve e uniforme camada de lubrificante.
3 **Instale o O-ring nesta unidade.**
4 **Verifique se o vedante de gotas tem areia ou sujidade.**

Notas
- Não retire nem aplique lubrificante no vedante de gotas.
- O corpo desta unidade pode ficar riscado ou pode entrar água se a tampa for fechada com areia ou sujidade no O-ring ou no vedante de gotas.

Certifique-se de que lê o manual de manutenção do O-ring.
Esse manual contém detalhes importantes sobre o manuseamento do O-ring.

Preparar a máquina

Quando utilizar a máquina instalada nesta unidade, tem de definir a opção Caixa como "Ligado" na máquina. Para mais detalhes sobre a definição Caixa, consulte o passo 4 abaixo.

- **Instale a máquina nesta unidade numa sala com pouca humidade ou ambiente semelhante. A abertura ou fecho desta unidade em locais quentes ou húmidos pode resultar no embaciamento do vidro da frente.**
- **Quando utilizar a DSC-TX5, certifique-se de que seca a máquina completamente antes de a instalar nesta unidade.**

Para mais detalhes, consulte o manual de instruções fornecido com a máquina.

1 **Retire a correia da máquina.**
2 **Introduza a bateria e o "Memory Stick Duo".**
Certifique-se de que utiliza uma bateria totalmente carregada.
Certifique-se de que o "Memory Stick Duo" tem espaço suficiente para gravar imagens.
3 **Baixe a tampa da objectiva para ligar a corrente da máquina.**
Tenha cuidado para não tocar na objectiva quando baixar a tampa da objectiva.
4 **Defina a opção Caixa como "Ligado".**
Certifique-se de que a opção Caixa está definida como "Ligado".

Como definir a opção Caixa
MENU → (Definições) → (Definiç Principais) → [Caixa] → [Ligado]

- Depois de definida a opção Caixa como "Ligado", as funções da máquina estão limitadas.
Botões externos disponíveis:
Botão ON/OFF (corrente), botão do obturador, botão de reprodução
Funções disponíveis dos botões no ecrã LCD:
  - No modo de disparo:
MENU, Modo de disparo/visualização, T, W, Alteração do modo, Flash, Macro
  - No modo de visualização:
MENU, Modo de disparo/visualização, Zoom durante a reprodução, Reproduzir/Parar (ao reproduzir filmes), Para a imagem seguinte, Para a imagem anterior
- Depois de ter instalado a máquina nesta unidade, o botão MENU fica desactivado.

5 **Verifique se há sujidade na objectiva da máquina e no ecrã LCD.**

Notas
- Recomenda-se que defina o equilíbrio de brancos subaquático como "Auto". Para mais detalhes sobre a definição, consulte o manual de instruções fornecido com a máquina.
- Defina o modo Burst antes de definir a opção Caixa como "Ligado". Depois de instalar esta unidade, apenas está disponível o botão [Cancelar gravação] no LCD.
- O Iluminador AF não pode ser utilizado com esta unidade. Quando a opção Caixa for definida como "Ligado", o Iluminador AF fica automaticamente definido como "Deslig" e não pode ser utilizado.

D Instalar a máquina nesta unidade

O exemplo ilustrado aqui serve para a DSC-TX7.

1 **Abra esta unidade.**
2 **Coloque o dessecante fornecido no interior desta unidade.**
Coloque o dessecante no espaço destinado ao dessecante no corpo da frente desta unidade. Em seguida, segure o dessecante na parte ○ na fixação da frente. Coloque o dessecante no fundo à direita, conforme ilustrado. (D-2)
* Coloque o dessecante fornecido no interior desta unidade uma ou duas horas antes de fotografar.
3 **Prima o botão ON/OFF (de corrente) para desligar a máquina.**
4 **Instale a máquina nesta unidade. (D-4)**

Mantenha a tampa da objectiva da máquina em baixo. Se fechar esta unidade à força, com a tampa da objectiva fechada, pode causar uma avaria.
Certifique-se sempre de que desliga a corrente quando instalar ou retirar a máquina.

Verifique se a máquina está correctamente colocada.

5 **Feche o corpo desta unidade e feche o fecho. (D-5)**
Segure o corpo desta unidade e feche os fechos superior e inferior.
Notas
Quando fechar o corpo desta unidade, certifique-se de que não existem resíduos, areia, cabelo ou outras matérias estranhas no O-ring e na respectiva ranhura. Pode ocorrer infiltração de água, se houver matérias estranhas nestes pontos.

Fixar os acessórios

E Prender a correia de pulso

Recomendamos que prenda a correia de pulso (fornecida) antes de utilizar esta unidade (veja a Ilustração E)

F Fixar e retirar a tampa do LCD

Como fixar (F-①)
1 **Fixe a correia fornecida da tampa do LCD nesta unidade.**
2 **Alinhe a tampa do LCD com o guia de fixação e pressione-o firmemente, conforme ilustrado.**

Como retirar (F-②)
Abra a tampa do LCD e retire-a da respectiva guia.

Notas
Tenha cuidado para não prender a correia de pulso nem a correia do acessório quando fechar o corpo desta unidade. Se ficarem presas no corpo, pode ocorrer infiltração de água.

Utilizar esta unidade

G Gravação

1 **Ligue a corrente. (G-1)**
2 **Altere as definições da máquina para a função de gravação.**
Prima os botões de controlo desta unidade para alterar as definições da máquina de acordo com a sua gravação.

Utilizar os botões de controlo
Prima os botões de controlo devagar.

- **Apresentação de ícones no ecrã**
  - Premindo o botão de controlo uma vez
As definições actuais aparecem ao lado de cada botão de controlo. (G-2①)
  - Premindo o botão de controlo duas vezes
Aparece o ecrã da selecção do modo.
No centro do ecrã, aparece um ícone que indica o modo actualmente definido. O ícone muda à medida que vai premindo o botão de controlo. Prima o botão de controlo repetidas vezes até aparecer o ícone do modo pretendido. (G-2②)

- **Modo disponível com esta unidade**

Botão de controlo 1	Botão de controlo 2	Botão de controlo 3
(modo de disparo)	⚡ (flash)	(macro)
i (Auto Inteligente)	⚡AUTO *4 ⚡ *4 (flash desligado)	AUTO (Foco próximo)
(Subaquático) *1	⚡ (flash desligado)	AUTO (Foco próximo)
(praia)	⚡ (flash desligado)	–
(neve)	⚡ (flash desligado)	–
i (Varrer Panorama) *2	–	–
(filme) AUTO *3	–	–
(filme subaquático) *1, *3	–	–

*1 Recomendamos a utilização de (Subaquático) ou (Subaquático) para a gravação de imagens subaquáticas.
*2 i (iVarrer Panorama) só está disponível com a DSC-TX5. i (iVarrer Panorama) não está disponível com o equilíbrio de brancos subaquático. Quando gravar um panorama debaixo de água, recomendamos que o seu corpo esteja estável.
*3 Para mais detalhes sobre como gravar filmes, consulte o manual de instruções da máquina.
*4 Não pode definir o flash como ⚡ (Flash Ligado) no modo AUTO (Auto) nem como ⚡AUTO (Flash Auto) no modo (Foco próximo activado).

Para mais detalhes, consulte o manual de instruções fornecido com a máquina.

3 **Prima o controlo do obturador para gravar imagens. (G-3)**

Utilizar o zoom (veja a Ilustração H).
Mantenha premido o botão T para a função de teleobjectiva. (O motivo parece estar mais próximo.)
Mantenha premido o botão W para a função de grande angular. (O motivo parece estar mais longe.)

Notas
- Se não gravar imagens durante um determinado período de tempo, a máquina desliga-se automaticamente para evitar que a bateria se descarregue. Para voltar a utilizar a máquina, ligue novamente a corrente. Para mais detalhes, consulte o manual de instruções fornecido com a máquina.
- Quando a máquina sobreaquecer, ela pode desligar-se automaticamente ou a gravação pode não funcionar correctamente. Para voltar a utilizar a máquina, deixe-a no local fresco durante algum tempo para arrefecer.
- Quando utilizar um flash com esta unidade fixa, o alcance efectivo do flash é reduzido e as imagens tendem a ficar mais escuras em geral, pelo que a distância de disparo pode ser bastante reduzida em alguns ambientes (muito escuros, etc.). Nessas condições, recomenda-se que utilize uma luz subaquática externa, além do flash.
- Se utilizar o flash debaixo de água, a luz do flash poderá reflectir-se nas partículas suspensas na água e aparecer na imagem sob a forma de círculos de luz.
- Pode ocorrer encandeamento, dependendo das condições. Se isto acontecer, altere as condições.
- No modo Foco próximo activado, a focagem pode estar em qualquer poeira ou resíduo que exista na superfície do vidro no interior desta unidade. Nesse caso, elimine essa poeira ou resíduo na superfície do vidro.
- Ao gravar filmes, não é possível gravar som correctamente.

I Reprodução

Pode reproduzir imagens utilizando o botão de reprodução ▶. Não é possível ouvir som.

1 **Ligue a corrente.**
2 **Prima o botão de reprodução ▶. (I-2)**
3 **Seleccione a imagem pretendida premindo o botão de controlo 1 ou 2. (I-3)**
Para a imagem seguinte, prima o botão de controlo 1.
Para a imagem anterior, prima o botão de controlo 2.

Durante a reprodução, a função de cada botão no ecrã muda, conforme indicado na tabela abaixo.

		Botão T	Botão W	Botão de controlo 1 (modo de disparo)	Botão de controlo 2 ⚡ (flash)	Botão de controlo 3 (macro)
Fotografia	Reprodução	Passar para Zoom durante a reprodução ① (Zoom)	–	Para a imagem seguinte	Para a imagem anterior	Eliminar
Fotografia	Zoom durante a reprodução ① (Zoom)	T (Teleobjectiva)	W (Grande angular)	–	× (Cancelar zoom)	Passar para Zoom durante a reprodução ② (Em movimento)
Fotografia	Zoom durante a reprodução ② (Em movimento)	→ (Para a direita)	← (Para a esquerda)	↑ (Para cima)	↓ (Para baixo)	Passar para Zoom durante a reprodução ① (Zoom)
Imagem em movimento	Pausa	Reprodução	–	Para a imagem seguinte	Para a imagem anterior	Eliminar
Imagem em movimento	Reprodução	Pausa	–	Para a imagem seguinte	Para a imagem anterior	Eliminar
Eliminar		–	–	OK	Cancelar	–

Notas
Se as imagens no "Memory Stick Duo" forem gravadas ou tiradas por outras máquinas, poderá ser necessário alterar a definição da máquina para poder reproduzi-las. Para mais detalhes, consulte o manual de instruções fornecido com a máquina.

J Retirar a máquina

1 **Desligue a corrente. (J-1)**

Certifique-se de que desliga a corrente quando instalar ou retirar a máquina.

2 **Abra esta unidade.**
3 **Retire a máquina desta unidade.**
Quando a máquina for utilizada durante muito tempo, ela aquece. Desligue a corrente e deixe a máquina arrefecer durante algum tempo antes de retirar a máquina desta unidade.

Tenha cuidado para não deixar cair a máquina quando a retirar.

4 **Defina a opção Caixa da máquina como "Deslig".**

Notas
Antes de abrir esta unidade, passe-a por água da torneira ou água doce e depois elimine a água com um pano macio. Quando abrir a unidade, tenha cuidado para não deixar cair água do seu corpo, cabelo ou fato molhado na máquina.

Antes de fazer um mergulho

- Antes de gravar imagens debaixo de água, leve esta unidade até uma profundidade de cerca de 1 m e verifique se está a funcionar correctamente e certifique-se de que não há infiltração de água na unidade. Depois, inicie o seu mergulho.
- Instale a máquina nesta unidade antes de mergulhar e evite abrir e fechar esta unidade, o mais possível, quando estiver num barco ou à beira mar. Quando instalar a máquina, faça-o num local que tenha o mínimo de humidade.
- Antes de utilizar esta unidade, certifique-se de que não há resíduos presos entre as metades da frente e de trás do corpo desta unidade.
- Antes de utilizar esta unidade, verifique sempre o número de imagens que ainda pode gravar, bem como carga da bateria.
- Recomendamos que utilize a opção (Subaquático) para tirar fotografias subaquáticas ou a opção (Subaquático) para gravar filmes subaquáticos.

Horas mais adequadas para gravar

A hora mais adequada para gravar imagens é entre as 10:00h e as 14:00h, quando o sol está directamente por cima.

Resolução de problemas

Sintoma	Causa/Acções correctivas
Há gotas de água no interior desta unidade.	• Há riscos ou fendas no O-ring. → Substitua o O-ring por um novo. • O O-ring não está correctamente instalado. → Coloque o O-ring de forma uniforme na respectiva ranhura. • O fecho não está fechado. → Feche o fecho até ouvir um estalido. • O dessecante não está devidamente seco. → Utilize o dessecante devidamente seco.
A função de gravação não funciona.	• A bateria não tem carga. → Carregue totalmente a bateria. • O "Memory Stick Duo" está cheio. → Introduza outro "Memory Stick Duo" ou apague dados desnecessários do "Memory Stick Duo". • A patilha de protecção contra gravação no "Memory Stick Duo" está na posição LOCK (trancada). → Coloque a patilha na posição de gravação ou introduza outro "Memory Stick Duo". • A máquina aquece. → Deixe a máquina num local fresco durante algum tempo para arrefecer.
Se premir o botão do modo de disparo, o botão Flash ou o botão Macro, o modo não é alterado.	• A definição actual aparece no ecrã premindo o botão uma vez. → Prima o botão novamente ao mesmo tempo que visualiza a definição actual no ecrã.
A imagem reproduzida não está apresentada na cor pretendida. (Ao gravar debaixo de água)	• A máquina poderá não estar definida com a opção (Subaquática) ou (Subaquática). → Certifique-se de que a máquina está definida com a opção (Subaquática) ou (Subaquática). • O equilíbrio de brancos subaquático pode não estar correctamente definido. → Verifique a definição do equilíbrio de brancos subaquático da máquina. (Recomenda-se que defina o equilíbrio de brancos subaquático como "Auto". Para mais detalhes sobre a definição, consulte o manual de instruções fornecido com a máquina.)

Características técnicas

Material
Plástico (PC, ABS), vidro

À prova de água
O-ring, fecho

Resistente à pressão
Profundidade máxima de 40 m debaixo de água

Botões externos
ON/OFF (corrente), Obturador, Reprodução, Zoom (W/T), Modo de disparo, Flash, Macro

Dimensões
Aprox. 134 × 96 × 46 mm (l/a/p)
(excluindo as peças salientes)

Peso
Aprox. 310 g (apenas caixa estanque)

Itens incluídos
Caixa estanque (1)
Correia de pulso (1)
Tampa do LCD (1)
Fixação da frente F (1)*
Fixação de trás F (1)*
* Já fixa na caixa estanque na altura da compra.
Fixação da frente G (1)
Fixação de trás G (1)
Lubrificante (1)
O-ring (1)
Dessecante (dois pacotes) (1)
Espaçador (1)
Documentos impressos

Acessórios opcionais
Kit de O-ring ACC-MP101
(Verifique se existe o símbolo 101 O-Ring na embalagem na altura da compra.)

O design e as especificações estão sujeitos a alterações sem aviso prévio.

Svenska

Huvudegenskaper

Kan användas ner till 40 meters djup under vatten.

- Detta undervattenshus MPK-THJ (nedan kallat "**denna enhet**") är avsett att användas endast med Sonys digitala stillbildskamera (nedan kallad "**kamera**") DSC-TX7/TX5. (Inte alla kameror finns att tillgå i alla länder eller regioner.)
- Denna enhet är vattentät vilket gör det möjligt att använda kameran i regn, snö, på stranden, eller under vattnet.
- Om denna enhet används med kameran inställd på (Undervatten) eller (Undervatten) kan du ta vackra undervattensbilder.

Försiktighetsmått

- När denna enhet används vid dykning, är det viktigt att vara uppmärksam på de omgivande förhållandena. Ouppmärksamhet kan leda till en olycka under dykning.
- Om det skulle uppstå vattenläckage, var uppmärksam på de omgivande förhållandena och gå upp till ytan genom att följa säkerhetsföreskrifterna för dykning.
- Utsätt inte frontglaset för kraftiga stötar, eftersom det kan spricka.
- Undvik att öppna denna enhet på stranden eller ute på vattnet. Förberedelser, till exempel isättning av kameran och byte av "Memory Stick Duo", bör göras på en plats med låg fuktighet och saltfri luft.
- Kasta inte denna enhet ner i vattnet.
- Undvik att använda denna enhet på platser med höga vågor.
- Undvik att använda denna enhet under följande förhållanden:
  - i extremt varma eller fuktiga miljöer.
  - i vatten varmare än 40°C.
  - vid temperaturer lägre än 0°C.

  Under sådana förhållanden kan det bildas kondens eller uppstå läckage och denna enhet kan skadas.
- Använd inte denna enhet mer än 30 minuter i taget vid temperaturer över 35°C.
- Låt inte denna enhet ligga i direkt solljus på en mycket varm och fuktig plats under längre perioder. Om det inte går att undvika att denna enhet ligger i solen, ska denna enhet täckas över med en handduk eller annat skydd.
- Kameran blir varm om den används inuti denna enhet en längre stund. Innan kameran tas ut ur denna enhet, låt denna enhet ligga i skuggan eller på annan sval plats en stund så att den svalnar.
- När kameran blir för varm, kan det hända att den stängs av automatiskt eller att inspelning inte fungerar rätt. Om kameran ska användas igen, låt den först svalna en stund på ett svalt ställe.
- Använd det medföljande mellanlägget för att hålla denna enhet öppen om du tar den ombord på flyget. Om den är helt tillsluten, kan ändringar i kabintrycket göra det svårt att öppna den. Det rekommenderas att du tar denna enhet ombord på flyget i det tillstånd som visas i illustration B.

En löst sittande eller klämd O-ring, sand eller smuts på O-ringen kan orsaka vattenläckage under vatten.
Kontrollera O-ringen före användning.
Läs underhållsanvisningen för O-ringen för närmare information.

Om sololja skulle råka komma på denna enhet, ska det sköljas bort med ljummet vatten. Om denna enhet lämnas med sololja på höljet, kan ytan på denna enhet missfärgas eller skadas (t.ex. sprickor på ytan).

Vattenläckage

Om vatten skulle läcka in måste denna enhet genast flyttas till en torr plats.
Om kameran blivit våt bör du genast ta den till närmaste Sony-återförsäljare.
Kunden måste själv stå för reparationskostnaderna.

Förebyggande av imbildning på frontglaset

- Installera kameran i denna enhet i ett rum eller annan plats med låg luftfuktighet.
- Lägg torkmedlet inuti denna enhet en eller två timmar före tagning.
- Förvara oanvänt torkmedel i originalförpackningen och håll förpackningen ordentligt försluten. Genom att låta torkmedlet torka tillräckligt, kan det användas runt 200 gånger.

Före användning

- Gör en provtagning med denna enhet och kontrollera att bilderna spelas upp korrekt innan du börjar spela in eller ta bilder.
- Innan kameran används på större djup, sänk först ner denna enhet till ungefär 1 meters djup och kontrollera att kameran fungerar korrekt och att denna enhet inte läcker. Därefter kan du börja dyka.
- Om det mot all förmodan skulle uppstå något fel på denna enhet som orsakar vattenläckage, lämnar Sony ingen garanti mot skadar på utrustningen i den (kamera, batteri, etc.) och innehållet i gjorda inspelningar, inte heller kostnader förenade med fotograferingen.
- När DSC-TX5 används, se till att torka av kameran så att den är torr innan den installeras i denna enhet.

O-ring och droppvattenpackning

O-ring

Denna enhet hålls vattentät med en O-ring. Vi hänvisar till underhållsanvisningen för O-ringen för närmare information.
Felaktig hantering av O-ringen kan resultera i vattenläckage.

Droppvattenpackning

Varken ta bort eller applicera fett på droppvattenpackningen. Om packningen höjs upp eller kläms, kan det orsaka vattenläckage.
Om droppvattenpackningen lossnar, passa in den varsamt så att den inte tvinnas. (Se illustration A)

O-ringens och droppvattenpackningens livslängd

O-ring
Livslängden för O-ringen varierar beroende på hur ofta denna enhet används och under vilka förhållanden den används. Normalt håller den i ett års tid.

Droppvattenpackning
Byt ut droppvattenpackningen mot en ny om det finns repor eller sprickor på den.

Kontrollera att inget vatten läcker in efter byte.

Fett

Använd fettet i den blåa tuben (medföljer). Användning av fettet i den gula tuben eller fett från andra tillverkare kan skada O-ringen och orsaka vattenläckage.

O-ring, droppvattenpackning, fett och torkmedel

O-ring, droppvattenpackning, fett och torkmedel kan skaffas från närmaste Sony-återförsäljare.
O-ring (modellnr 4-115-566-0□)
Droppvattenpackning (modellnr 4-141-293-0□)
Fett (modellnr 2-582-620-0□)
Torkmedel (modellnr 3-876-901-0□)

Underhåll

- Efter inspelning på en plats med havsluft, ska denna enhet tvättas i sötvatten med spännena ordentligt fastspända för att få bort salt och sand. Torka sedan torrt med en mjuk, torr trasa. Det rekommenderas att denna enhet hålls nersänkt i sötvatten i cirka 30 minuter. Om salt finns kvar på den kan metalldelar skadas eller rostbildning uppstå, vilket kan leda till vattenläckage.
- Om sololja skulle råka komma på denna enhet, ska det sköljas bort med ljummet vatten.
- Torka av insidan av denna enhet med en mjuk, torr trasa. Tvätta inte insidan med vatten.

Se till att utföra ovanstående underhåll varje gång denna enhet har använts. Använd inte någon typ av lösningsmedel som t.ex. alkohol, tvättbensin eller thinner vid rengöring eftersom det kan skada ytfinishen på denna enhet.

Förvaring av denna enhet

- Sätt på mellanlägget som medföljer denna enhet för att förhindra slitage av O-ringen. (Se illustration B)
- Skydda O-ringen från damm.
- Stryk på ett tunt lager fett på O-ringen och sätt den i packningsspåret, och förvara sedan denna enhet på sval, välventilerad plats. Stäng inte spännet.
- Undvik att förvara denna enhet på en kall, mycket varm eller fuktig plats, eller tillsammans med naftalin eller kamfer, eftersom sådana förhållanden kan skada denna enhet.

Förberedelser

C Byte av fäste

Använd inte våld vid byte av fäste.

* Om du använder DSC-TX7, är de följande stegen inte nödvändiga eftersom fästet F för DSC-TX7 redan är isatt på denna enhet vid inköp.

Använd alltid rätt fäste för kameran. Om fel fäste används, kan det skada kameran eller orsaka att vatten läcker in i denna enhet.

1 **Öppna denna enhet. (C-1)**
Skjut OPEN-knappen ② samtidigt som du trycker på utlösningsknappen ①. Lösgör spännet pilens riktning ③ för att öppna denna enhet.
Obs!
Se till att mellanlägget inte tappas bort eftersom det behövs vid förvaring av denna enhet.

2 **Byt fästena.**
- **Ta loss DSC-TX7 främre fäste F och bakre fäste F (C-2①)**
Ta loss vid punkterna markerade med □ och lyft fästet genom att greppa punkten markerad med ○ i illustrationen.
- **Använd DSC-TX5 främre fäste G och bakre fäste G (C-2②)**
Tryck på punkterna markerade med ○ och för in punkterna markerade med □ i illustrationen.
Efter att ha bytt fästet, tryck på knapparna på denna enhet flera gånger för att kontrollera att de fungerar.

- **Använda DSC-TX7 främre fäste F och bakre fäste F igen (C-2③)**
Tryck på punkterna markerade med ○ och för in punkterna markerade med □ i illustrationen.

* Om du tar bort fästet från denna enhet för att lägga undan det för förvaring, ska det rätas ut före förvaring. Det kan skadas om det förvaras då det inte är rakt.

Förberedelse av O-ringen och droppvattenpackningen

1 **Tag av O-ringen.**
2 **Smörj in O-ringen med fett.**
Torka bort sand och smuts från O-ringen, i packningsspåret, eller de delar av enhetens hölje som ligger mot O-ringen. Smörj in O-ringen med ett tunt, jämnt lager fett.
3 **Sätt in O-ringen i denna enhet.**
4 **Kontrollera att det inte finns sand eller smuts på droppvattenpackningen.**

Obs!
- Ta inte ur droppvattenpackningen och applicera inte fett på den.
- Denna enhets hölje kan repas eller det kan uppstå läckage om luckan stängs med sand eller smuts på O-ringen eller droppvattenpackningen.

Var god läs den separata underhållsanvisningen för O-ringen.
Viktig information om underhåll och hantering av O-ringen finns i denna bruksanvisning.

Förbereda kameran

När kameran används installerad i denna enhet, måste Undervattenshus-inställningen på kameran vara inställd på "På". För mer information om inställningar för undervattenshuset, se steg 4 nedan.

- **Installera kameran i denna enhet i ett rum eller annan plats med låg luftfuktighet. Om enheten öppnas eller stängs där det är varmt eller fuktigt finns det risk för imbildning på frontglaset.**
- **När DSC-TX5 används, se till att torka av kameran så att den är torr innan den installeras i denna enhet.**

För mer information, se bruksanvisningen som medföljde kameran.

1 **Ta bort handlovsremmen från kameran.**
2 **Sätt i batteripaketet och "Memory Stick Duo".**
Se till att använda ett fulladdat batteripaket.
Kontrollera att det finns tillräckligt med ledigt utrymme på "Memory Stick Duo" för tagning av bilder.
3 **Skjut linsskyddet nedåt för att slå på strömmen till kameran.**
Var försiktig så att du inte vidrör linsen när linsskyddet skjuts nedåt.
4 **Ställ in Undervattenhus-inställningen på "På".**
Kontrollera att Undervattenshus-inställningen är inställd på "På".

Aktivera läget Undervattenshus
MENU → (Inställningar) → (Huvudinställningar) → [Undervattenshus] → [På]

- Efter att Undervattenshus-inställningen har ställts in på "På", är kamerafunktionerna begränsade.
Tillgängliga externa knappar:
ON/OFF-knapp (ström), Utlösare, Uppspelningsknapp
Tillgängliga funktioner för knappar på LCD-skärmen:
  - I tagningsläge:
MENU, Tagning/Visning, T, W, Lägesändring, Blixt, Makro
  - I visningsläge:
MENU, Tagning/Visning, Uppspelningszoom, Uppspelning/Stopp (vid uppspelning av filmer), Till nästa bild, Till föregående bild
- När kameran är installerad i denna enhet, är MENU-knappen inaktiverad.

5 **Kontrollera att objektivet och LCD-skärmen på kameran inte är smutsiga.**

Obs!
- Det rekommenderas att du ställer in undervattensvitbalansen på "Auto". För mer information om inställning, se bruksanvisningen som medföljde kameran.
- Ställ in Burst-läget innan Undervattenhus-inställningen ställs in på "På". Efter att denna enhet har installerats, är det endast knappen [Tagningen svbruten] på LCD-skärmen som är tillgänglig.
- AF-lampan kan inte användas med denna enhet. När Undervattenshus-inställningen ställs in på "På", ställs AF-lampan automatiskt in på "Av" och kan inte användas.

D Installera kameran i denna enhet

Exemplet som visas här är vid användning av DSC-TX7.

1 **Öppna denna enhet.**
2 **Lägg i det medföljande torkmedlet i denna enhet.**
Placera torkmedlet i den främre hushalvans utrymme för torkmedel i denna enhet. Fäst torkmedlet vid delen ○ på det främre fästet. För in torkmedlet så långt det går mot höger, såsom visas på bilden. (D-2)
* Det medföljande torkmedlet placeras i denna enhet en eller två timmar före tagning.
3 **Tryck på knappen ON/OFF (ström) för att slå av kameran.**
4 **Installera kameran i denna enhet. (D-4)**

Linsskyddet på kameran ska vara nedskjutet. Om man stänger denna enhet med våld medan linsskyddet är stängt kan det orsaka tekniskt fel.
Se alltid till att stänga av strömmen vid isättning eller urtagning av kameran.

Kontrollera att kameran sitter rätt.

5 **Stäng denna enhets hölje och lås fast spännet. (D-5)**
Stäng denna enhets hölje och lås fast spännet tills den övre och nedre haken hakar fast.
Obs!
När denna enhets hölje sluts till, kontrollera att det inte finns skräp, sand, hårstrån eller andra främmande föremål på O-ringen eller i packningsspåret. Det kan uppstå vattenläckage om främmande föremål fastnar i dessa ställen.

Montering av tillbehör

E Sätta på handlovsremmen

Vi rekommenderar att handlovsremmen (medföljer) sätts fast innan denna enhet tas i bruk. (Se illustration E)

F Sätta på och ta loss LCD-kåpan

Fastsättning (F-①)
1 **Fäst den medföljande remmen för LCD-kåpan på denna enhet.**
2 **Rikta in LCD-kåpan med fästspåret och tryck till såsom visas.**

Avtagning (F-②)
Vidga LCD-kåpan och ta loss den från spåret.

Obs!
Var uppmärksam så att inte handlovsremmen eller tillbehörsremmen kläms när denna enhets hölje stängs. Om de kommer i kläm i höljet kan det leda till vattenläckage.

Använda denna enhet

G Inspelning

1 **Slå på strömmen. (G-1)**
2 **Ändra kamerans inställningar för inspelning.**
Tryck på styrknapparna på denna enhet för att ändra kamerans inställningar så att de passar inspelningen.

Använda styrknapparna
Tryck på styrknapparna långsamt.

- **Ikonvisning på skärmen**
  - Om man trycker på styrknappen en gång
De aktuella inställningarna visas intill varje styrknapp. (G-2①)
  - Om man trycker på styrknappen två gånger
Skärmen för val av läge visas.
En ikon som indikerar det för tillfället inställda läget visas i mitten av skärmen. Ikonen ändras allteftersom du trycker på styrknappen. Tryck på styrknappen upprepade gånger tills ikonen för önskat läge visas. (G-2②)

(Fortsättning på andra sidan)

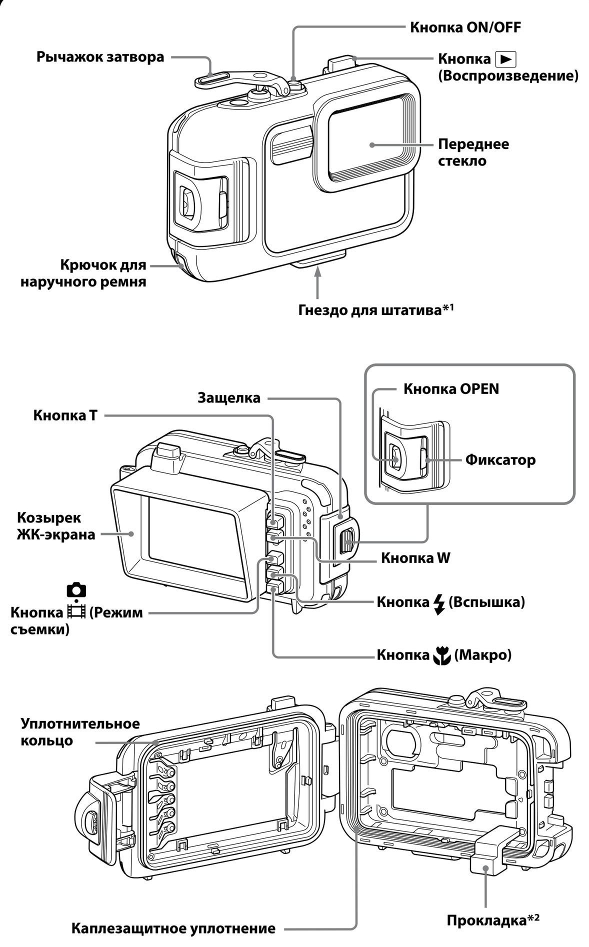

*1 Для использования штатива необходим один винт длиной не более 5,5 мм. При использовании длинных винтов устройство будет невозможно прочно прикрепить к штативу. Попытка сделать это может привести к повреждению устройства.
*2 Извлеките прокладку для использования данного устройства.

A

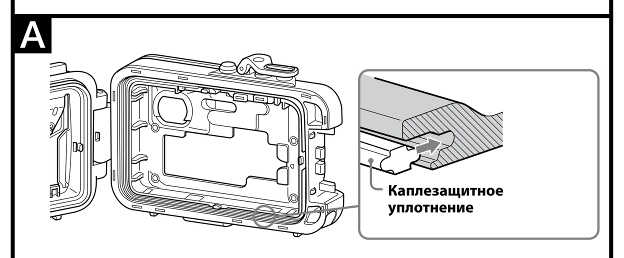

B

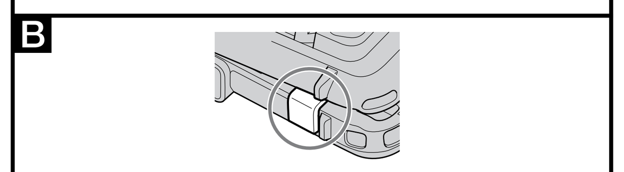

C

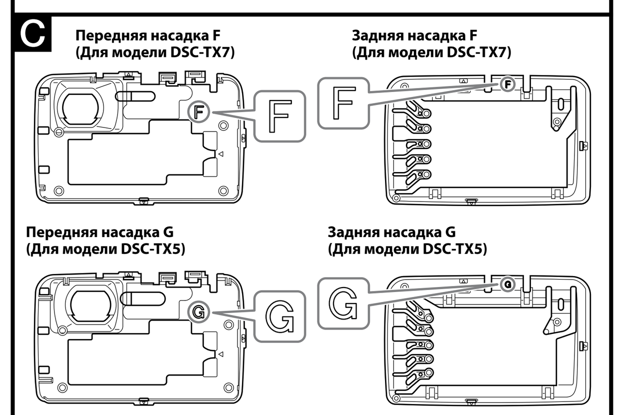

1

2-①

②

③

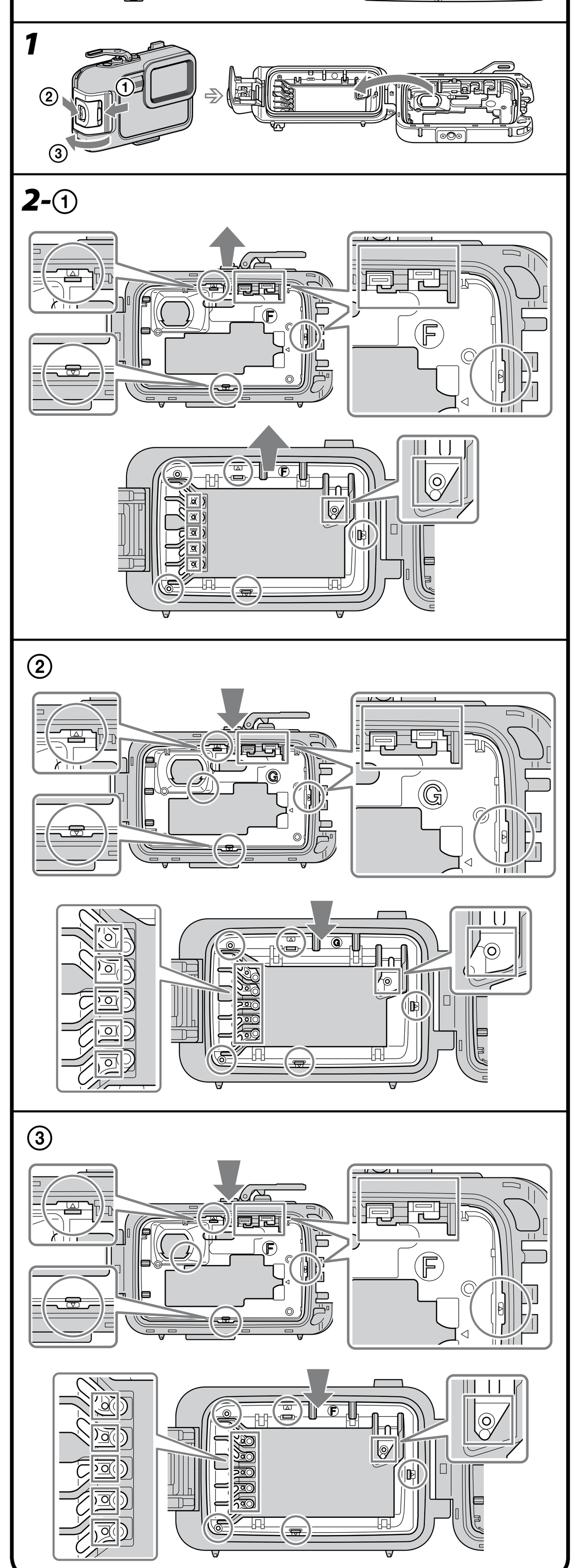

D

2

4

5

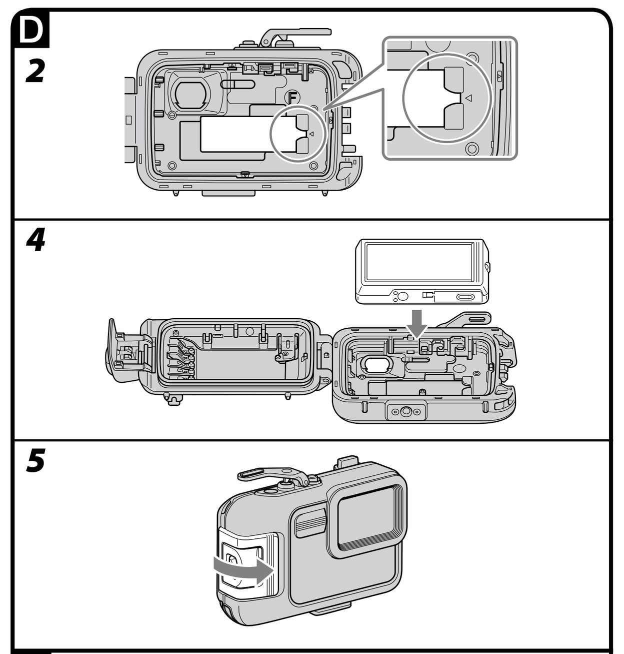

E

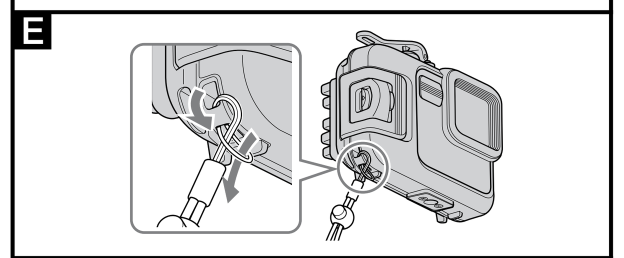

F

①

②

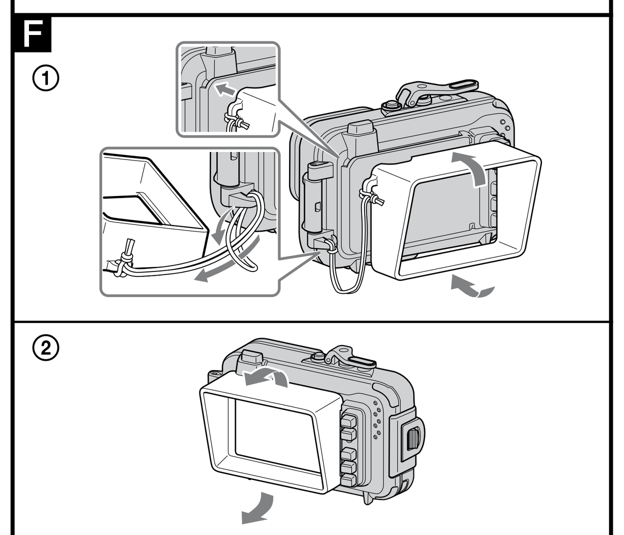

G

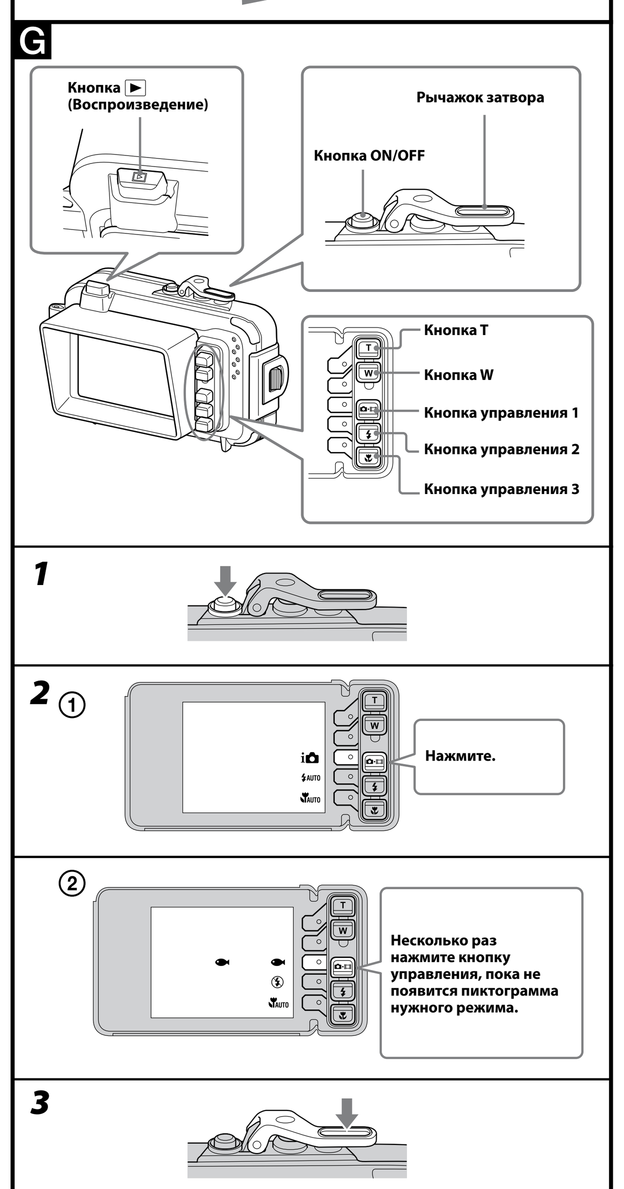

1

2 ①

②

3

H

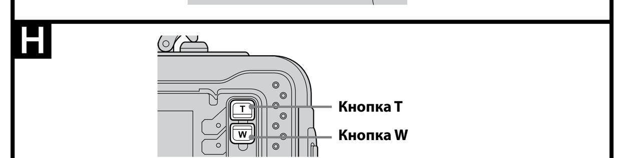

I

2

3

J

1

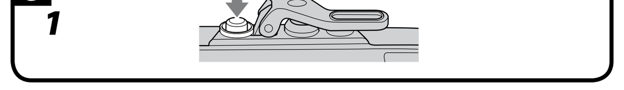

Svenska

(Fortsättning från andra sidan)

• Lägen tillgängliga med denna enhet

Styrknapp 1	Styrknapp 2	Styrknapp 3
(Tagningsläge)	⚡ (Blixt)	(Makro)
i	⚡AUTO *4 ⚡ *4 (⚡ av)	AUTO Q
*1	⚡ (⚡ av)	AUTO Q
	⚡ (⚡ av)	–
	⚡ (⚡ av)	–
i *2	–	–
AUTO *3	–	–
*1, *3	–	–

*1 Vi rekommenderar att du använder (Undervatten) eller (Undervatten) för inspelning av bilder under vatten.
*2 i (iPanorering) är tillgängligt endast med DSC-TX5. i (iPanorering) är inte tillgängligt med undervattensvitbalans. Vid panoramafotografering under vatten, rekommenderar vi att du håller kroppen stadigt.
*3 För mer information om inspelning av rörliga bilder, hänvisar vi till kamerans bruksanvisning.
*4 Det går inte att ställa blixten på ⚡ (Blixten på) i läget AUTO (Auto), eller på ⚡AUTO (Automatisk blixt) i läget Q (Förstoringsglas på).

För mer information, se bruksanvisningen som medföljde kameran.

3 Tryck på utlösningsspaken för bildtagning. (G-3)

Använda zoomen (Se illustration H)

Håll T-knappen nedtryckt för telefoto. (Motivet syns närmare.)
Håll W-knappen nedtryckt för vidvinkel. (Motivet syns längre bort.)

Obs!

- Om inga bilder tas på en stund, stängs kameran av automatiskt för att förhindra att batteripaketet tar slut. Slå på strömmen igen när kameran ska användas igen. För mer information, se bruksanvisningen som medföljde kameran.
- När kameran blir för varm, kan det hända att den stängs av automatiskt eller att inspelning inte fungerar rätt. Om kameran ska användas igen, låt den först svalna en stund på ett svalt ställe.
- Vid användning av en blixt med kameran isatt i denna enhet, reduceras blixtens faktiska täckning och bilder tenderar att bli mörkare överlag, så tagningsavståndet med blixt kan vara betydligt kortare i vissa förhållanden (beckmörker, etc.). I sådana förhållanden rekommenderas användning av en extern undervattenslampa tillsammans med blixten.
- Om du använder blixten under vatten, är det möjligt att blixtljuset reflekteras av partiklar i vattnet och visas på bilden som ljuscirklar.
- Ljusreflexer kan uppstå beroende på tagningsförhållandena. Ändra i så fall på förhållandena.
- Damm eller skräp på glasytan på insidan av denna enhet kan fokuseras om kamerans Förstoringsglasläge är valt. Torka i så fall bort damm eller skräp på glasytan.
- Vid inspelning av rörliga bilder kan ljudet inte spelas in korrekt.

I Uppspelning

Bilder kan visas på LCD-skärmen genom att använda ▶ (Uppspelning)-knappen. Inget ljud hörs.

1 Slå på strömmen.
2 Tryck på ▶ (Uppspelning)-knappen. (I-2)
3 Välj önskad bild genom att trycka på styrknappen 1 eller 2. (I-3)
Gå till nästa bild genom att trycka på styrknapp 1
Gå till föregående bild genom att trycka på styrknapp 2

Vid uppspelning ändras funktionen för varje knapp på skärmen enligt tabellen nedan.

		T-knapp	W-knapp	Styrknapp 1 (Tagningsläge)	Styrknapp 2 ⚡ (Blixt)	Styrknapp 3 (Makro)
Stillbild	Uppspelning	Flytta till Q Uppspelningszoom ① (Zoomning)	–	Till nästa bild	Till föregående bild	Radera
	Q Uppspelningszoom ① (Zoomning)	T (Telefoto)	W (Vidvinkel)	–	× (Avbryt zoomning)	Flytta till Uppspelningszoom ② (Förflyttning)
	Uppspelningszoom ② (Förflyttning)	→ (Åt höger)	← (Åt vänster)	↑ (Uppåt)	↓ (Nedåt)	Flytta till Q Uppspelningszoom ① (Zoomning)
Rörlig bild	Paus	Uppspelning	–	Till nästa bild	Till föregående bild	Radera
	Uppspelning	Paus	–	Till nästa bild	Till föregående bild	Radera
Radera		–	–	OK	Avbryt	–

Obs!

Om bilder på en "Memory Stick Duo" har spelats in eller tagits med en annan kamera, är det möjligt att du måste ändra kamerans inställning för att kunna spela upp dem. För mer information, se bruksanvisningen som medföljde kameran.

J Ta ur kameran

1 Slå av strömmen. (J-1)

> **Se till att stänga av strömmen vid isättning eller urtagning av kameran.**

2 Öppna denna enhet.
3 Ta ut kameran ur denna enhet.
När kameran har använts en längre stund, blir kameran varm. Slå av strömmen och låt kameran svalna en stund innan den tas ut ur denna enhet.

> **Var försiktig så att du inte tappar kameran när den tas ur.**

4 Ställ kamerans inställning för Undervattenhus på "Av".

Obs!

Innan denna enhet öppnas, ska den sköljas av med kranvatten eller sötvatten och sedan torkas av med en mjuk trasa. Var försiktig när höljet öppnas så att det inte droppar från kroppen, håret eller våtdräktens ärmar på kameran.

Före dykning

- Före bildtagning under vatten, sänk först ner denna enhet till ungefär 1 meters djup och kontrollera att den fungerar korrekt och att den inte läcker. Därefter kan du börja dyka.
- Installera kameran i denna enhet före dykning, och undvik i möjligaste grad att öppna och stänga denna enhet medan du är ombord på en båt eller vid stranden. När kameran installeras, ska det göras på en plats med så låg fuktighet som möjligt.
- Innan denna enhet används, kontrollera att det inte har fastnat något skräp mellan den främre och bakre hushalvan av denna enhets hölje.
- Innan denna enhet används, kontrollera alltid hur många bilder som kan tas och hur mycket batteritid som återstår.
- Vi rekommenderar att du använder (Undervatten) för tagning av stillbilder under vatten, eller (Undervatten) för inspelning av rörliga bilder under vatten.

Lämpliga tider för inspelning

Den bästa tiden för bildtagning är mellan klockan 10:00 på förmiddagen och 2:00 på eftermiddagen, när solen står högt.

Felsökning

Problem	Orsak/Åtgärder
Det finns vattendroppar inuti denna enhet.	• Det finns repor eller sprickor på O-ringen. ➜ Byt ut O-ringen mot en ny. • O-ringen är inte korrekt isatt. ➜ Sätt O-ringen jämnt i spåret. • Spännet är inte fastspänt. ➜ Spänn fast spännet tills det klickar på plats. • Torkmedlet har inte torkats tillräckligt. ➜ Använd ett torkmedel som fått torka tillräckligt.
Inspelningsfunktionen fungerar inte.	• Batteriet har laddats ur. ➜ Fulladda batteriet. • "Memory Stick Duo" är fullt. ➜ Sätt i en annan "Memory Stick Duo" eller radera data som inte behövs från "Memory Stick Duo". • Skrivskyddsfliken på "Memory Stick Duo" står på LOCK. ➜ Ställ fliken i inspelningsläget eller sätt i en ny "Memory Stick Duo". • Kameran blir varm. ➜ Låt kameran ligga på ett svalt ställe en stund så att den svalnar.
När man trycker på knappen Tagningsläge, Blixtknappen eller Makroknappen så ändras inte läget.	• Den aktuella inställningen visas på skärmen när man trycker på knappen en gång. ➜ Tryck på knappen igen medan den aktuella inställningen visas på skärmen.
Uppspelningsbilden visas inte i den färg du förväntat dig. (Vid inspelning under vatten)	• Kameran är kanske inte inställd på (Undervatten) eller (Undervatten). ➜ Kontrollera att kameran är inställd på (Undervatten) eller (Undervatten). • Undervattensvitbalansen är kanske inte rätt inställd. ➜ Kontrollera kamerans inställning för undervattensvitbalansen. (Det rekommenderas att du ställer in undervattensvitbalansen på "Auto". För mer information om inställning, se bruksanvisningen som medföljde kameran.)

Specifikationer

Material
Plast (PC, ABS), glas

Vattentätning
O-ring, spänne

Tryckmotstånd
Till 40 meters djup under vatten

Knappar som kan manövreras utifrån
ON/OFF (ström), Utlösare, Uppspelning, Zoom (W/T), Tagningsläge, Blixt, Makro

Storlek
Ca. 134 × 96 × 46 mm (b/h/d)
(exklusive utskjutande delar)

Vikt
Ca. 310 g (endast undervattenshus)

Inkluderade artiklar
Vattentätt hölje (1)
Handlovsrem (1)
LCD-kåpa (1)
Främre fäste F (1)*
Bakre fäste F (1)*
*Sitter på det vattentäta höljet vid inköp.
Främre fäste G (1)
Bakre fäste G (1)
Fett (1)
O-ring (1)
Torkmedel (tvåpack) (1)
Mellanlägg (1)
Uppsättning tryckt dokumentation

Extra tillbehör
O-ringsats ACC-MP101
(Kontrollera att 101 O-Ring finns på förpackningen vid inköp.)

Utförande och specifikationer kan ändras utan föregående meddelande.

Русский

Основные особенности

> **Пригоден для использования под водой на глубине до 40 м.**

- Данный морской футляр MPK-THJ (далее именуемый как "**устройство**") предназначен исключительно для использования с цифровой фотокамерой Sony (далее именуемой как "**камера**") DSC-TX7/TX5. (Некоторые модели камер могут отсутствовать в продаже в некоторых странах или регионах.)
- Данное устройство является водонепроницаемым, поэтому камеру можно использовать во время дождя, снега, на пляже или под водой.
- Использование данного устройства вместе с установкой камеры в режим (Под водой) или (Под водой) позволит записывать прекрасные подводные изображения.

Меры предосторожности

- При использовании данного устройства во время погружения не забывайте внимательно следить за ситуацией вокруг. Невнимательность во время погружения может привести к несчастному случаю.
- При возникновении протечки воды не забывайте внимательно следить за ситуацией вокруг и на поверхности, соблюдая правила техники безопасности во время погружения.
- Не подвергайте переднее стекло сильным ударам, поскольку оно может треснуть.
- Избегайте открывания данного устройства на пляже или на воде. Такую подготовку, как установка камеры и замена карты памяти "Memory Stick Duo", необходимо выполнять в месте с низкой влажностью и отсутствием соли в воздухе.
- Не бросайте данное устройство в воду.
- Избегайте использования данного устройства в местах с большими волнами.
- Избегайте использования данного устройства в следующих условиях:
  – в месте с очень высокой температурой или влажностью.
  – в воде с температурой выше 40 ˚C.
  – при температуре ниже 0 ˚C.
  В таких условиях возможна конденсация влаги или протечка воды и повреждение данного устройства.
- При температуре выше 35˚C не используйте данное устройство дольше 30 минут без перерыва.
- Не оставляйте данное устройство под воздействием прямого солнечного света в месте с очень высокой температурой и влажностью в течение продолжительного времени. Если оставления данного устройства под воздействием прямого солнечного света невозможно избежать, необходимо обязательно накрыть его полотенцем или другим защитным средством.
- При использовании камеры внутри данного устройства в течение длительного времени она будет нагреваться. Перед извлечением камеры из данного устройства, оставьте его на некоторое время для остывания в тени или другом прохладном месте.
- В случае перегрева камеры она может автоматически выключиться или запись может быть нарушена. Чтобы снова использовать камеру, оставьте ее на некоторое время для остывания в прохладном месте.
- Используйте прилагаемую прокладку для поддержания данного устройства в открытом состоянии, если берете его на борт самолета. Если оно плотно закрыто, изменения давления в кабине самолета могут создать трудности при его открывании. Рекомендуется брать это устройство в самолет в положении, как показано на рисунке B.

> Неплотное прилегание или защемление уплотнительного кольца, наличие песка или грязи на уплотнительном кольце могут привести к протечке воды во время погружения в воду.
> Не забудьте проверить уплотнительное кольцо перед использованием. Подробные сведения приведены в инструкции по эксплуатации уплотнительного кольца.

> При попадании на данное устройство масла для загара, обязательно полностью смойте его с помощью теплой воды. Если оставить данное устройство с маслом для загара на корпусе, это может привести к обесцвечиванию или повреждению поверхности данного устройства (например, появлению на его поверхности трещин).

Протечка воды

В случае протечки воды немедленно извлеките данное устройство из воды. При попадании влаги на камеру немедленно обратитесь к ближайшему дилеру Sony. Расходы по выполнению ремонта несет покупатель.

Предотвращение запотевания переднего стекла

- Устанавливайте камеру в данное устройство в помещении с низкой влажностью или в аналогичных условиях.
- Поместите влагопоглотитель внутрь данного устройства за один-два часа до съемки.
- Храните неиспользованный влагопоглотитель в оригинальной упаковке и держите ее плотно закрытой. В случае правильного высушивания влагопоглотителя его можно использовать около 200 раз.

Перед использованием

> - Перед началом записи или съемки обязательно проверьте съемку с помощью данного устройства и проверьте, что изображения воспроизводятся надлежащим образом.
> - Перед использованием камеры под водой сначала поместите данное устройство на глубину около 1 м и проверьте, что камера работает надлежащим образом и данное устройство не протекает, а затем начинайте погружение.
> - В случае такого маловероятного события, как неисправность данного устройства, приведшая к повреждению из-за протечки воды, компания Sony не несет ответственности за повреждения помещенного в нем оборудования (камеры, аккумулятора и т.п.) и записанных данных, а также за расходы, понесенные во время съемки.
> - При использовании модели DSC-TX5 не забудьте полностью просушить камеру перед ее установкой в данное устройство.

Уплотнительное кольцо и каплезащитное уплотнение

Уплотнительное кольцо

Для обеспечения водонепроницаемости в данном устройстве используется уплотнительное кольцо. Подробные сведения приведены в отдельной инструкции по эксплуатации уплотнительного кольца.
Ненадлежащий уход за уплотнительным кольцом может привести к протечке воды.

Каплезащитное уплотнение

Не удаляйте и не наносите смазку на каплезащитное уплотнение. Если данное уплотнение поднимется или будет защемлено, это может привести к протечке воды.
Если каплезащитное уплотнение отстанет, осторожно установите его на место, не допуская его перекручивания. (См. рисунок A)

Срок годности уплотнительного кольца и каплезащитного уплотнения

Уплотнительное кольцо
Срок годности уплотнительного кольца зависит от частоты и условий использования данного устройства. Обычно он составляет около одного года.

Каплезащитное уплотнение
При обнаружении на каплезащитном уплотнении царапин или трещин, замените его новым.

После замены проверьте отсутствие протечки воды.

Смазка

Используйте смазку в синем тюбике (прилагается). Использование смазки в желтом тюбике или смазки других производителей приведет к повреждению уплотнительного кольца и протечке воды.

Уплотнительное кольцо, каплезащитное уплотнение, смазка и влагопоглотитель

Уплотнительное кольцо, каплезащитное уплотнение, смазку и влагопоглотитель можно приобрести у ближайшего дилера Sony.
Уплотнительное кольцо (модель № 4-115-566-0□)
Каплезащитное уплотнение (модель № 4-141-293-0□)
Смазка (модель № 2-582-620-0□)
Влагопоглотитель (модель № 3-876-901-0□)

Уход за данным устройством

- После записи в месте воздействия морского ветра, тщательно промойте данное устройство в пресной воде с пристегнутыми защелками, чтобы удалить соль и песок, а затем протрите мягкой сухой тканью. Рекомендуется погрузить данное устройство в пресную воду примерно на 30 минут. Если на нем останется соль, это может привести к повреждению металлических деталей или образованию коррозии и вызвать протечку воды.
- При попадании на данное устройство масла для загара обязательно полностью смойте его с помощью теплой воды.
- Вытирайте внутреннюю поверхность данного устройства с помощью мягкой сухой ткани. Не промывайте ее водой.

Обеспечивайте вышеописанный уход при каждом использовании данного устройства. Не используйте для очистки растворители, такие как спирт, бензин или разбавитель, поскольку это может привести к повреждению покрытия поверхности данного устройства.

Во время хранения данного устройства

- Прикрепите прокладку, прилагаемую к данному устройству, чтобы предохранить уплотнительное кольцо от изнашивания. (См. рисунок B)
- Предохраняйте уплотнительное кольцо от накопления на нем грязи.
- Слегка покройте уплотнительное кольцо смазкой и вставьте его в посадочную канавку, а затем храните данное устройство в прохладном, хорошо проветриваемом месте. Не пристегивайте защелки.
- Избегайте хранения данного устройства в холодном, очень горячем или влажном месте, либо вместе с нафталином или камфарой, поскольку такие условия могут привести к повреждению данного устройства.

Подготовка

C Замена насадки

Не прилагайте чрезмерное усилие при замене насадки.

> * При использовании модели DSC-TX7 следующие шаги не нужны, поскольку насадка F для модели DSC-TX7 уже будет прикреплена к данному устройству при покупке.

Всегда используйте соответствующую насадку для камеры. Использование несоответствующей насадки может привести к повреждению камеры или к попаданию воды внутрь устройства.

1 Откройте данное устройство. (C-1)
Сдвиньте кнопку OPEN ②, одновременно нажав кнопку ①.
Отстегните защелку в направлении стрелки ③ для открывания устройства.
Примечания
Постарайтесь не потерять прокладку, поскольку она понадобится для хранения данного устройства.

2 Замените насадки.
- **Отсоедините переднюю насадку F и заднюю насадку F модели DSC-TX7 (C-2①)**
  Отсоедините в точках, обозначенных □ и поднимите насадку, захватив ее в точке, обозначенной ○ на рисунке.
- **Используйте переднюю насадку G и заднюю насадку G модели DSC-TX5 (C-2②)**
  Нажмите в точках, обозначенных ○, а затем плотно вставьте в точки, обозначенные □ на рисунке.
  После замены насадки нажмите несколько раз на кнопки данного устройства, чтобы проверить его работу.

> - **Используйте снова переднюю насадку F и заднюю насадку F модели DSC-TX7 (C-2③)**
>   Нажмите в точках, обозначенных ○, а затем плотно вставьте в точки, обозначенные □ на рисунке.

* При снятии насадки с данного устройства для хранения, выпрямите ее перед хранением. При хранении в деформированном виде она может быть повреждена.

Подготовка уплотнительного кольца и каплезащитного уплотнения

1 Снимите уплотнительное кольцо.
2 Покройте уплотнительное кольцо смазкой.
Удалите песок или грязь с уплотнительного кольца, в посадочной канавке, или на корпусе данного устройства в месте соприкосновения с уплотнительным кольцом. Покройте уплотнительное кольцо тонким ровным слоем смазки.
3 Прикрепите уплотнительное кольцо к данному устройству.
4 Проверьте каплезащитное уплотнение на отсутствие песка или грязи.

Примечания
- Не удаляйте и не наносите смазку на каплезащитное уплотнение.
- В случае закрывания крышки с песком или грязью на уплотнительном кольце или каплезащитном уплотнении, может быть поврежден корпус данного устройства или может возникнуть протечка воды.

> **Обязательно прочтите отдельную инструкцию по эксплуатации уплотнительного кольца.**
> **В данной инструкции приведены важные детали относительно ухода за уплотнительным кольцом.**

Подготовка камеры

> **При использовании камеры, установленной в данное устройство, необходимо установить на камере параметр Корпус в положение "Вкл". Для получения подробной информации о параметре Корпус см. шаг 4 ниже.**

> - **Устанавливайте камеру в данное устройство в помещении с низкой влажностью или в аналогичных условиях. Открывание или закрывание данного устройства в местах с повышенной температурой или влажностью может привести к запотеванию переднего стекла.**
> - **При использовании модели DSC-TX5 не забудьте полностью просушить камеру перед ее установкой в данное устройство.**

Подробные сведения приведены в инструкции по эксплуатации, прилагаемой к камере.

1 Снимите с камеры ремень.
2 Вставьте аккумулятор и карту памяти "Memory Stick Duo".
Обязательно используйте полностью заряженный аккумулятор.
Убедитесь, что на карте памяти "Memory Stick Duo" имеется достаточно места для записи изображений.
3 Опустите крышку объектива для включения питания камеры.
При опускании крышки объектива соблюдайте осторожность, чтобы не прикоснуться к объективу.
4 Установите параметр Корпус в положение "Вкл".
Убедитесь, что параметр Корпус установлен в положение "Вкл".

> **Настройка параметра Корпус**
> **MENU → (Установки) → T (Основные установ.) → [Корпус] → [Вкл]**

- После установки параметра Корпус в положение "Вкл" функции камеры будут ограничены.
  Доступные внешние кнопки:
  Кнопка ON/OFF (питание), кнопка затвора, кнопка воспроизведения
  Доступные функции кнопок на ЖК-экране:
  – В режиме съемки:
  MENU, Съемка/Просмотр, T, W, Изменение режима, Вспышка, Макро
  – В режиме просмотра:
  MENU, Съемка/Просмотр, Увеличение воспроизведения, Воспроизведение/Остановка (при воспроизведении видеоизображений), К следующему изображению, К предыдущему изображению
- После установки камеры в данное устройство кнопка MENU будет недоступна.

5 Проверьте, нет ли каких-либо загрязнений на объективе камеры и ЖК-экране.

Примечания
- При подводной съемке рекомендуется установить баланс белого в положение "Авто". Подробные сведения по установке приведены в инструкции по эксплуатации, прилагаемой к камере.
- Установите режим серийной съемки перед выполнением установки параметра Корпус в положение "Вкл". После установки данного устройства на ЖК-экране будет доступна только кнопка [Отмена записи].
- Использование опции Подсветка AF с данным устройством невозможно. В случае установки параметра Корпус в положение "Вкл" подсветка AF автоматически будет установлена в положение "Выкл", и ее использовать будет невозможно.

D Установка камеры в данное устройство

В приведенном на рисунке примере используется камера DSC-TX7.

1 Откройте данное устройство.
2 Поместите в устройство прилагаемый влагопоглотитель.
Поместите влагопоглотитель в полость для влагопоглотителя в данном устройстве. Затем подержите влагопоглотитель возле детали ○ на передней насадке. Вставьте влагопоглотитель до упора справа, как показано на рисунке. (D-2)
* Поместите прилагаемый влагопоглотитель в данное устройство за один-два часа до съемки.
3 Нажмите кнопку ON/OFF (Питание) для выключения камеры.
4 Установите камеру в данное устройство. (D-4)

> Крышка объектива камеры должна оставаться опущенной.
> Приложение силы для закрывания данного устройства при закрытой крышке объектива может привести к возникновению неисправности.
> **Никогда не забывайте выключать питание во время установки или извлечения камеры.**

Убедитесь, что камера правильно помещена.

5 Закройте корпус данного устройства и пристегните защелку. (D-5)
Зафиксируйте корпус данного устройства и пристегните защелки до зацепления верхнего и нижнего фиксаторов.
Примечания
Во время закрывания корпуса данного устройства убедитесь, что на уплотнительном кольце или в посадочной канавке нет мусора, песка, волос или каких-либо других посторонних предметов. Если в этих местах будут зажаты какие-либо посторонние предметы, это может привести к протечке воды.

Прикрепление дополнительных принадлежностей

E Прикрепление наручного ремня

Перед использованием данного устройства рекомендуется прикрепить к нему наручный ремень (прилагается). (См. рисунок E)

F Прикрепление и отсоединение козырька ЖК-экрана

Порядок подсоединения (F-①)
1 Прикрепите к данному устройству прилагаемый ремень козырька ЖК-экрана.
2 Совместите козырек ЖК-экрана с направляющей насадкой и плотно прижмите его, как показано на рисунке.

Порядок отсоединения (F-②)
Распрямите козырек ЖК-экрана и отсоедините его от направляющей.

Примечания
Будьте осторожны, чтобы не прищемить наручный ремень или вспомогательный ремень во время закрывания корпуса данного устройства. Если они будут зажаты в корпусе, это может привести к образованию протечки воды.

Использование данного устройства

G Подготовка

1 Включите питание. (G-1)
2 Измените настройки камеры для выполнения записи.
Воспользуйтесь кнопками данного устройства для изменения настроек камеры, подходящих для записи.

Использование кнопок управления

Медленно нажимайте кнопки управления.

• Отображение пиктограммы на экране
– Однократное нажатие кнопки управления.
Рядом с каждой кнопкой управления будут отображены текущие настройки. (G-2①)
– Двукратное нажатие кнопки управления.
Появится экран выбора режима.
В центре экрана будет отображена пиктограмма, обозначающая режим, установленный в данный момент. При нажатии кнопки управления данная пиктограмма будет изменяться. Несколько раз нажмите кнопку управления, пока не появится пиктограмма нужного режима. (G-2②)

• Режимы, доступные при использовании данного устройства

Кнопка управления 1	Кнопка управления 2	Кнопка управления 3
(Режим съемки)	⚡ (Вспышка)	(Макро)
i	⚡AUTO *4 ⚡ *4 (⚡ выкл)	AUTO Q
*1	⚡ (⚡ выкл)	AUTO Q
	⚡ (⚡ выкл)	–
	⚡ (⚡ выкл)	–
i *2	–	–
AUTO *3	–	–
*1, *3	–	–

*1 Рекомендуется использовать параметр (Под водой) или (Под водой) для записи изображений под водой.
*2 Кнопка i (iПанорамный обзор) доступна только в модели DSC-TX5. Кнопка i (iПанорамный обзор) недоступна при установке параметра баланс бел при подв съем. При панорамной съемке под водой рекомендуется поддерживать устойчивое положение.
*3 Подробные сведения относительно съемки видеоизображений приведены в инструкции по эксплуатации камеры.
*4 Вы не можете установить вспышку в положение ⚡ (Вспышка вкл) в режиме AUTO (Авто), или в положение ⚡AUTO (Вспышка Авто) в режиме Q (Фокусировка крупным планом вкл).

Подробные сведения приведены в инструкции по эксплуатации, прилагаемой к камере.

3 Нажимайте рычаг затвора для записи изображений. (G-3)

Использование Трансфокации (См. рисунок H)

Держите кнопку T нажатой для установки режима телефото. (Объект будет выглядеть приближенным.)
Держите кнопку W нажатой для установки широкого угла. (Объект будет выглядеть удаленным на большее расстояние.)

Примечания
- Если в течение определенного времени не будет записано никаких изображений, камера автоматически выключится, чтобы предотвратить разрядку аккумулятора. Чтобы опять воспользоваться камерой, снова включите питание. Подробные сведения приведены в инструкции по эксплуатации, прилагаемой к камере.
- В случае перегрева камеры она может автоматически выключиться или запись может быть нарушена. Чтобы снова использовать камеру, оставьте ее на некоторое время для остывания в прохладном месте.
- При использовании вспышки, прикрепленной к данному устройству, эффективный диапазон вспышки уменьшается и изображения в целом становятся более темными, поэтому в некоторых условиях расстояние съемки может существенно уменьшиться (сильная темнота и т.п.). В таких условиях рекомендуется использовать как внешний подводный источник света, так и вспышку.
- При использовании вспышки под водой, отраженный частицами в воде свет вспышки может отображаться на снимке в виде световых пятен.
- В зависимости от условий съемки может возникнуть отсвечивание. В таком случае измените условия съемки.
- В режиме Фокус крупн.планом вкл. возможна фокусировка на пыли или мусоре на поверхности стекла внутри данного устройства. В таком случае удалите пыль или мусор с поверхности стекла.
- Во время записи видеоизображения правильная запись звука невозможна.

I Воспроизведение

Воспроизведение изображений можно выполнять с помощью кнопки ▶ (Воспроизведение). Звук не будет слышен.

1 Включите питание.
2 Нажмите кнопку ▶ (Воспроизведение). (I-2)
3 Выберите нужное изображение, нажимая кнопку управления 1 или 2. (I-3)
Переход к следующему изображению выполняется путем нажатия кнопки управления 1
Переход к предыдущему изображению выполняется путем нажатия кнопки управления 2

Во время воспроизведения функционирование каждой кнопки на экране будет изменяться, как показано в приведенной ниже таблице.

		Кнопка T	Кнопка W	Кнопка управления 1 (Режим съемки)	Кнопка управления 2 ⚡ (Вспышка)	Кнопка управления 3 (Макро)
Фотоснимок	Воспроизведение	Перейти к Q Увеличению воспроизведения ① (трансфокация)	–	К следующему изображению	К предыдущему изображению	Удалить
	Q Увеличение воспроизведения ① (трансфокация)	T (Телефото)	W (Широкий угол)	–	× (Отмена увеличения)	Перейти к Увеличению воспроизведения ② (Движение)
	Увеличение воспроизведения ② (Движение)	→ (Вправо)	← (Влево)	↑ (Вверх)	↓ (Вниз)	Перейти к Q Увеличению воспроизведения ① (трансфокация)
Видеоизображение	Пауза	Воспроизведение	–	К следующему изображению	К предыдущему изображению	Удалить
	Воспроизведение	Пауза	–	К следующему изображению	К предыдущему изображению	Удалить
Удалить		–	–	OK	Отмена	–

Примечания
Если изображения на карте памяти "Memory Stick Duo" записаны или сняты другими камерами, для их воспроизведения может понадобиться изменение настройки камеры. Подробные сведения приведены в инструкции по эксплуатации, прилагаемой к камере.

J Извлечение камеры

1 Выключите питание. (J-1)

> **Обязательно всегда выключайте питание во время установки или извлечения камеры.**

2 Откройте данное устройство.
3 Извлеките камеру из данного устройства.
При использовании камеры в течение длительного времени, она может нагреться. Перед извлечением камеры из данного устройства, выключите питание и дайте ей остыть.

> **Будьте осторожны, чтобы не уронить камеру во время ее извлечения.**

4 Установите настройку Корпус камеры в положение "Выкл".

Примечания
Перед открыванием данного устройства сполосните его водопроводной или пресной водой, а затем вытрите воду с помощью мягкой ткани. Будьте осторожны во время открывания, чтобы не допустить попадания на камеру воды с вашего тела, волос или манжеты костюма для подводного плавания.

Перед погружением

- Перед записью изображений под водой сначала поместите данное устройство на глубину около 1 м и проверьте, что оно работает надлежащим образом и что отсутствуют протечки, а затем начинайте погружение.
- Установите камеру в данное устройство перед погружением и максимально избегайте открывания и закрывания данного устройства на борту корабля или на берегу моря. Во время установки камеры выполняйте эту операцию в месте с максимально низкой влажностью.
- Перед использованием данного устройства убедитесь, что между передней и задней половинками корпуса устройства не попал какой-либо мусор.
- Перед использованием данного устройства всегда проверяйте число снимков, которое можно записать, и оставшееся время работы аккумулятора.
- Рекомендуется использовать режим (Под водой) для записи фотоснимков под водой, или (Под водой) для записи видеозаписей под водой.

Время, подходящее для записи

Наиболее подходящим временем для записи изображений является время между 10:00 утра и 2:00 после полудня, когда солнце находится на максимальной высоте.

Поиск и устранение неисправностей

Возможная неисправность	Вероятная причина/Метод устранения
Внутри данного устройства присутствуют капли воды.	• На уплотнительном кольце имеются царапины или трещины. ➜ Замените уплотнительное кольцо новым. • Уплотнительное кольцо установлено неправильно. ➜ Равномерно уложите уплотнительное кольцо в канавку. • Защелка не пристегнута. ➜ Пристегните защелку до щелчка. • Влагопоглотитель не высушен правильно. ➜ Используйте правильно высушенный влагопоглотитель.
Функция записи не работает.	• Аккумулятор разряжен. ➜ Полностью зарядите аккумулятор. • Карта памяти "Memory Stick Duo" заполнена. ➜ Вставьте другую карту памяти "Memory Stick Duo" или удалите ненужные данные с карты памяти "Memory Stick Duo". • Предохранитель для защиты от записи на карте памяти "Memory Stick Duo" установлен в положение LOCK. ➜ Установите данный предохранитель в положение записи или вставьте новую карту памяти "Memory Stick Duo". • Камера перегрелась. ➜ Оставьте камеру на некоторое время для остывания в прохладном месте.
Нажатие кнопки Режим съемки, кнопки Вспышка или кнопки Макро не приводит к переключению режимов.	• Текущая настройка появляется на экране при однократном нажатии кнопки. ➜ Снова нажмите на кнопку во время просмотра текущей настройки на экране.
Цвет воспроизводимого изображения отличается от ожидаемого. (Во время записи под водой)	• Возможно, камера не установлена в режим (Под водой) или (Под водой). ➜ Проверьте, что камера установлена в режим (Под водой) или (Под водой). • Возможно, баланс белого при подводной съемке установлен неправильно. ➜ Проверьте настройку баланса белого камеры при подводной съемке. (При подводной съемке рекомендуется установить баланс белого в положение "Авто". Подробные сведения по установке приведены в инструкции по эксплуатации, прилагаемой к камере.)

Технические характеристики

Материал
Пластик (пропиленкарбонат (PC), алкилбензолсульфонат (ABS)), стекло

Водонепроницаемость
Уплотнительное кольцо, защелка

Устойчивость к давлению
Для использования под водой на глубине до 40 м

Кнопки, которыми можно управлять снаружи
ON/OFF (Питание), Затвор, Воспроизведение, Трансфокация (W/T), Режим съемки, Вспышка, Макро

Размеры
Приблиз. 134 × 96 × 46 мм (ш/в/г)
(не включая выступающие части)

Масса
Приблиз. 310 г (только морской футляр)

Комплектность поставки
Водонепроницаемый футляр (1)
Наручный ремень (1)
Козырек ЖК-экрана (1)
Передняя насадка F (1)*
Задняя насадка F (1)*
*Прикреплена к водонепроницаемому футляру при покупке.
Передняя насадка G (1)
Задняя насадка G (1)
Смазка (1)
Уплотнительное кольцо (1)
Влагопоглотитель (две упаковки) (1)
Прокладка (1)
Набор печатной документации

Дополнительные принадлежности
Комплект уплотнительного кольца ACC-MP101
(Проверьте наличие значка 101 O-Ring на упаковке во время покупки.)

Конструкция и технические характеристики могут быть изменены без уведомления.

Изготовитель: Сони Корпорейшн
Адрес: 1-7-1 Конан, Минато-ку,
Токио, 108-0075 Япония
Страна-производитель: Япония