SONY

4-274-230-**21**(1)

α

Interchangeable Lens

Інструкція з експлуатації/Инструкция по пользованию/
使用說明書/사용 설명서/تعليمات التحمل

DT 18-55mm F3.5-5.6 SAM
DT 55-200mm F4-5.6 SAM
DT 50mm F1.8 SAM
DT 30mm F2.8 Macro SAM

SAL1855/SAL55200-2
SAL50F18/SAL30M28

A-mount

©2009 Sony Corporation

Printed using VOC (Volatile Organic Compound)-free vegetable oil based ink.

http://www.sony.net/
Printed in Thailand

4274230210

A

DT 18-55mm F3.5-5.6 SAM

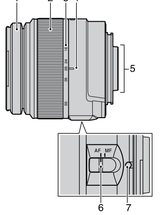

DT 55-200mm F4-5.6 SAM

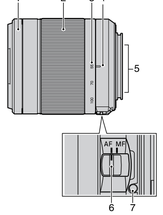

DT 50mm F1.8 SAM
DT 30mm F2.8 Macro SAM

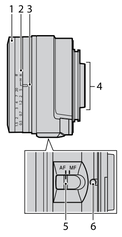

Українська

У цьому посібнику містяться відомості про використання об'єктивів. Загальні застереження щодо об'єктивів, наприклад примітки стосовно їх використання, можна знайти у посібнику «Застережні заходи перед експлуатацією» на окремому аркуші. Обов'язково прочитайте обидва документи, перш ніж використовувати об'єктиви.

Відомості, що містяться у цьому посібнику, можна застосовувати до декількох різних об'єктивів.
Даний об'єктив призначений для А-перехідника, який можна використовувати на камерах Sony α (моделях, обладнаних датчиком зображення розміру APS-C). Його не можна використовувати із фотоапаратами формату 35 мм.
- Якщо не вказано інше, як приклад у цьому посібнику використовується відеокамера DT 18-55mm F3.5-5.6 SAM.

Примітки щодо використання

- Під час використання цього об'єктива з камерою з Е-перехідником, прикріпіть адаптер для встановлення, який продається окремо. Не прикріплюйте об'єктив безпосередньо до камери з Е-перехідником, що може призвести до їхнього пошкодження.
- Якщо ви придбали DT 18-55mm F3.5-5.6 SAM як складову комплекту, стандартний задній ковпачок для об'єктива ALC-R55 не надається; замість нього прикріплена кришка упаковки.
- Під час перенесення фотоапарата з приєднаним об'єктивом обов'язково надійно утримуйте фотоапарат та об'єктив.
- Не торкайтеся жодних елементів об'єктива, які висуваються під час масштабування або фокусування.

Застереження щодо використання спалаху

- Використовуючи вбудований спалах камери, обов'язково знімайте світлозахисну бленду об'єктива та робіть знімки з відстані щонайменше 1 м від об'єкта. Об'єктив може частково блокувати світло спалаху, що призводить до затемнення внизу зображення. Це залежить від типу об'єктива і спалаху.
- Використовуючи Кільцевий спалах* або Подвійний спалах для макрознімків* з об'єктивом DT 50mm F1.8 SAM або DT 30mm F2.8 Macro SAM, застосовуйте Адаптер спалаху для макрознімків*.
  * Кільцевий спалах, Подвійний спалах для макрознімків та Адаптер спалаху для макрознімків продаються окремо.
- Об'єктив DT 18-55mm F3.5-5.6 SAM або DT 55-200mm F4-5.6 SAM не може використовуватися з Кільцевим спалахом або Адаптером спалаху для макрознімків.

Віньєтування

- За використання об'єктива кути екрана стають темнішими, ніж центр. Щоб посилити цей ефект (віньєтування), закрийте отвір з 1–2 зупинками.

A Елементи

DT 18-55mm F3.5-5.6 SAM, DT 55-200mm F4-5.6 SAM
1…Кільце фокусування 2…Кільце масштабування 3… Шкала фокусної довжини 4…Індекс фокусної довжини 5…Контакти об'єктива 6…Перемикач режиму фокусування 7…Індекс встановлення
DT 50mm F1.8 SAM, DT 30mm F2.8 Macro SAM
1...Кільце фокусування 2...Шкала відстаней* 3...Індекс відстаней 4...Контакти об'єктива 5...Перемикач режиму фокусування 6...Індекс встановлення
* Значення шкали відстані на DT 30mm F2.8 Macro SAM відрізняються від вказаних на малюнку.

B Приєднання та від'єднання об'єктива

Як приєднати об'єктив (див. рисунок B–1.)

1 Зніміть ковпачки із заднього й переднього об'єктивів та корпусу фотоапарата.
- Передній ковпачок для об'єктива можна приєднати двома способами: (1) та (2). Для приєднання або від'єднання ковпачка об'єктива, коли приєднано світлозахисний бленд об'єктива, використовуйте метод (2).
- Якщо кришка упаковки прикріплена, зніміть її, як описано у (3).

2 Зіставте жовтогарячі позначки на оправі об'єктива з жовтогарячими позначками на фотоапараті (позначки встановлення), а потім вставте об'єктив у отвір для встановлення у фотоапараті та обертайте його проти годинникової стрілки, доки він не зафіксується.
- Не натискайте на фотоапарації кнопку фіксації об'єктива під час його встановлення.
- Не встановлюйте об'єктив під кутом.

Як від'єднати об'єктив (див. рисунок B–2.)

Натискаючи та утримуючи кнопку фіксації об'єктива на фотоапарації, обертайте об'єктив проти годинникової стрілки, доки він не зупиниться, а потім від'єднайте його.

C Приєднання світлозахисного бленда об'єктива

(DT 18-55mm F3.5-5.6 SAM, DT 55-200mm F4-5.6 SAM)

Рекомендується використовувати світлозахисний бленд об'єктива для зниження яскравості світла та досягнення максимальної якості зображення.

Вставте бленд у отвір для встановлення на кінці оправи об'єктива та поверніть його проти годинникової стрілки, доки він стане на місце з клацанням.
- Світлозахисний бленд об'єктива не надається у комплекті із DT 18-55mm F3.5-5.6 SAM. Можна використовувати ALC-SH108 (продається окремо).
- Для зберігання переверніть світлозахисний бленд об'єктива та розмістіть його зворотнім боком на об'єктиві.

D Масштабування

(DT 18-55mm F3.5-5.6 SAM, DT 55-200mm F4-5.6 SAM)

Поверніть кільце масштабування, щоб встановити потрібну фокусну довжину.

E Фокусування

Під час використання функції автофокусу фотоапарат автоматично настроює фокус.
- Коли фотоапарат автоматично настроює фокус, не торкайтеся кільця автофокусування, що обертається.
- Функцію безпосереднього фокусування вручну, якою оснащений фотоапарат, не можна використовувати з цим об'єктивом. (Деякі фотоапарати не оснащені функцією безпосереднього фокусування вручну. Якщо камера обладнана цією функцією, пояснення цього обмеження містяться в посібнику з експлуатації камери в розділі, присвяченому фокусуванню.)
- Режими AF/MF не можна перемикати за допомогою кнопки режиму фокусування AF/MF на камері (кнопка режиму фокусування AF/MF може бути відсутня — це залежить від камери. Якщо камера обладнана цією функцією, пояснення цього обмеження містяться в посібнику з експлуатації камери в розділі, присвяченому фокусуванню).

У режимі MF (ручне фокусування) обертайте кільце фокусування в той час, коли дивитесь у видошукач тощо. (Див. рисунок E.)

Як переключати режими AF (автофокус)/MF (ручний фокус)

За допомогою перемикача режиму фокусування на об'єктиві можна перемикати режими AF та MF. Переконайтеся, що перемикач режиму фокусування (важілець) на камері перебуває у положенні AF.
- Для виконання фокусування вручну не забудьте встановити перемикач режиму фокусування у положення MF. Не обертайте диск фокусування, не встановивши положення MF. Обертання диска фокусування силоміць без увімкнення режиму MF може призвести до його пошкодження.

Як зробити знімок об'єкта з великої відстані у режимі MF

Позиція нескінченності має функцію певного настроювання для компенсування розфокусування, спричиненого зміною температури. Під час зйомки об'єкту з фокусуванням на безмежність в режимі MF, виконуйте фокусування за допомогою видошукача або інших засобів.

F Макрозйомка

(DT 30mm F2.8 Macro SAM)

Застережні заходи щодо використання доступного в продажу експонометра або функції зйомки з ручним спалахом

Під час зйомки близько до об'єкта за допомогою об'єктиву DT 30mm F2.8 Macro SAM, яскравість об'єктиву зменшується.
Під час зйомки в режимі автоматичної експозиції або в ручному режимі з вимірюванням (наприклад, в режимі AUTO камери), експозиція регулюється автоматично.
Під час використання доступного в продажу експонометра або під час зйомки з використання функції ручного спалаху, доступної на деяких зовнішніх спалахах, встановлюйте більш високе значення експозиції, ніж вказано.

Компенсація експозиції	+1 1/3	+1	+2/3	+1/3	0
Відстань зйомки (м)	0,129	0,132	0,143	0,181	0,519	∞

Русский

В данном руководстве содержатся сведения о применении каждого объектива. На отдельном бланке в "Примечаниях по использованию" содержится информация о мерах предосторожности, общих для всех объективов. Обязательно прочтите оба документа перед использованием объектива.

Настоящее руководство предназначено для нескольких моделей объективов.
Данный объектив предназначен для А-переходника, который можно использовать на камерах Sony α (моделях, оснащенных датчиком изображения размера APS-C). Нельзя использовать для камер 35-миллиметрового формата.
- Для иллюстрирования этого руководства используется DT 18-55mm F3.5-5.6 SAM, если не указана другая камера.

Примечания по использованию

- При использовании данного объектива с камерой с Е-переходником, прикрепите продаваемый отдельно установочный адаптер. Не прикрепляйте объектив непосредственно к камере с Е-переходником, что может привести к их повреждению.
- Если в составе комплекта приобретена модель DT 18-55mm F3.5-5.6 SAM, стандартная задняя крышка объектива ALC-R55 не включается в комплект, вместо нее включается упаковочная крышка.
- При переноске камеры с подсоединенным объективом следует постоянно держать и корпус, и объектив.
- Не следует удерживать камеру за какие-либо детали объектива, выдвигающиеся при трансфокации или фокусировке.

Меры предосторожности при использовании вспышки

- При использовании встроенной вспышки обязательно снимите бленду объектива и выполняйте съемку на расстоянии не менее 1 м от объекта съемки. При определенной комбинации положений объектива и вспышки объектив может частично закрывать свет вспышки, что приводит к возникновению тени в нижней части фотографии.
- При использовании Кольцевого света* или Макродвойной лампы-вспышки в комплекте* с объективом DT 50mm F1.8 SAM или DT 30mm F2.8 Macro SAM, используйте Световой макроадаптер*.
  * Кольцевой свет, Макродвойная лампа-вспышка в комплекте и Световой макроадаптер продаются отдельно.
- Объектив DT 18-55mm F3.5-5.6 SAM или DT 55-200mm F4-5.6 SAM не может использоваться с Кольцевым светом или Световым макроадаптером.

Виньетирование

- При использовании объектива углы экрана становятся темнее, чем его центр. Чтобы уменьшить этот эффект (называемый виньетированием), закройте диафрагму на 1–2 деления.

A Названия деталей

DT 18-55mm F3.5-5.6 SAM, DT 55-200mm F4-5.6 SAM
1...Кольцо фокусировки 2...Кольцо трансфокатора 3...Шкала фокусного расстояния 4...Индекс фокусного расстояния 5...Контакты объектива 6...Переключатель режима фокусировки 7...Указатель подсоединения
DT 50mm F1.8 SAM, DT 30mm F2.8 Macro SAM
1...Кольцо фокусировки 2...Шкала расстояний* 3...Индекс расстояний 4...Контакты объектива 5...Переключатель режима фокусировки 6...Указатель подсоединения
* Значения шкалы расстояния на DT 30mm F2.8 Macro SAM отличаются от указанных на рисунке.

B Подсоединение и отсоединение объектива

Подсоединение объектива (см. рис. B–1)

1 Снимите заднюю и переднюю крышки объектива, а также крышку корпуса камеры.
- Можно надеть или снять переднюю крышку объектива двумя способами. См. рис. (1) и (2). Если крышка объектива надевается или снимается, когда установлена бленда объектива, воспользуйтесь способом (2).
- Если прикреплена упаковочная крышка, снимите ее как показано на рис. (3).

B

1–1

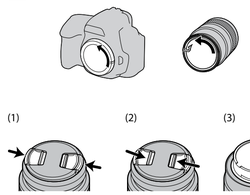

(1) (2) (3)

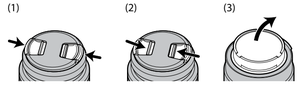

1–2

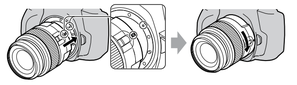

2

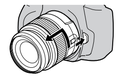

2 Совместите оранжевую метку на корпусе объектива с оранжевой меткой на фотокамере (показатель подсоединения объектива), затем вставьте объектив в камеру и поверните его по часовой стрелке до полной установки.
- Во время установки объектива не нажимайте кнопку извлечения объектива на фотокамере.
- Не устанавливайте объектив под углом.

Отсоединение объектива (см. рис. B–2)

Нажимая и удерживая кнопку извлечения объектива на фотокамере, поверните объектив против часовой стрелки до упора, а затем отсоедините объектив.

C Установка бленды объектива

(DT 18-55mm F3.5-5.6 SAM, DT 55-200mm F4-5.6 SAM)

Для уменьшения бликов и достижения максимального качества изображения рекомендуется использовать бленду объектива.

Поместите бленду объектива на выступ на конце корпуса объектива и поверните бленду по часовой стрелке до щелчка.
- Бленда объектива не прилагается к модели DT 18-55mm F3.5-5.6 SAM. Можно использовать ALC-SH108 (продается отдельно).
- Перед помещением на хранение переверните бленду объектива и установите ее на заднюю часть объектива.

D Зуммирование

(DT 18-55mm F3.5-5.6 SAM, DT 55-200mm F4-5.6 SAM)

Вращайте кольцо зуммирования до получения желаемого фокусного расстояния.

E Фокусировка

Когда используется автоматическая фокусировка, камера настраивает фокус автоматически.
- Когда камерой выполняется автоматическая фокусировка, не дотрагивайтесь до вращающегося кольца фокусировки.
- С этим объективом не может применяться реализуемая камерой функция прямой ручной фокусировки. (В некоторых камерах отсутствует функция прямой ручной фокусировки. Если в вашей камере есть эта функция, объяснение этого ограничения приведено в руководстве по эксплуатации камеры в разделе о фокусировке.)
- Невозможно переключать режимы AF/MF с помощью кнопки AF/MF на камере (на некоторых моделях камер кнопка AF/MF может отсутствовать. Если в вашей камере есть эта функция, объяснение этого ограничения приведено в руководстве по эксплуатации камеры в разделе о фокусировке).

В режиме MF (ручная фокусировка) поворачивайте кольцо фокусировки в то время, когда смотрите в видоискатель и т.п. (См. рис. E.)

Переключение режимов AF (автофокусировка)/MF (ручная фокусировка)

Можно переключаться между режимами AF и MF с помощью переключателя режима фокусировки на объективе. Убедитесь, что переключатель режима фокусировки (рычаг) на камере установлен в положение AF.
- Для ручной фокусировки обязательно установите переключатель режима фокусировки в положение MF. Не вращайте кольцо фокусировки, когда не установлен режим MF. Применение силы при вращении кольца фокусировки, когда не установлен режим MF, может привести к повреждению кольца фокусировки.

Съемка объекта на бесконечном расстоянии в режиме MF

Бесконечное расстояние обеспечивает для некоторых настроек компенсацию сдвига фокуса, вызываемого изменением температуры. При съемке объекта с фокусировкой на бесконечность в режиме MF, выполняйте фокусировку с помощью видоискателя или других средств.

F Макросъемка

(DT 30mm F2.8 Macro SAM)

Меры предосторожности при использовании имеющегося в продаже экспонометра или функции съемки с ручной вспышкой

При съемке близко к объекту с помощью объектива DT 30mm F2.8 Macro SAM, яркость объектива уменьшается.
При съемке в режиме автоматической экспозиции или в ручном режиме с измерением (например, в режиме AUTO камеры), экспозиция регулируется автоматически.
При использовании доступного в продаже экспонометра или при съемке с использованием функции ручной вспышки, доступной на некоторых внешних вспышках, устанавливайте более высокое значение экспозиции, чем указано.

Компенсация экспозиции	+1 1/3	+1	+2/3	+1/3	0
Расстояние съемки (м)	0,129	0,132	0,143	0,181	0,519	∞

Изготовитель: Сони Корпорейшн
Адрес: 1-7-1 Конан,
Минато-ку, Токио 108-0075, Япония
Страна-производитель:
SAL1855: Таиланд
SAL55200-2/SAL50F18/SAL30M28: Китай

C

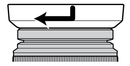

D

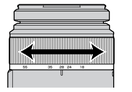

E

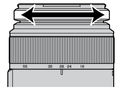

Технічні характеристики

Технические характеристики

Найменування (модель)	Фокусна відстань, еквівалент формату 35 мм*1 (мм)	Лінза, групи-елементи	Кут огляду*1	Мінімальний фокус*2 (м)	Максимальне збільшення (X)	Мінімальна діафрагма об'єктива	Діаметр фільтра (мм)	Габаритні розміри (макс. діаметр × висота) (Приблз., мм)	Вага (Прибл., г)
Название (Название модели)	Фокусное расстояние в 35-миллиметровом эквиваленте*1 (мм)	Группы элементов объектива	Угол обзора*1	Минимальное фокусное расстояние*2 (м)	Максимальное увеличение (X)	Минимальная диафрагма	Диаметр фильтра (мм)	Габариты (максимальный диаметр × высота) (приблиз., мм)	Масса (приблиз., г)
DT 18-55mm F3.5-5.6 SAM (SAL1855)	27-82,5	7-8	76°-29°	0,25	0,34	f/22-36	55	69,5×69	210
DT 55-200mm F4-5.6 SAM (SAL55200-2)	82,5-300	9-13	29°-8°	0,95	0,29	f/32-45	55	71,5×85	305
DT 50mm F1.8 SAM (SAL50F18)	75	5-6	32°	0,34	0,2	f/22	49	70×45	170
DT 30mm F2.8 Macro SAM (SAL30M28)	45	5-6	50°	0,129	1	f/22	49	70×45	150

*1 Значення фокусної відстані, еквівалентної 35-мм формату, і кут огляду стосуються цифрових фотоапаратів зі змінним об'єктивом, обладнаних датчиком зображення розміру APS-C.
*2 Мінімальний фокус – це найкоротша відстань від сенсора зображення до об'єкта.

- Даний об'єктив оснащений кодувальником відстані. Кодувальник відстані забезпечує більш точне вимірювання (ADI) шляхом використання спалаху для даного процесу.
- Залежно від механізму об'єктива фокусна довжина може змінитися внаслідок зміни відстані зйомки. Фокусна довжина передбачає, що в об'єктиві фокус настроюється у положенні нескінченності.

Елементи, що надаються з об'єктивом
DT 18-55mm F3.5-5.6 SAM: об'єктив (1), Передній ковпачок для об'єктива (1), Задній ковпачок для об'єктива* (1), набір друкованої документації
* Якщо об'єктив був придбаний як частина комплекту, натомість надається кришка упаковки.
DT 55-200mm F4-5.6 SAM: об'єктив (1), Передній ковпачок для об'єктива (1), Задній ковпачок для об'єктива (1), світлозахисний бленд об'єктива (1), набір друкованої документації
DT 50mm F1.8 SAM/DT 30mm F2.8 Macro SAM: об'єктив (1), Передній ковпачок для об'єктива (1), Задній ковпачок для об'єктива (1), набір друкованої документації
Конструкцію та технічні характеристики може бути змінено без оповіщення.

α - торгова марка Sony Corporation.

*1 Значения фокусного расстояния, эквивалентного 35-мм формату, и угол обзора относятся к цифровым фотоаппаратам со сменными объективами, оснащенными датчиком изображения размера APS-C.
*2 Минимальным фокусным расстоянием является самое маленькое расстояние от сенсора изображения до объекта съемки.

- Данный объектив оснащен кодировщиком расстояния. Кодировщик расстояния обеспечивает более точное измерение (ADI) путем использования вспышки для данного процесса.
- В зависимости от механизма объектива фокусное расстояние может изменяться при каждом изменении расстояния до снимаемого объекта. Фокусное расстояние предполагает неограниченную фокусировку объектива.

Комплект поставки
DT 18-55mm F3.5-5.6 SAM: объектив (1), передняя крышка объектива (1), задняя крышка объектива* (1), набор печатной документации.
* Если объектив приобретен в составе комплекта, в комплект включена упаковочная крышка.
DT 55-200mm F4-5.6 SAM: объектив (1), передняя крышка объектива (1), задняя крышка объектива (1), бленда объектива (1), набор печатной документации.
DT 50mm F1.8 SAM /DT 30mm F2.8 Macro SAM: объектив (1), передняя крышка объектива (1), задняя крышка объектива (1), набор печатной документации.
Конструкция и характеристики могут изменяться без предварительного уведомления.

α является товарным знаком Sony Corporation.

A

DT 18-55mm F3.5-5.6 SAM

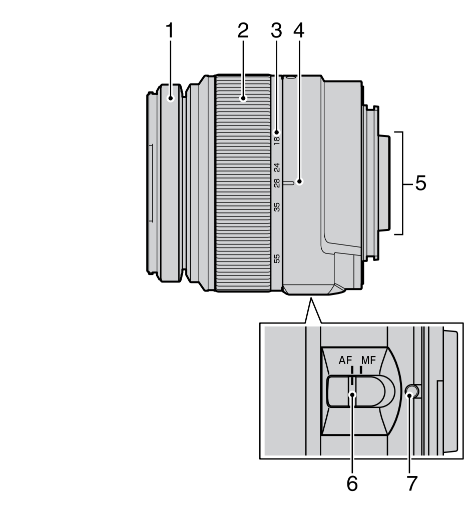

DT 55-200mm F4-5.6 SAM

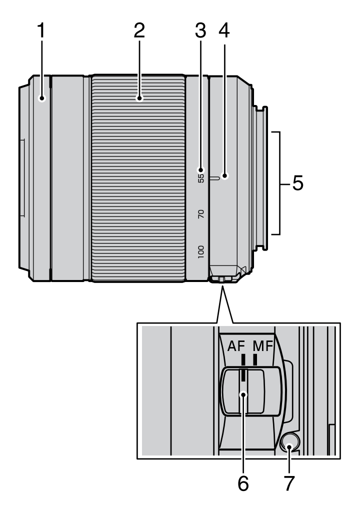

DT 50mm F1.8 SAM
DT 30mm F2.8 Macro SAM

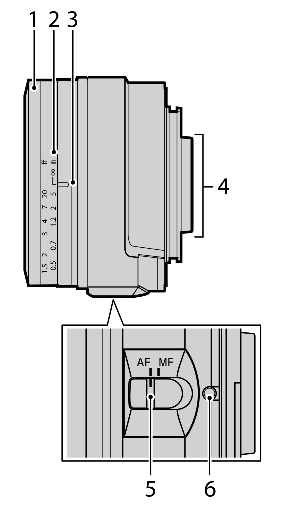

B

1-1

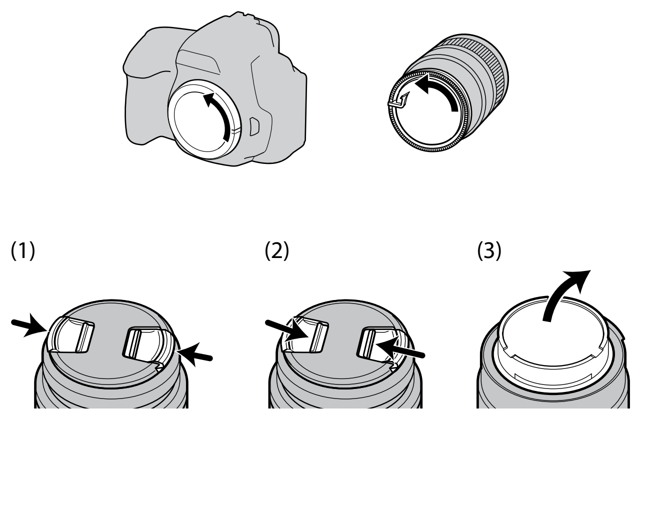

1-2

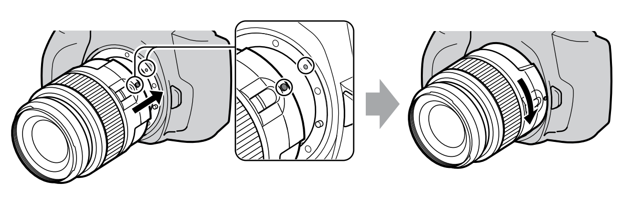

2

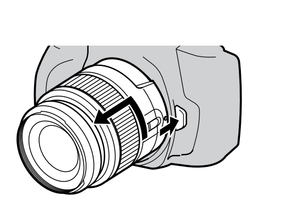

C

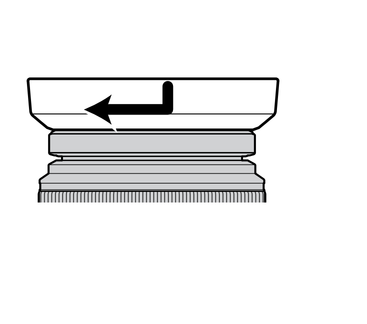

D

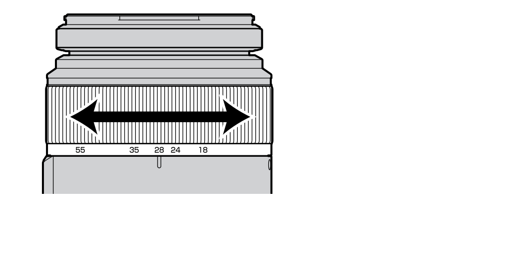

E

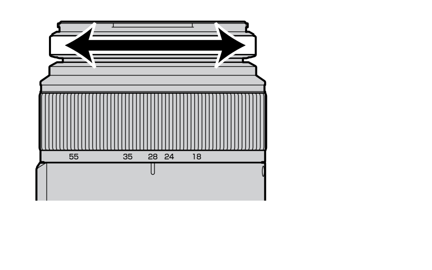

中文(繁)

在本使用說明書中，可以找到關於使用各鏡頭的資訊。在另頁上的“使用前的注意事項”，可以找到如使用注意事項等關於鏡頭的一般注意事項。使用鏡頭前，務必閱讀以上文件。

本使用說明書適用於多種不同鏡頭。

此鏡頭是專為 Sony α 相機而設計的 A-安裝座鏡頭（配備APS-C 尺寸影像感應器的型號）。您不能在 35mm 規格的相機上使用。

- 本手冊使用 DT 18-55mm F3.5-5.6 SAM 為圖解，除非另有說明。

使用注意事項

- 搭配有E安裝座的相機使用本鏡頭時，請加裝另售的卡口轉接器。 請勿將鏡頭直接裝上E安裝座相機，否則相機與鏡頭都可能會受損。
- 如果購買的DT 18-55mm F3.5-5.6 SAM 為組件中的部件，則不含標準鏡頭後蓋ALC-R55，而是安裝包裝蓋。
- 攜帶已安裝鏡頭的相機時，務必平穩握住相機和鏡頭。
- 請勿握住變焦或對焦時鏡頭突出的任何部分。

使用閃光燈的注意事項

- 使用相機的內建閃光燈時，請先移除鏡頭遮光罩，然後再從距離目標 1m 的位置進行拍攝。使用某些鏡頭/閃光組合時，鏡頭可能會阻擋部分的閃光燈源，進而導致相片底部出現陰影。
- 搭配DT 50mm F1.8 SAM或DT 30mm F2.8 Macro SAM使用環形持續燈*或微距雙燈閃光燈套件*時，請使用微距燈轉接環*。
  * 環形持續燈、微距雙燈閃光燈套件和微距燈轉接環為另售產品。
- The DT 18-55mm F3.5-5.6 SAM或DT 55-200mm F4-5.6 SAM無法搭配環形持續燈或微距燈轉接環使用。

周邊暗角

- 使用鏡頭時，螢幕角落可能會變地比螢幕中心暗。要降低該現象（周邊暗角），請縮小 1 到 2 個孔徑距離。

A 各部名稱

DT 18-55mm F3.5-5.6 SAM, DT 55-200mm F4-5.6 SAM

1...對焦圈 2...變焦圈 3...焦距刻度 4...焦距指示 5...鏡頭接點 6...對焦模式開關 7...安裝指示

DT 50mm F1.8 SAM, DT 30mm F2.8 Macro SAM

1...對焦圈 2...距離刻度* 3...距離指示 4...鏡頭接點 5...對焦模式開關 6...安裝指示

* DT 30mm F2.8 Macro SAM 上的距離比例數字與圖例中有所不同。

B 安裝/取下鏡頭

安裝鏡頭（見圖示 B-1。）

1 **取下鏡頭的前後蓋以及相機的機身蓋。**
- 有(1)和(2)兩種方式可以安裝/取下鏡頭前蓋。要連帶鏡頭遮光罩一同安裝/取下鏡頭蓋時，請使用方法(2)。
- 如果已安裝包裝蓋，請如圖(3)所示取下。

2 **對齊鏡身橘色指示和相機機身上的橙色指示（安裝指示），然後將鏡頭放進相機安裝部位並順時針方向旋轉直到鎖緊爲止。**
- 安裝鏡頭時，請勿按下相機上的鬆開鏡頭鍵。
- 請勿傾斜安裝鏡頭。

取下鏡頭（見圖示 B-2。）

按住相機上的鬆開鏡頭鍵，逆時針方向旋轉鏡頭直至鏡頭鬆開，然後再取下鏡頭。

C 安裝鏡頭遮光罩

(DT 18-55mm F3.5-5.6 SAM, DT 55-200mm F4-5.6 SAM)

建議您使用鏡頭遮光罩以降低炫光現象，以確保影像最佳品質。

將遮光罩放入鏡身前端，再順時針方向旋轉遮光罩直到鎖緊爲止。

- DT 18-55mm F3.5-5.6 SAM 不含鏡頭遮光罩。您可以使用 ALC-SH108（另售）。
- 存放時，請將鏡頭遮光罩翻過來並將其倒過來放在鏡頭上。

D 變焦

(DT 18-55mm F3.5-5.6 SAM, DT 55-200mm F4-5.6 SAM)

旋轉變焦圈以調至理想的焦距。

E 對焦

使用自動對焦時，相機會自動調整焦距。

- 相機自動對焦時，請勿觸碰旋轉對焦圈。
- 此鏡頭無法使用相機的直接手動對焦功能。（某些相機不具備直接手動對焦功能。如果相機具有此功能，將在相機使用說明書的對焦章節中對此限制進行說明）
- 您無法使用相機上的 AF/MF 按鈕切換 AF/MF 模式（視相機而定，可能沒有 AF/MF 按鈕。如果相機具有此功能，將在相機使用說明書的對焦章節中對此限制進行說明）。

在MF（手動對焦）模式下，透過觀景窗觀看時，可轉動對焦圈以對焦。（見圖示E。）

切換 AF（自動對焦）/MF（手動對焦）模式

您可以使用鏡頭上的對焦模式開關，在AF和MF之間切換。務必將相機上的對焦模式開關（桿）設定為AF。

- 務必將對焦模式開關設定為MF，以進行手動對焦。請勿在未設定為MF的情況下旋轉對焦圈。未切換到MF而強行旋轉對焦圈可能會損壞對焦圈。

在 MF 模式下拍攝無限遠的目標

無限遠位置提供一些調整，以補償因溫度變化造成的焦距移位。在MF模式下拍攝無限遠的目標時，請透過觀景窗或其他方式對焦。

F 微距攝影

(DT 30mm F2.8 Macro SAM)

使用市售測光表或手動閃光功能注意事項

使用DT 30mm F2.8 Macro SAM靠近拍攝物拍攝時，需降低鏡頭的亮度。

以自動曝光模式或手動測光模式(例如，相機的AUTO模式)拍攝時，會自動調整曝光。

在某些外接閃光燈上使用市售測光表或手動閃光功能拍攝時，請將曝光值設為高於指定的值。

曝光補償	+1 1/3	+1	+2/3	+1/3	0	
拍攝距離（公尺）	0.129	0.132	0.143	0.181	0.519	∞

한국어

본 사용설명서에는 각 렌즈의 사용법이 나와 있습니다. 사용 시 주의사항과 같이 렌즈에 공통적으로 적용되는 주의사항은 별지로 된 " 사용 전 주의사항 " 에 있습니다. 렌즈를 사용하기 전에 두 가지 설명서를 모두 읽으십시오.

본 사용설명서는 여러 다른 렌즈와 함께 사용 가능합니다.

이 렌즈는 Sony α 카메라에서 사용할 수 있는 A 마운트용으로 설계된 렌즈입니다(APS-C 크기 이미지 센서가 장착된 모델). 35mm형 카메라에는 사용할 수 없습니다.

- 이 설명서에서는 다른 언급이 없는 한 DT 18-55mm F3.5-5.6 SAM 가 설명에 사용됩니다.

사용 시 주의사항

- E 마운트 카메라와 함께 본 렌즈를 사용하는 경우에는 별매의 마운트 어댑터를 부착해 주십시오. E 마운트 카메라에 렌즈를 직접 부착하면 카메라와 렌즈 모두를 손상시킬 수 있습니다.
- 키트 구성품인 DT 18-55mm F3.5-5.6 SAM을 구입한 경우 표준 뒤쪽 렌즈 캡인 ALC-R55가 포함되어 있지 않고 그 대신 포장용 뚜껑이 부착되어 있습니다.
- 렌즈를 부착한 채로 카메라를 옮길 때에는 카메라와 렌즈를 모두 안정되게 잡으십시오.
- 줌 또는 초점을 조절할 때에는 튀어나온 렌즈의 어떤 부분도 잡지 마십시오.

플래시 사용에 대한 주의사항

- 카메라 내장 플래시를 사용할 경우 렌즈 후드를 분리한 다음 피사체에서 최소한 1m 거리를 두고 촬영하십시오. 일부 렌즈/플래시 조합의 경우 렌즈가 플래시의 빛을 부분적으로 차단하여 사진 아래쪽에 음영이 나타날 수 있습니다.
- DT 50mm F1.8 SAM 또는 DT 30mm F2.8 Macro SAM과 함께 링 라이트* 또는 매크로 트윈 플래시*를 사용하는 경우 매크로 조명 어댑터*를 사용하십시오.
  * 링 라이트, 매크로 트윈 플래시 키트 및 매크로 조명 어댑터는 별매됩니다.
- DT 18-55mm F3.5-5.6 SAM 또는 DT 55-200mm F4-5.6 SAM은 링 라이트 또는 매크로 조명 어댑터와 함께 사용할 수 없습니다.

비네트

- 렌즈를 사용할 때 화면의 귀퉁이가 화면 중간에 비해 어둡게 될 수 있습니다. 이러한 현상(비네트라고 함)을 없애려면 조리개를 1에서 2 스톱 정도 닫으십시오.

A 부품명

DT 18-55mm F3.5-5.6 SAM, DT 55-200mm F4-5.6 SAM

1...초점 링 2...줌 링 3...초점 거리 눈금 4...초점 거리 인덱스 5...렌즈 컨택트 6...초점 모드 스위치 7...마운팅 인덱스

DT 50mm F1.8 SAM, DT 30mm F2.8 Macro SAM

1...초점 링 2... 거리 눈금* 3... 거리 인덱스 4...렌즈 컨택트 5...초점 모드 스위치 6...마운팅 인덱스

* DT 30mm F2.8 Macro SAM의 거리 눈금 숫자는 그림과 다릅니다.

B 렌즈 부착/탈착

렌즈를 부착하려면(그림 B-1 참조.)

1 **앞뒤 렌즈 캡과 카메라 본체 캡을 떼어냅니다.**
- 앞쪽 렌즈 캡을 (1)과 (2)의 두 가지 방법으로 부착/탈착할 수 있습니다. 렌즈 후드를 부착한 상태에서 렌즈 캡을 부착/탈착 때에는 방법 (2)를 사용하십시오.
- 포장용 뚜껑이 부착되어 있으면 (3)과 같이 해서 떼어 냅니다.

2 **렌즈 배럴의 주황색 인덱스를 카메라의 주황색 인덱스(마운팅 인덱스)에 맞춘 다음, 렌즈를 카메라 마운트에 끼워 넣고 찰칵 소리가 날 때까지 시계 방향으로 돌립니다.**
- 렌즈를 장착할 때 카메라의 렌즈 릴리즈 버튼을 누르지 마십시오.
- 렌즈를 경사지게 장착하지 마십시오.

렌즈를 탈착하려면(그림 B-2 참조.)

카메라의 렌즈 릴리즈 버튼을 누른 채로 렌즈가 더 이상 돌아가지 않을 때까지 시계 반대 방향으로 렌즈를 돌린 다음, 렌즈를 탈착하십시오.

C 렌즈 후드 부착

(DT 18-55mm F3.5-5.6 SAM, DT 55-200mm F4-5.6 SAM)

플래어 현상을 줄이고 사진의 화질을 최대화하려면 렌즈 후드를 사용하는 것이 좋습니다.

렌즈 배럴의 끝에 있는 마운트에 후드를 맞춰 끼우고 찰칵하는 소리가 날 때까지 후드를 시계 방향으로 돌리십시오.

- DT 18-55mm F3.5-5.6 SAM에는 렌즈 후드가 포함되어 있지 않습니다. ALC-SH108(별매)을 사용할 수 있습니다.
- 보관 시에는 렌즈 후드를 뒤집어서 렌즈에 거꾸로 씌워 놓으십시오.

D 줌

(DT 18-55mm F3.5-5.6 SAM, DT 55-200mm F4-5.6 SAM)

원하는 초점 거리로 줌 링을 돌리십시오.

E 초점

자동 초점을 사용하면 카메라에서 자동으로 초점이 조절됩니다.

- 카메라에서 초점이 자동으로 조절될 때에는 회전하는 초점 링을 건드리지 마십시오.
- 이 렌즈에서는 카메라의 다이렉트 수동 초점 기능을 사용할 수 없습니다. (일부 카메라에는 다이렉트 수동 초점 기능이 없습니다. 이 기능이 있는 카메라의 경우 카메라의 사용설명서에서 초점 조절 부분에 이러한 제한 관련 설명이 나옵니다).
- 카메라의 AF/MF 버튼으로 AF/MF 모드를 전환할 수 없습니다(AF/MF 버튼이 없는 카메라도 있습니다. 이 기능이 있는 카메라의 경우 카메라의 사용설명서에서 초점 조절 부분에 이러한 제한 관련 설명이 나옵니다).

MF(수동 초점) 모드에서는 뷰파인더 등으로 보면서 초점 링을 돌려 주십시오. (그림 E 참조.)

AF(자동 초점)/MF(수동 초점) 모드를 전환하려면

렌즈의 초점 모드 스위치로 AF 및 MF를 번갈아 전환할 수 있습니다. 카메라의 초점 모드 스위치(레버)를 AF로 설정했는지 확인하십시오.

- 수동 초점의 경우 초점 모드 스위치를 MF로 설정했는지 확인하십시오. MF로 설정하지 않고 초점 링을 돌리지 마십시오. MF로 설정하지 않고 초점 링을 억지로 돌리면 초점 링이 손상될 수 있습니다.

무한 거리에 있는 피사체를 MF 모드로 촬영하려면

온도 변화에 의한 초점 이동을 보정할 수 있도록 하기 위해 무한 위치에서 얼마간 더 조절이 가능합니다. MF 모드에서 피사체를 무한대로 맞추어 촬영하는 경우에는 뷰파인더를 확인하거나 다른 방법으로 초점을 맞추십시오.

F 매크로 촬영

(DT 30mm F2.8 Macro SAM)

상용의 노출계 또는 수동 플래시 촬영 기능 사용시의 주의사항

DT 30mm F2.8 Macro SAM으로 피사체 가까이에서 촬영하는 경우, 렌즈 밝기가 줄어듭니다.

자동 노출 모드 또는 측광 수동 모드로 촬영하는 경우(예를 들면 카메라의 AUTO 모드), 노출은 자동으로 조정됩니다.

상용의 노출계를 사용할 때나 일부 외장 플래시 기기에서 이용할 수 있는 수동 플래시 기능으로 촬영하는 경우에는 표시된 값보다 높게 노출을 설정합니다.

노출 보정	+1 1/3	+1	+2/3	+1/3	0	
촬영 거리(m)	0.129	0.132	0.143	0.181	0.519	∞

D استعمال الزوم (التكبير/التصغير)

(DT 18-55mm F3.5-5.6 SAM, DT 55-200mm F4-5.6 SAM)

أدِر حلقة الزوم إلى الطول البؤري المرغوب.

E التركيز البؤري

عند استعمال وضع التركيز البؤري التلقائي، تقوم الكاميرا بضبط التركيز البؤري تلقائياً.

- أثناء عملية ضبط التركيز البؤري التلقائي، لا تعمد الى لمس حلقة التركيز البؤري أو تدويرها.
- عند استعمال هذه العدسة، لا يمكن استعمال وظيفة التركيز البؤري المباشر الخاصة بالكاميرا. (بعض الكاميرات غير مزودة بوظيفة التركيز البؤري المباشر. إذا كانت كاميرتك مزودة بهذه الوظيفة، قيود استعمالها مشروحة في قسم التركيز البؤري الوارد في دليل التعليمات المرفق مع كاميرتك.)
- لا يمكنك التحويل بين التركيز البؤري التلقائي AF والتركيز البؤري اليدوي MF باستعمال زر وضع التركيز البؤري التلقائي AF/ اليدوي MF الموجود على الكاميرا (وفقاً للكاميرات، زر وضع التركيز البؤري التلقائي AF/ اليدوي MF غير مرفق. إذا كانت كاميرتك مزودة بهذه الوظيفة، قيود استعمالها مشروحة في قسم التركيز البؤري الوارد في دليل التعليمات المرفق مع كاميرتك.).

في وضع MF (التركيز البؤري اليدوي)، قم بتدوير حلقة التركيز البؤري أثناء مشاهدة الهدف عبر منظار الرؤية، الخ. (راجع الشكل التوضيحي E)

للتحويل بين وضع التركيز البؤري التلقائي AF ووضع التركيز البؤري اليدوي MF

يمكنك التحويل بين التركيز البؤري التلقائي AF والتركيز البؤري اليدوي MF باستعمال مفتاح وضع التركيز البؤري الموجود على العدسة. تأكد من ضبط مفتاح (ذراع) وضع التركيز البؤري الموجود على الكاميرا على التركيز البؤري التلقائي AF.

- تأكد من ضبط مفتاح وضع التركيز البؤري على MF للتركيز البؤري يدوياً. لا تعمد الى تدوير حلقة التركيز البؤري بدون ضبط مفتاح وضع التركيز البؤري على MF. إذا قمت بتدوير حلقة التركيز البؤري بقوة بدون ضبطه على التركيز البؤري اليدوي MF، فإنه قد يؤدي الى تعرض حلقة التركيز البؤري للتلف.

لالتقاط الهدف باستعمال وضع ما لا نهاية عندما يكون الوضع التركيز البؤري اليدوي MF مختاراً

عند استعمال وضع ما لا نهاية، يمكنك تنفيذ بعض عمليات الضبط لتصليح التغير في التركيز البؤري الناشئ عن التغير في درجة الحرارة. لالتقاط الهدف باستعمال وضع ما لا نهاية عندما يكون وضع التركيز البؤري اليدوي MF مختاراً، قم باستعمال منظار الرؤية أو وسائط أخرى لضبط التركيز البؤري.

F التصوير بوضع التكبير

(DT 30mm F2.8 Macro SAM)

تنبيهات احتياطية حول استعمال معاير التعريض الضوئي المتوفر تجارياً أو وظيفة التصوير بواسطة الفلاش اليدوي

عند التصوير بالقرب من هدف بواسطة DT 30mm F2.8 Macro SAM، يقل سطوع العدسة.
عند التصوير بوضع التعريض الضوئي التلقائي أو الوضع اليدوي المعاير (على سبيل المثال، الوضع AUTO للكاميرا)، يتم ضبط التعريض الضوئي تلقائياً.
عند استعمال معاير التعريض الضوئي المتوفر تجارياً أو التصوير بواسطة وظيفة الفلاش اليدوي المتاحة في بعض وحدات الفلاش الخارجي، قم بضبط التعريض الضوئي أعلى من القيمة المحددة.

تعويض التعريض الضوئي	+1 1/3	+1	+2/3	+1/3	0	
مسافة التصوير (م)	0.129	0.132	0.143	0.181	0.519	∞

عربي

ستجد المعلومات عن استعمال كل عدسة في هذا الدليل. توجود تنبيهات احتياطية مشتركة للعدسات مثل ملاحظات حول الاستعمال في «تنبيهات احتياطية حول الاستعمال» على صحيفة منفصلة. يرجى التأكد من قراءة كل منهما قبل استعمال العدسة.

هذا الكتيب للإستعمال مع عدسات بأنواع مختلفة.
هذه العدسة مصممة للقاعدة A التي يمكن استعمالها على الكاميرات Sony α (الموديلات المجهزة بمستشعر الصورة بحجم APS-C). لا يمكن استعمالها على الكاميرات طراز 35 مم.

- تم استخدام الموديل DT 18-55mm F3.5-5.6 SAM للأشكال التوضيحية في هذا الكتاب، ما لم يشار إلى غير ذلك.

ملاحظات حول الاستعمال

- عند استعمال هذه العدسة مع كاميرا مجهزة بالقاعدة E، قم بتركيب معدل تركيب القاعدة يُباع بشكل منفصل. لا تقم بتركيب العدسة على كاميرا مجهزة بالقاعدة E مباشرة وإلا قد تعرض كلاهما للتلف.
- إذا قمت بشراء العدسة DT 18-55mm F3.5-5.6 SAM كقطعة من الطقم، فإن غطاء العدسة الخلفي ALC-R55 غير مشمول، ومرفقة بغطاء التخزين بدلاً منه.
- عند حمل الكاميرا مع كون العدسة مركبة عليها، تأكد من حمل كل من الكاميرا والعدسة بإحكام.
- لا تعمد الى مسك أي جزء من العدسة التي تمتد عند استعمال وظيفة الزوم أو ضبط التركيز البؤري.

تنبيه حول استعمال الفلاش

- عند استعمال فلاش مدمج ضمن الكاميرا، تأكد من نزع مظلة العدسة والتصوير من مسافة متر واحد على الأقل عن هدفك. عند استعمال أنواع معينة من العدسات/الفلاشات معاً، يمكن للعدسة أن تحجب ضوء الفلاش بشكل جزئي ما يؤدي إلى ظهور ظل بأسفل الصورة.
- عند استعمال ضوء الحلقة* أو طقم فلاش الماكرو المزدوج* مع DT 50mm F1.8 SAM أو DT 30mm F2.8 Macro SAM، استعمل مهايئ ضوء الماكرو*.
  * كل من ضوء الحلقة وطقم فلاش الماكرو المزدوج ومهايئ ضوء الماكرو يباع بشكل منفصل.
- لا يمكن استعمال DT 18-55mm F3.5-5.6 SAM أو DT 55-200mm F4-5.6 SAM مع ضوء الحلقة أو مهايئ ضوء الماكرو.

Vignetting

- عندما تستعمل العدسة، تصبح أركان الشاشة أكثر إعتاماً من من منتصفها. لتقليل تأثير هذه الظاهرة (التي تسمّى vignetting)، أغلِق فتحة العدسة بمقدار وقفة واحدة أو وقفتين.

A أسماء الأجزاء

DT 18-55mm F3.5-5.6 SAM, DT 55-200mm F4-5.6 SAM

1...حلقة التركيز البؤري 2...حلقة الزوم (التكبير/التصغير) 3...مقياس الطول البؤري 4...مؤشر الطول البؤري 5...ملامسات توصيل العدسة 6...مفتاح وضع التركيز البؤري 7...مؤشر التركيب

DT 50mm F1.8 SAM, DT 30mm F2.8 Macro SAM

1...حلقة التركيز البؤري 2...مقياس المسافة* 3...مؤشر المسافة 4...ملامسات توصيل العدسة 5...مفتاح وضع التركيز البؤري 6...مؤشر التركيب

* تختلف أرقام مقياس المسافة الموجودة على العدسة DT 30mm F2.8 Macro SAM عن تلك الموجودة في الشكل التوضيحي.

B تركيب/نزع العدسة

لتركيب العدسة (راجع الشكل التوضيحي 1-B.)

1 انزع غطائي العدسة الأمامي والخلفي وغطاء جسم الكاميرا.
- يمكنك تركيب/نزع غطاء العدسة بالطريقتين (1) و(2). عند تركيب/نزع غطاء العدسة بينما تكون مظلة العدسة مركّبة عليها، استعمل الطريقة (2).
- إذا كان غطاء التخزين مركباً على العدسة، انزعه كما هو موضح في (3).

2 قم بمحاذاة المؤشر البرتقالي على اسطوانة العدسة مع المؤشر البرتقالي على الكاميرا (مؤشر التركيب)، ثم أدخِل العدسة في حاضنة تركيب العدسة وأدِرها باتجاه عقارب الساعة إلى أن تصدر عنها طقة.
- لا تضغط زر تحرير العدسة الموجود على الكاميرا عند تركيب العدسة.
- لا تعمد إلى تركيب العدسة مائلة بزاوية.

لنزع العدسة (راجع الشكل التوضيحي 2-B.)

أثناء الضغط والإستمرار في ضغط زر تحرير العدسة الموجود على الكاميرا، قم بتدوير العدسة بعكس اتجاه عقارب الساعة حتى تتوقف، ثم فك العدسة.

C تركيب مظلة العدسة

(DT 18-55mm F3.5-5.6 SAM, DT 55-200mm F4-5.6 SAM)

يُوصى باستعمال مظلة العدسة لتقليل الوهج وضمان أفضل جودة للصور.

قم بتركيب مظلة العدسة على طرف اسطوانة العدسة وأدِر مظلة العدسة باتجاه عقارب الساعة إلى أن تنطبق مع صدور صوت طقة.

- مظلة العدسة غير مشمولة في DT 18-55mm F3.5-5.6 SAM. يمكنك استعمال ALC-SH108 (يباع بصورة منفصلة).
- عند التخزين، اقلِب مظلة العدسة وضعها على العدسة باتجاه معكوس نحو الخلف.

規格 주요 제원

名稱（型號名稱） 이름（모델명）	等效於 35mm 規格焦距*1 (mm) 35mm형 등가 초점 길이*1 (mm)	鏡頭組元件 렌즈 군-매	視角*1 뷰 앵글*1	最小對焦*2 (m) 최소 초점*2 (m)	最大放大倍數(X) 최대 확대 (X)	最小光圈值 최소 f-스톱	濾光鏡直徑 (mm) 필터 지름 (mm)	尺寸(最大直徑×高)(約 mm) 외형 치수 (최대 지름 × 높이) (약 mm)	質量(約 g) 중량(약 g)
DT 18-55mm F3.5-5.6 SAM (SAL1855)	27-82.5	7-8	76°-29°	0.25	0.34	f/22-36	55	69.5×69	210
DT 55-200mm F4-5.6 SAM (SAL55200-2)	82.5-300	9-13	29°-8°	0.95	0.29	f/32-45	55	71.5×85	305
DT 50mm F1.8 SAM (SAL50F18)	75	5-6	32°	0.34	0.2	f/22	49	70×45	170
DT 30mm F2.8 Macro SAM (SAL30M28)	45	5-6	50°	0.129	1	f/22	49	70×45	150

*1 35mm 的等效焦距值和視角是以配有 APS-C 尺寸影像感應器的可換鏡頭數碼相機為準。
*2 最小對焦就是影像感應器到拍攝物體的最短距離。

- 此鏡頭配有距離編碼器。 此距離編碼器可藉由使用閃光燈而達到更精確的測量（ADI）。
- 依鏡頭結構不同，焦距會因拍攝距離變化而有所不同。焦距預設鏡頭對焦在無限遠。

所含物品
DT 18-55mm F3.5-5.6 SAM：鏡頭（1）、鏡頭前蓋（1）、鏡頭後蓋*（1）、成套印刷文件
* 如果購買的鏡頭為組件中的部件，則包含包裝蓋。
DT 55-200mm F4-5.6 SAM：鏡頭（1）、鏡頭前蓋（1）、鏡頭後蓋（1）、鏡頭遮光罩（1）、成套印刷文件
DT 50mm F1.8 SAM/DT 30mm F2.8 Macro SAM：鏡頭（1）、鏡頭前蓋（1）、鏡頭後蓋（1）、成套印刷文件
設計和規格有所變更時，恕不另行奉告。

α 爲 Sony Corporation 的商標。

*1 35mm형 등가 초점 길이 및 뷰 앵글은 APS-C 크기 이미지 센서가 장착된 렌즈 교환 가능 디지털 카메라에 기반을 둔 값입니다.
*2 최소 초점은 이미지 센서로부터 피사체까지의 최단 거리입니다.

- 이 렌즈에는 거리 인코더가 장착되어 있습니다. 거리 인코더를 사용하면 처리에 플래시를 사용해서 더욱 미세한 측정(ADI)이 가능합니다.
- 렌즈 메커니즘에 따라 촬영 거리가 바뀌면 초점 길이도 바뀔 수 있습니다. 초점 길이는 렌즈 초점을 무한대로 맞추었을 때를 가정한 것입니다.

포함된 품목
DT 18-55mm F3.5-5.6 SAM: 렌즈(1), 앞쪽 렌즈 캡(1), 뒤쪽 렌즈 캡*(1), 설명서 책자 세트
* 키트 구성품인 렌즈를 구입한 경우 포장용 뚜껑이 대신 포함되어 있습니다.
DT 55-200mm F4-5.6 SAM: 렌즈(1), 앞쪽 렌즈 캡(1), 뒤쪽 렌즈 캡(1), 렌즈 후드(1), 설명서 책자 세트
DT 50mm F1.8 SAM/DT 30mm F2.8 Macro SAM: 렌즈(1), 앞쪽 렌즈 캡(1), 뒤쪽 렌즈 캡(1), 설명서 책자 세트
디자인 및 사양은 사전 예고 없이 변경될 수 있습니다.

α은 Sony Corporation의 상표입니다.

المواصفات

الأسم (أسم الموديل)	الطول البؤري المعادل لطراز 35 مم*1 (مم)	مجموعات-عناصر العدسة	زاوية النظر*1	أدنى تركيز بؤري*2 (م)	أقصى قدرة تكبير (× «مرّة»)	أدنى وقفة f	قطر المرشّح (مم)	الأبعاد (أقصى قطر × ارتفاع) (تقريباً، مم)	الكتلة (تقريباً، جم)
DT 18-55mm F3.5-5.6 SAM (SAL1855)	27-82.5	7-8	76°-29°	0.25	0.34	f/22-36	55	69.5×69	210
DT 55-200mm F4-5.6 SAM (SAL55200-2)	82.5-300	9-13	29°-8°	0.95	0.29	f/32-45	55	71.5×85	305
DT 50mm F1.8 SAM (SAL50F18)	75	5-6	32°	0.34	0.2	f/22	49	70×45	170
DT 30mm F2.8 Macro SAM (SAL30M28)	45	5-6	50°	0.129	1	f/22	49	70×45	150

*1 تم تحديد القيم الخاصة بالبعد البؤري وزاوية المشاهدة بصيغة 35 مم على أساس الكاميرات الرقمية بعدسة قابلة للتبديل المجهزة بمستشعر الصورة بحجم APS-C.
*2 أدنى تركيز بؤري هو أقصر مسافة من مستشعر الصورة إلى الهدف.

- هذه العدسة مجهزة بجهاز تشفير المسافة. جهاز تشفير المسافة يسمح بإعطاء قياس أكثر دقة (ADI)، وذلك باستعمال فلاش متوافق للمعالجة.
- يمكن للطول البؤري أن يتغيّر مع أي تغيير في مسافة التصوير وذلك تبعاً لآلية العدسة. الطول البؤري يفترض أن التركيز البؤري للعدسة هو على ما لا نهاية.

البنود المشمولة
DT 18-55mm F3.5-5.6 SAM: العدسة (عدد 1)، غطاء العدسة الأمامي (عدد 1)، غطاء العدسة الخلفي* (عدد 1)، طقم من وثائق مطبوعة
* إذا قمت بشراء العدسة كقطعة من الطقم، فإنها مرفقة بغطاء التخزين بدلاً من غطاء العدسة.
DT 55-200mm F4-5.6 SAM: العدسة (عدد 1)، غطاء العدسة الأمامي (عدد 1)، غطاء العدسة الخلفي (عدد 1)، مظلة العدسة (عدد 1)، طقم من وثائق مطبوعة
DT 30mm F2.8 Macro SAM/DT 50mm F1.8 SAM: العدسة (عدد 1)، غطاء العدسة الأمامي (عدد 1)، غطاء العدسة الخلفي (عدد 1)، طقم من وثائق مطبوعة
التصميم والمواصفات عرضة للتغيير دون إشعار.

العلامة α هي علامة تجارية لشركة سوني Sony Corporation.