SONY

4-289-688-**21**(1)

AC Adaptor/Charger
Адаптер переменного тока/ Зарядное устройство

Manual de instrucciones
Manual de instruções
Инструкция по эксплуатации
تعليمات التشغيل

ActiFORCE™

InfoLITHIUM V SERIES · InfoLITHIUM H SERIES · InfoLITHIUM P SERIES

AC-VQV10

© 2010 Sony Corporation Printed in China

428968821(1)

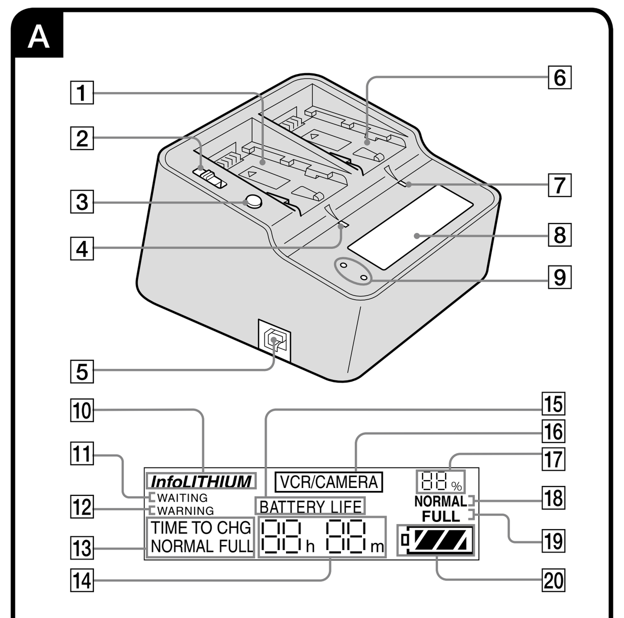

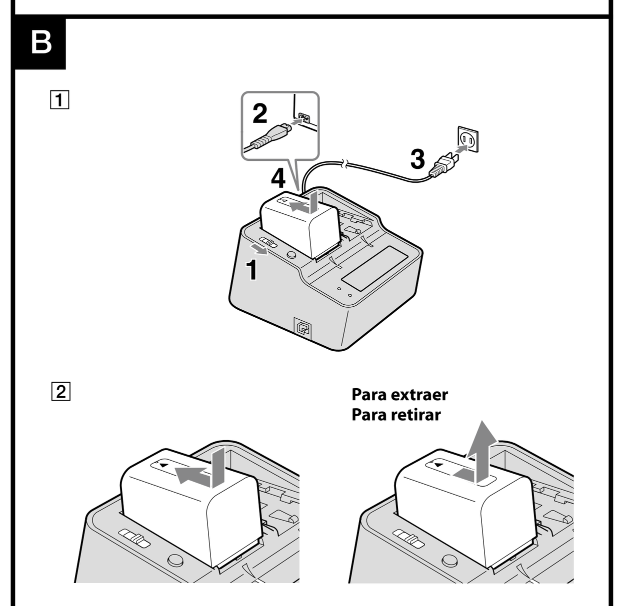

El contenido de la ventanilla visualizadora cambiará cada vez que pulse el botón de cambio DISPLAY.
O conteúdo apresentado no visor é alterado sempre que premir o botão de alteração DISPLAY.

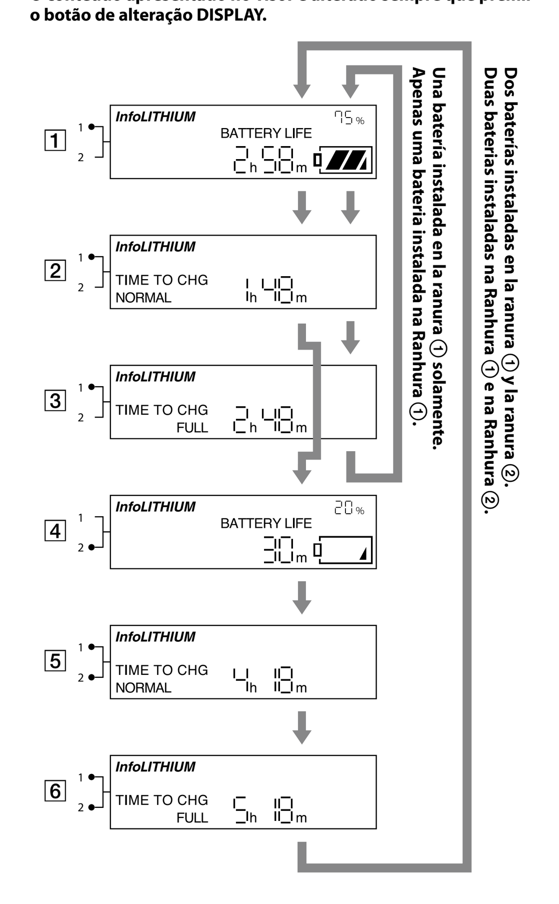

http://www.sony.net/

Printed on 70% or more recycled paper using VOC (Volatile Organic Compound)-free vegetable oil based ink.

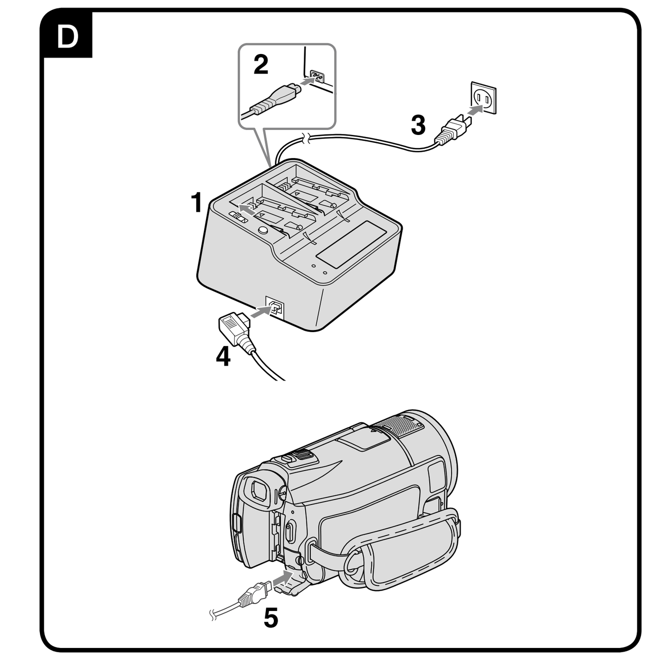

Español

Muchas gracias por la adquisición del Adaptador/Cargador de ca Sony.

Antes de poner en funcionamiento la unidad, lea detalladamente todo este manual y guárdelo para poderlo consultar en el futuro.

AVISO

Para reducir el riesgo de incendio o descarga eléctrica, no exponga la unidad a la lluvia ni a la humedad.
No exponga las pilas a fuentes de calor excesivo, como la luz solar directa, el fuego o similares.
Para evitar descargas eléctricas, no abra la caja.
Para reducir el riesgo de incendios o descargas eléctricas,
1) no exponga la unidad a la lluvia o la humedad.
2) no coloque sobre el aparato objetos que contengan líquidos, como, por ejemplo, jarrones.
En caso de avería, solicite los servicios de personal cualificado solamente.

El cable de alimentación de ca sólo deberá sustituirse en un establecimiento cualificado.

PRECAUCIÓN

Sustituya la batería únicamente por otra del tipo especificado, ya que de lo contrario es posible que se produzcan incendios o lesiones.

Utilice una toma de corriente de la pared cuando use esta unidad. Aunque la lámpara CHARGE de esta unidad se apague, la alimentación no se desconectará. Si se produce cualquier problema mientras esté utilizándose esta unidad, desenchúfela de la toma de la pared para desconectar la alimentación.

No utilice esta unidad en un lugar angosto, como entre un pared y un mueble.

Aunque la estación se haya apagado, no debe desconectarse de la fuente de alimentación ca mientras ésta permanezca enchufada a la toma de parad.
- Una placa de identificación que indica la tensión de funcionamiento, consumo de energía, etc. se encuentra en la parte inferior.

Para los clientes en Europa

< Aviso para los clientes de países en los que se aplican las directivas de la UE >
El fabricante de este producto es Sony Corporation, 1-7-1 Konan Minato-ku Tokyo, 108-0075, Japón. El representante autorizado en lo referente al cumplimiento de la directiva EMC y a la seguridad de los productos es Sony Deutschland GmbH, Hedelfinger Strasse 61, 70327 Stuttgart, Alemania. Para resolver cualquier asunto relacionado con el soporte técnico o la garantía, consulte las direcciones que se indican en los documentos de soporte técnico y garantía suministrados por separado.

Tratamiento de los equipos eléctricos y electrónicos al final de su vida útil (aplicable en la Unión Europea y en países europeos con sistemas de recogida selectiva de residuos)
Este símbolo en el equipo o el embalaje indica que el presente producto no puede ser tratado como residuos domésticos normales, sino que debe entregarse en el correspondiente punto de recogida de equipos eléctricos y electrónicos. Al asegurarse de que este producto se desecha correctamente, Ud. ayuda a prevenir las consecuencias negativas para el medio ambiente y la salud humana que podrían derivarse de la incorrecta manipulación en el momento de deshacerse de este producto. El reciclaje de materiales ayuda a conservar los recursos naturales. Para recibir información detallada sobre el reciclaje de este producto, póngase en contacto con el ayuntamiento, el punto de recogida más cercano o el establecimiento donde ha adquirido el producto.

Nombre del producto: Adaptador/Cargador de ca
Modelo: AC-VQV10

POR FAVOR LEA DETALLADAMENTE ESTE MANUAL DE INSTRUCCIONES ANTES DE CONECTAR Y OPERAR ESTE EQUIPO.

RECUERDE QUE UN MAL USO DE SU APARATO PODRÍA ANULAR LA GARANTÍA.

Notas sobre la utilización

Esta unidad no incluye especificaciones de hermeticidad contra el polvo ni de impermeabilidad.

Carga

- Diseñado para utilizarse con baterías compatibles con las de Sony.
- Con esta unidad cargue solamente las baterías recomendadas.
- Fije firmemente la batería.

Temperatura de carga
- Para obtener el máximo rendimiento de una batería, el margen de temperaturas recomendado es de 10 °C a 30 °C
- Esta unidad dispone de función de carga rápida, pero la carga fuera del margen de temperaturas recomendado conduce a tiempos de carga más largos a fin de proteger la batería. Una vez que el tiempo de carga se haya prolongado, no volverá al de carga rápida incluso aunque la temperatura haya vuelto al margen de temperaturas recomendado. Vuelva a fijar la batería y recárguela.

Dónde no colocar esta unidad

No coloque esta unidad en ninguno de los lugares siguientes, ya sea mientras esté utilizándose o cuando esté almacenada. Si lo hiciese, podría producirse un mal funcionamiento.
- Donde haya excesivo calor
  Cerca de un aparato de calefacción o a la luz solar directa, como sobre un panel de instrumentos. Esta unidad podría deformarse o funcionar mal.
- Donde haya excesiva vibración
- Donde haya electromagnetismo o radiación excesivos
- Donde haya arena excesiva
  Proteja esta unidad contra la arena y el polvo en lugares tales como una playa u otras áreas arenosas, o donde se produzcan nubes de polvo, ya que existiría el riesgo de mal funcionamiento.

Precauciones sobre la utilización

- No coloque objetos llenos de líquidos, como jarrones, sobre el aparato.
- Fije firmemente la batería a esta unidad cuando tenga que cargarla.
- Si no fija correctamente la batería, los terminales de la misma pueden dañarse.
- No utilice esta unidad donde pueda recibir ondas radioeléctricas o radiación fuertes. Las videocámaras, etc., podrían no grabar o reproducir correctamente.
- Para proteger la batería, retírela de esta unidad cuando finalice la carga.
- No deje caer ni golpee esta unidad.
- Mantenga esta unidad alejada de televisores y receptores de AM. El ruido procedente de esta unidad puede entrar en el televisor o receptor de radio si se coloca cerca.
- Asegúrese de que ningún objeto metálico se ponga en contacto con las partes metálicas de esta unidad ni con el cable de conexión. De lo contrario, podría ocurrir un cortocircuito y causar daños en esta unidad.
- No conecte esta unidad a un adaptador de tensión (convertidor para viajes) para viajes al extranjero. Esto podría ocasionar sobrecalentamiento u otro tipo de mal funcionamiento.
- Esta unidad se calienta durante su utilización. Esto no significa mal funcionamiento.
- Después de haber utilizado esta unidad, desenchúfela de la toma de corriente de la pared. Para desconectar el cable, tome el enchufe para desenchufarlo. No tire nunca del propio cable.
- Retire la batería de esta unidad cuando finalice la carga. Si la dejase fijada, podría reducirse su duración.

Mantenimiento

- Si esta unidad se ensucia, límpiela utilizando un paño suave y seco.
- Si esta unidad se ensucia mucho, límpiela utilizando un paño humedecido en un disolvente neutro, y después frótela hasta secarla.
- No utilice diluyentes de pintura, bencina, alcohol, etc., ya que dañarían la superficie de esta unidad.
- Antes de utilizar un paño de limpieza con productos químicos, consulte su manual de instrucciones.
- El rociado con un disolvente volátil, como un insecticida, o el contacto prolongado con un producto de caucho o vinilo, podría causar el deterioro o el daño de esta unidad.

Solución de problemas

Síntoma	Causa/Solución
El equipo de vídeo no trabaja	• El enchufe de alimentación está desconectado de la toma de corriente de la pared. → Insértelo en una toma de corriente de la pared. • El cable de conexión no está conectado adecuadamente. → Conéctelo adecuadamente. • El selector de cambio de modo está en CHARGE. → Ponga el selector de cambio de modo en VCR/CAMERA.
La batería no está cargada	• El selector de cambio de modo está en VCR/CAMERA. → Ponga el selector de cambio de modo en CHARGE.
La alimentación se desconecta inmediatamente incluso aunque la duración de la batería es suficiente, o la duración de la batería mostrada difiere de la real	• Agote ka batería y vuelva a cargarla por completo. → La duración de la batería se mostrará correctamente.
La visualización no cambia	Consulte "Notas sobre el indicador BATTERY LIFE y el indicador del porcentaje de tiempo restante de la pila".
La carga rápida no se realiza	• La temperatura de la batería es demasiado alta o baja → La visualización mostrada abajo puede aparecer si fija una batería con temperatura alta o baja, o si la carga se realiza a una temperatura inferior al margen recomendado de temperaturas de 10 °C a 30 °C Aunque en estos caso la carga todavía podrá realizarse, no se efectuará la carga rápida a fin de proteger la batería.

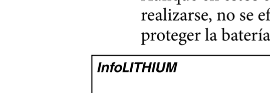

Cuando parpadee la lámpara CHARGE, lea lo siguiente y tome las medidas adecuadas dependiendo de cómo parpadee dicha lámpara CHARGE.
La lámpara CHARGE parpadea de las dos formas siguientes.
Parpadeo rápido: Se enciende y apaga repetidamente cada 0,15 segundos
Parpadeo lento: Se enciende y apaga repetidamente cada 1,5 segundos

Cuando la lámpara CHARGE permanezca parpadeando lentamente y en la ventanilla visualizadora se muestre "WAITING".	→ La carga está temporalmente en pausa. Esta unidad está en estado de espera. Si la temperatura ambiental o la de la batería sale fuera del margen apropiado, la carga se parará automáticamente. Cuando la temperatura ambiental vuelva al margen apropiado, la lámpara CHARGE se encenderá una vez y se reiniciará la carga. Recomendamos cargar la batería de 10 °C a 30 °C

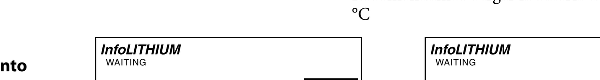

Cuando la lámpara CHARGE continúe parpadeando rápidamente y en la ventanilla visualizadora se muestre "WARNING".	→ Cuando cargue la batería por primera vez en una de las situaciones siguientes, la lámpara CHARGE puede parpadear rápidamente. Cuando suceda esto, retire la batería de esta unidad, vuelva a fijarla y cárguela. ① Cuando la batería que se haya dejado sin utilizar durante mucho tiempo ② Cuando la batería que se haya dejado fijada a la cámara durante mucho tiempo ③ Inmediatamente después de la adquisición Si "WARNING" continúa mostrándose, compruebe de acuerdo con los pasos siguientes.

Retire la batería de esta unidad y vuelva a instalarla.

↓

- **La lámpara CHARGE vuelve a parpadear:** Instale otra batería.
- **La lámpara CHARGE se enciende y no vuelve a parpadear:** Si la lámpara CHARGE se apaga debido a que haya transcurrido el tiempo de carga, no habrá ningún problema.

↓

- **La lámpara CHARGE vuelve a parpadear:** El problema se encuentra en esta unidad.
- **La lámpara CHARGE se enciende y no vuelve a parpadear:** Si la lámpara CHARGE se apaga debido a que haya transcurrido el tiempo de carga, el problema se encuentra en la primera batería instalada.

↓

Póngase en contacto con su proveedor Sony más cercano con respecto al producto que pueda tener el problema.

Especificaciones

AC-VQV10

Entrada	ca 100 V - 240 V 50 Hz/60 Hz 26 W
Salida	cc 8,4 V 1,7 A (VCR) cc 8,4 V 2,2 A (BATT)
Temperatura de funcionamiento	0 °C a 40 °C
Temperatura de almacenamiento	-20 °C a +60 °C
Dimensiones (Aprox.) (excluyendo las partes salientes)	100 mm × 67 mm × 111 mm (an/al/prf)
Peso	Aprox. 330 g

Elementos incluidos
Adaptador/Cargador de ca (AC-VQV10) (1)
Cable de alimentación de ca (1)
Cable de conexión (DK-225) (1)
Juego de documentación impresa

El diseño y las especificaciones están sujetos a cambios sin previo aviso.

Esta unidad es compatible con las tensiones de todo el mundo de 100 V a 240 V. No utilice un transformador de voltaje electrónico, porque es posible que ocasione un mal funcionamiento.

El Adaptador/Cargador de ca AC-VQV10 puede utilizarse de la forma siguiente

- Para utilizar equipos Sony (videocámaras, etc.) utilizando los cables de conexión incluidos con esta unidad.
- Para cargar baterías recargables Sony (serie V, serie H, serie P). Cuando cargue una batería "InfoLITHIUM", estarán disponibles las funciones siguientes. Con una batería "ActiFORCE", podrá obtenerse un control todavía más avanzado.
  – Carga rápida
  (Más rápida que la carga con su videocámara, etc.)
  – El tiempo de carga y la duración de la batería aproximados pueden visualizarse.

- Para cargar baterías de iones de litio. No puede utilizarse para recargar baterías de Ni-Cd ni de Ni-MH.
- No puede utilizarse con ciertos modelos de videocámaras ni otros equipos. Confirme la compatibilidad de su equipo antes de utilizarlo.

¿Qué es "InfoLITHIUM"?
"InfoLITHIUM" es una batería de iones de litio que puede intercambiar datos sobre el consumo de la batería con equipos electrónicos compatibles. Recomendamos utilizar una batería "InfoLITHIUM" (serie V, serie H, serie P) con equipos electrónicos que posean la marca InfoLITHIUM.

"InfoLITHIUM" es marca comercial de Sony Corporation.

¿Qué es "ActiFORCE"?
"ActiFORCE" es el nombre de una función para la siguiente generación de sistemas de energía.
"ActiFORCE" posee más capacidad, la recarga es más rápida, y el cálculo de la capacidad de batería restante es más rápida y precisa en comparación con el sistema de energía existente de "InfoLITHIUM" de la serie P.

"ActiFORCE" es marca comercial de Sony Corporation.

Notas sobre el indicador BATTERY LIFE y el indicador del porcentaje de tiempo restante de la pila (Lea cuidadosamente antes de utilizar.)

Durante la carga de la batería, esta unidad mostrará la duración de la batería y la capacidad restante de la batería con su videocámara, etc. mientras se cumplan las condiciones siguientes.
- Está utilizando una batería "InfoLITHIUM".
- Está utilizando una videocámara, etc., con marca InfoLITHIUM.

Compruebe si la batería posee la marca InfoLITHIUM. Compruebe en el manual de instrucciones suministrado con su equipo de vídeo si éste es compatible con "InfoLITHIUM".

Si utiliza una batería con más de una videocámara, etc., con la marca InfoLITHIUM, el tiempo de batería restante mostrado será el correspondiente al último equipo en el que se haya fijado la batería.

Compensación del contenido grabado
Sony no ofrecerá ninguna compensación por ningún fallo de grabación ni de reproducción de imágenes, sonido, ni ningún otro contenido debido a un mal funcionamiento de la batería ni del adaptador/cargador de ca

Para operar un equipo de vídeo

Consulte la ilustración D.

Con respecto a los detalles, consulte el manual de instrucciones de la videocámara, etc.

1. **Ponga el selector de cambio de modo en VCR/CAMERA.**
2. **Enchufe el cable de alimentación de ca a esta unidad.**
3. **Enchufe el cable de alimentación de ca a una toma de corriente de la pared.**
   Sonará un pitido y se encenderá la ventanilla visualizadora.
4. **Enchufe el cable de conexión al conector DC OUT de esta unidad.**
5. **Enchufe el cable de conexión a la videocámara.**
   Con respecto al sentido en el que hay que fijar el cable de conexión, consulte el manual de instrucciones de la videocámara, etc.

Notas
- El ajuste del selector de cambio de modo a CHARGE mientras se esté operando la videocámara, etc., hará que se corte el suministro de alimentación a la videocámara.
- No será posible cargar una batería instalada en esta unidad cuando ésta se encuentre en el modo VCR/CAMERA.
- Mantenga esta unidad alejada de su videocámara, etc., si la imagen se distorsiona.
- La ilustración muestra la conexión a una videocámara digital HD HDR-CX550V.

Para cargar la batería

Consulte la ilustración B-1.

Consulte también el manual de instrucciones de su dispositivo (videocámara, etc.) y de la batería.

1. **Ponga el selector de cambio de modo en CHARGE.**
2. **Enchufe el cable de alimentación de ca a esta unidad.**
3. **Enchufe el cable de alimentación de ca a una toma de corriente de la pared.**
   Sonará un pitido y se encenderá la ventanilla visualizadora.
4. **Instale la batería.**
   Consulte "Para instalar la batería". Cuando comience la carga, la marca de la batería de la ventanilla visualizadora parpadeará en secuencia y se encenderá la lámpara CHARGE.
5. **Cuando finalice la carga, retire la batería.**
   Hay dos niveles de finalización de la carga: "Carga normal" ay "Carga completa".
   - Carga normal

Cuando finalice la carga, la marca de batería se visualizará como muestra la ilustración de la derecha.	

   - Carga completa

Di continúa cargando después de haber finalizado la carga normal hasta que la marca de batería muestre "FULL", la batería podrá utilizarse algún tiempo más que en el estado de carga normal.	

Para retirar la batería, consulte "Para retirar la batería".

Instalación simultánea de dos baterías

En esta unidad podrán instalarse al mismo tiempo dos baterías. La carga se iniciará en la batería instalada en la ranura ①.
Cuando instale dos baterías, pero no simultáneamente, la carga se iniciará en la batería instalada en primer lugar independientemente de la ranura que sea, ① o ②.

Notas
En esta unidad podrán instalarse dos baterías, pero éstas no se cargarán simultáneamente.

Para instalar la batería

Consulte la ilustración B-2.

❶ **Coloque la batería en esta unidad con la marca ◀ encarada hacia los terminales.**
❷ **Deslice la batería en el sentido de la flecha.**

Para retirar la batería

Consulte la ilustración B-2.

Deslice la batería en el sentido de la flecha y levántela directamente hacia arriba.

Notas
- No tome esta unidad sujetándola por la batería.
- Tenga especial cuidado de no golpear la batería cuando la instale.
- Tenga cuidado de no pillarse los dedos cuando instale o retire la batería.

Tiempo de carga

En las tablas siguientes se muestra el tiempo de carga de la batería principal que se haya descargado completamente.

Carga rápida
Batería "InfoLITHIUM" de la serie V

	NP-FV100	NP-FV70	NP-FV50
Carga normal	125 min	70 min	55 min
Carga completa	185 min	130 min	115 min

Batería "InfoLITHIUM" de la serie H

	NP-FH100	NP-FH70	NP-FH50
Carga normal	130 min	65 min	55 min
Carga completa	190 min	125 min	115 min

Batería "InfoLITHIUM" de la serie P

	NP-FP90	NP-FP71	NP-FP50
Carga normal	115 min	80 min	65 min
Carga completa	175 min	140 min	125 min

- El tiempo de carga puede diferir dependiendo de la condición de la batería y de la temperatura ambiental.
- Los tiempos mostrados son para carga de una batería vacía que se haya agotado con una videocámara, etc. utilizando esta unidad en una temperatura ambiental de 25 °C

Para utilizar rápidamente la batería

Puede utilizar la batería incluso aunque la retire de esta unidad antes de haber finalizado la carga. Sin embargo, un tiempo de carga más corto significa menos tiempo de utilización.

Tiempo de carga y "carga de 10 minutos/aprox. 55 minutos de grabación"

Los tiempos mostrados son los aproximados de grabación continua a una temperatura ambiental de 25 °C cuando se utilice una batería recargable NP-FV70 (vendida aparte) y una videocámara que tenga un consumo de energía de 1,8 W sin su visualizador LCD.
Esto es cuando se utiliza una batería inmediatamente después de haberse agotado con una videocámara. No incluye una batería deteriorada, por ejemplo, porque no se haya utilizado durante mucho tiempo.
Existen dos tipos de carga, carga normal y carga completa.
En general, el tiempo de carga y el tiempo de grabación disponible variará dependiendo de la batería y de las condiciones de utilización.

Notas
- Si pone el selector de cambio de modo en VCR/CAMERA durante la carga, ésta se detendrá.
- Si la lámpara CHARGE no se enciende o parpadea, compruebe si la batería está correctamente fijada al adaptador/cargador de ca Si la batería no está correctamente fijada, no se cargará.

Si algo va mal durante la carga, la lámpara indicadora de carga parpadeará y en el visualizador aparecerá "WARNING". Con respecto a los detalles, consulte "Solución de problemas".

Para comprobar la carga

Consulte la ilustración C.

Cuando comience la carga, la duración de la batería o el indicador del porcentaje de tiempo restante de la pila* se encenderá en la ventanilla visualizadora (*cuando utilice una batería de la serie V). La duración de la batería visualizada es el tiempo restante aproximado de grabación de imágenes utilizando el visor. La duración de la batería será más corta si se utiliza el visualizador LCD.
La duración de la batería puede no mostrarse con ciertos tipos de videocámaras.
Con respecto a los detalles, consulte "Notas sobre el indicador BATTERY LIFE y el indicador del porcentaje de tiempo restante de la pila".

Pulse DISPLAY durante la carga.
Durante la carga, cada vez que pulse el botón de cambio DISPLAY, el contenido de la ventanilla visualizadora cambiará. La lámpara indicadora de ranura muestra el número de ranura para la información de la batería visualizada. Cuando instale dos baterías simultáneamente, la indicación del tiempo de la batería que no esté cargándose volverá automáticamente después de unos 10 segundos a la indicación del tiempo de la batería que esté cargándose.
Éste es un ejemplo de instalación de una batería en la ranura ① seguida por otra en la ranura ②.
La lámpara indicadora de ranura corresponde al número de ranura.

1. **Duración de la batería si la primera instalada se instala en su equipo electrónico "InfoLITHIUM".**
2. **Tiempo restante hasta finalizar la carga normal de la primera batería instalada.**
   El tiempo de carga normal no se mostrará después de haber finalizado la carga completa.
3. **Tiempo restante hasta finalizar la carga completa de la primera batería instalada.**
   El tiempo de carga completa no se mostrará después de haber finalizado la carga completa.
   Esto no se visualizará cuando haya instalado simultáneamente dos baterías.
4. **Duración de la batería si la última instalada se instala en su equipo electrónico "InfoLITHIUM".**
5. **Tiempo restante hasta finalizar la carga normal de la última batería instalada.**
   El tiempo de carga normal no se mostrará después de haber finalizado la carga completa.
6. **Tiempo restante hasta finalizar la carga completa de la última batería instalada.**
   El tiempo de carga completa no se mostrará después de haber finalizado la carga completa.

Notas
- La indicación del tiempo o de la capacidad de batería restante cuando la carga se realiza a 25 °C son aproximadas. Pueden diferir del tiempo o de la capacidad de batería restante reales dependiendo del entorno de utilización.
- El tiempo puede tardar algo en indicarse después de haber pulsado el botón de cambio DISPLAY.
- La indicación del tiempo de la batería del lado no esté cargándose puede tardar algo en aparecer.
- Para que se indique la duración de una batería nueva, instálela y utilícela primero en su videocámara durante unos 20 segundos, y después cárguela en esta unidad.
- Si instala una batería completamente cargada en esta unidad, en el visualizador puede aparecer "TIME TO CHG FULL 1h". Esto no significa mal funcionamiento.
- La indicación de tiempo puede mostrar "– – – –" en los casos siguientes. Esto no significa mal funcionamiento.
  – Existe una diferencia entre la indicación del tiempo y el tiempo de carga real. Aunque suceda esto, continúe cargando.
  – Cuando cargue una batería que no sea "InfoLITHIUM" (La indicación de la duración de la batería y otras funciones no estarán disponibles.)
- En los caso siguientes, puede existir cierta desviación en la indicación del tiempo. Esto no significa mal funcionamiento.
  – Si retira la batería de esta unidad después de haber finalizado la carga normal pero antes de haber finalizado la carga completa. (Desde la finalización de la carga normal a la finalización de la carga completa se tardará aproximadamente una hora.)
  – Cuando se cargue una batería que no se haya utilizado durante mucho tiempo. (Cáguela primero completamente una vez.)
- Cuando cargue una batería "InfoLITHIUM" de la serie P, es posible que se tarde aproximadamente un minuto después de haber instalado la batería para que aparezca el tiempo en la ventanilla visualizadora.
- La carga completa requiere aproximadamente una hora después de haber finalizado la carga normal.
- Cuando cargue una batería que no se haya utilizado durante mucho tiempo, la duración mostrada y el tiempo de carga completa pueden diferir a veces de los tiempos reales. Esto no significa mal funcionamiento. Cuando suceda esto, cargue completamente la batería. Podrán mostrarse los tiempos correctos.

Identificación de las partes

Consulte la ilustración A.

1. **Ranura ①**
2. **Selector de cambio de modo**
3. **Botón de cambio DISPLAY**
4. **Lámpara CHARGE ①**
5. **Conector DC OUT**
6. **Ranura ②**
7. **Lámpara CHARGE ②**
8. **Ventanilla visualizadora**
9. **Lámpara indicadora de ranura**

Ventanilla visualizadora

10. **Indicador "InfoLITHIUM"**
11. **Indicador WAITING**
12. **Indicador WARNING**
13. **Indicador TIME TO CHG (carga)**
14. **Indicador de tiempo**
15. **Indicador BATTERY LIFE**
16. **Indicador VCR/CAMERA**
17. **Indicador del porcentaje de tiempo restante de la pila**
18. **Indicador de carga normal**
19. **Indicador de carga completa**
20. **Indicador de duración de la batería**

Português

Obrigado por ter adquirido o Transformador/Carregador de CA da Sony.

Antes de utilizar esta unidade, leia este manual na íntegra e guarde-o para futura consulta.

AVISO

Para reduzir o risco de incêndio ou choque eléctrico, não exponha a unidade à chuva ou à humidade.
Não exponha as pilhas a fontes de calor excessivo, como o sol, fogo ou outras.
Para evitar choque eléctrico, não abra a caixa.
Para reduzir o risco de incêndio ou choque eléctrico,
1) não exponha a unidade à chuva ou à humidade.
2) não coloque objectes cheios de líquido, por exemplo, vasos, no aparelho.
Para assistência técnica, entregue a unidade apenas a pessoal qualificado.

O cabo de alimentação de CA só deve ser substituído numa loja com pessoal qualificado para o fazer.

ATENÇÃO

Substitua a bateria apenas por uma bateria do tipo especificado. Se não o fizer, pode provocar um incêndio ou magoar-se.

Utilize a tomada de parede mais próxima ao utilizar esta unidade. Mesmo quando a luz CHARGE (carregamento) desta unidade estiver apagada, a corrente não está desligada. Se ocorrer algum problema com esta unidade em utilização, desligue-a da tomada de parede para desligar a corrente.

Não utilize esta unidade num espaço estreito, por exemplo, entre uma parede e uma peça de mobília.

PRECAUÇÃO

O aparelho continua ligado à fonte de alimentação AC (corrente eléctrica) enquanto estiver ligado à tomada de parede, mesmo que o aparelho propriamente dito esteja desligado.
- A placa que indica a tensão, o consumo energético, etc. está na parte de baixo.

Para os clientes na Europa

< Nota para os clientes nos países que apliquem as Directivas da UE >
O fabricante deste produto é a Sony Corporation, 1-7-1 Konan Minato-ku Tokyo, 108-0075 Japan. O Representante Autorizado para EMC e segurança de produto é a Sony Deutschland GmbH, Hedelfinger Strasse 61, 70327, Stuttgart, Germany. Para questões acerca de serviço e acerca da garantia, consulte as moradas fornecidas em separado, nos documentos de serviço e garantia.

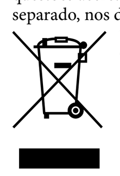

Tratamento de Equipamentos Eléctricos e Electrónicos no final da sua vida útil (Aplicável na União Europeia e em países Europeus com sistemas de recolha selectiva de resíduos)
Este símbolo, colocado no produto ou na sua embalagem, indica que este não deve ser tratado como resíduo urbano indiferenciado. Deve sim ser colocado num ponto de recolha destinado a resíduos de equipamentos eléctricos e electrónicos. Assegurando-se que este produto é correctamente depositado, irá prevenir potenciais consequências negativas para o ambiente bem como para a saúde, que de outra forma poderiam ocorrer pelo mau manuseamento destes produtos. A reciclagem dos materiais contribuirá para a conservação dos recursos naturais. Para obter informação mais detalhada sobre a reciclagem deste produto, por favor contacte o município onde reside, os serviços de recolha de resíduos da sua área ou a loja onde adquiriu o produto.

Notas de utilização

Esta unidade não é à prova de poeira, salpicos ou água.

Carregamento

- Concebido para ser utilizado com baterias Sony compatíveis.
- Com esta unidade, carregue apenas as baterias recomendadas.
- Encaixe bem a bateria.

Temperatura de carregamento
- Para obter a máxima eficiência da bateria, o intervalo de temperaturas recomendado para o carregamento é de 10 °C a 30 °C.
- Esta unidade proporciona um carregamento rápido, mas o carregamento fora do intervalo de temperaturas recomendado resulta num tempo de carregamento mais longo por forma a proteger a bateria. Uma vez prolongado o tempo de carregamento, a unidade já não volta a ter um carregamento rápido, mesmo que a temperatura esteja dentro dos limites de temperatura recomendados. Volte a encaixar a bateria e recarregue-a.

Onde não deve colocar esta unidade

Independentemente de esta unidade estar a ser utilizada ou armazenada, não a coloque nos seguintes locais. Se o fizer, pode dar origem a uma avaria.
- Onde o calor seja extremo.
  Próximo de um aquecedor ou à luz directa do sol, por exemplo, num tablier. Esta unidade pode ficar deformada ou avariada.
- Onde haja vibração excessiva.
- Onde haja um forte electromagnetismo ou raios radiantes.
- Onde haja areia excessiva.
  Proteja esta unidade contra areia e pó em locais como à beira-mar e outras áreas arenosas ou onde ocorram nuvens de pó, pois existe o risco de ocorrência de avarias.

Precauções de utilização

- Não coloque objectes cheios de líquido, por exemplo, vasos, no aparelho.
- Encaixe bem a bateria nesta unidade quando quiser carregar a bateria.
- O terminal da bateria poderá ser danificado se a bateria não estiver correctamente encaixada.
- Não utilize esta unidade onde haja fortes ondas radioeléctricas ou radiação. As câmaras de vídeo, etc. poderão não ser capazes de gravar ou reproduzir correctamente.
- Para proteger a bateria, retire-a desta unidade quando o carregamento tiver terminado.
- Não deixe cair esta unidade nem exerça qualquer choque mecânico na mesma.
- Mantenha esta unidade afastada de televisores ou receptores de rádio. O ruído desta unidade pode entrar num televisor ou rádio, se a unidade for colocada ao pé dos mesmos.
- Certifique-se de que nada metálico entra em contacto com as peças metálicas da unidade ou do cabo de ligação. Se entrar, pode ocorrer um curto-circuito e a unidade pode ser danificada.
- Não ligue esta unidade a um transformador de tensão (conversor de viagem) para deslocações no estrangeiro. Isto pode resultar em sobreaquecimento ou noutra avaria.
- Esta unidade aquece durante a utilização. Não se trata de uma avaria.
- Após a sua utilização, desligue esta unidade da tomada de parede. Para desligar o cabo, puxe-o pela ficha. Nunca puxe pelo cabo propriamente dito.
- Retire a bateria desta unidade quando o carregamento tiver terminado. Se deixar a bateria na unidade, poderá reduzir a carga da bateria.

Manutenção

- Se esta unidade ficar suja, limpe-a com um pano macio seco.
- Se esta unidade ficar muito suja, limpe-a com um pano e um pouco de solvente neutro e depois seque-a com um pano.
- Não utilize diluente, benzeno, álcool, etc., pois danificarão a superfície desta unidade.
- Quando utilizar um pano de limpeza química, consulte o respectivo manual de instruções.
- A pulverização de um solvente volátil, por exemplo, um insecticida, ou um contacto prolongado com borracha ou vinil pode causar deterioração ou danos nesta unidade.

Resolução de problemas

Sintoma	Causa/Solução
O equipamento de vídeo não funciona.	• A ficha de corrente está desligada da tomada de parede. → Introduza a ficha numa tomada de parede. • O cabo de ligação não está devidamente ligado. → Ligue-o correctamente. • O interruptor de alteração do modo está na posição CHARGE. → Coloque o interruptor de alteração do modo na posição VCR/CAMERA.
A bateria não está carregada.	• O interruptor de alteração do modo está na posição VCR/CAMERA. → Coloque o interruptor de alteração do modo na posição CHARGE.
A corrente desliga-se imediatamente, mesmo que haja carga suficiente na bateria ou que a carga da bateria indicada difere da carga efectiva.	• Descarregue completamente a bateria e depois carregue-a novamente até à carga máxima. → A carga da bateria será correctamente indicada.
O visor não se altera.	Consulte a secção "Notas sobre o indicador BATTERY LIFE e a indicação em % da carga restante da pilha".
O carregamento rápido não acontece.	• A temperatura da bateria está demasiado alta ou demasiado baixa. → Poderá aparecer a indicação apresentada abaixo se estiver instalada uma bateria com uma temperatura alta ou baixa ou se o carregamento for realizado a uma temperatura inferior ao intervalo de temperaturas de carregamento recomendado de 10 °C a 30 °C. Embora o carregamento possa ser realizado nestes casos na mesma, o carregamento rápido não ocorre por forma a proteger a bateria.

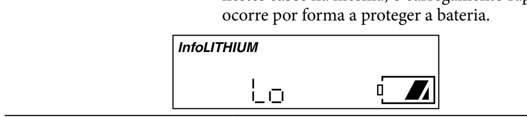

Quando a luz CHARGE piscar, leia as seguintes indicações e tome a medida adequada, consoante a forma como a luz CHARGE piscar.
A luz CHARGE pisca de duas formas:
Pisca depressa: Acende-se e apaga-se repetidas vezes a cada 0,15 segundos.
Pisca devagar: Acende-se e apaga-se repetidas vezes a cada 1,5 segundos.

Quando a luz CHARGE continua a piscar devagar e aparece a indicação "WAITING" (em espera) no visor:	→ O carregamento parou temporariamente. Esta unidade está no modo de espera. Se a temperatura ambiente ou a temperatura da bateria estiver fora do intervalo de temperaturas adequado, o carregamento pára automaticamente. Quando a temperatura ambiente voltar a um valor adequado, a luz CHARGE acende-se e o carregamento é retomado. Recomendamos que o carregamento da bateria seja feito a uma temperatura de 10 °C a 30 °C.

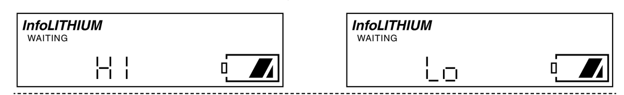

Quando a luz CHARGE continua a piscar depressa e aparece a indicação "WARNING" no visor.	→ Quando carregar a bateria pela primeira vez numa das seguintes situações, a luz CHARGE poderá piscar depressa. Se isso acontecer, retire a bateria desta unidade e volte a instalá-la e a carregá-la. ① Quando a bateria ficou no carregador durante muito tempo. ② Quando a bateria ficou na câmara durante muito tempo. ③ Imediatamente após a compra. Se a indicação "WARNING" continuar visível, faça um teste de acordo com os passos abaixo indicados.

Retire a bateria da unidade e volte a instalá-la.

↓

- **A luz CHARGE pisca novamente:** Instale outra bateria.
- **A luz CHARGE acende-se e não pisca novamente:** Se a luz CHARGE se apagar porque o tempo de carregamento já passou, não há qualquer problema.

↓

- **A luz CHARGE pisca novamente:** O problema está nesta unidade.
- **A luz CHARGE acende-se e não pisca novamente:** Se a luz CHARGE se apagar porque o tempo de carregamento já passou, o problema está na bateria que instalou da primeira vez.

↓

Contacte o seu revendedor Sony mais próximo em relação com o produto que poderá ter um problema.

Características técnicas

AC-VQV10

Entrada	100 V - 240 V CA 50 Hz/60 Hz 26 W
Saída	8,4 V CC 1,7 A (VCR) 8,4 V CC 2,2 A (BATT)
Temperatura de funcionamento	0 °C a 40 °C
Temperatura de armazenamento	-20 °C a +60 °C
Dimensões (Aprox.) (excluindo as peças salientes)	100 mm × 67 mm × 111 mm (l/a/p)
Peso	Aprox. 330 g

Itens incluídos
Transformador/Carregador de CA (AC-VQV10) (1)
Cabo de corrente CA (1)
Cabo de ligação (DK-225) (1)
Documentos impressos

O design e as especificações estão sujeitos a alterações sem aviso prévio.

Esta unidade suporta as tensões mundiais de 100 V a 240 V. Não utilize um transformador de tensão electrónico, pois pode causar uma avaria.

O Transformador/Carregador de CA AC-VQV10 pode ser utilizado para o seguinte

- Para utilizar equipamento Sony (câmaras de vídeo, etc.) com os cabos de ligação fornecidos com esta unidade.
- Para carregar baterias recarregáveis da Sony (série V, série H, série P). As seguintes funções estão disponíveis quando carregar uma bateria "InfoLITHIUM". Com uma bateria "ActiFORCE", é possível obter um controlo ainda mais avançado.
  – Carregamento rápido
  (Mais rápido do que carregar com a sua câmara de vídeo, etc.)
  – O tempo de carregamento e a carga podem ser indicados de uma forma aproximada.

- Para carregar baterias de iões de lítio. Não pode ser utilizado para recarregar baterias de Ni-Cd ou de Ni-MH.
- Não pode ser utilizado com alguns modelos de câmaras de vídeo ou outro equipamento. Confirme a compatibilidade do seu equipamento, antes de o utilizar.

O que é "InfoLITHIUM"?
"InfoLITHIUM" é uma bateria de iões de lítio capaz de trocar dados sobre o consumo da bateria com equipamento electrónico compatível. Recomendamos a utilização de uma bateria "InfoLITHIUM" (série V, série H, série P) com equipamento electrónico que tenha a marca InfoLITHIUM.

"InfoLITHIUM" é uma marca comercial da Sony Corporation.

O que é "ActiFORCE"?
"ActiFORCE" é o nome funcional dos sistemas de energia da próxima geração.
"ActiFORCE" tem mais capacidade, um recarregamento mais rápido e um cálculo mais rápido e mais exacto da restante carga da bateria em comparação com o nosso actual sistema de energia de bateria "InfoLITHIUM" da série P.

"ActiFORCE" é uma marca comercial da Sony Corporation.

Notas sobre o indicador BATTERY LIFE e a indicação em % da carga restante da pilha (leia atentamente antes de utilizar)

Ao carregar a bateria, esta unidade mostra o tempo de carga da bateria e a restante carga se for utilizada com a sua câmara de vídeo, etc., desde que as seguintes condições se confirmem.
- Está a utilizar uma bateria "InfoLITHIUM".
- Está a utilizar uma câmara de vídeo, etc. que tenha a marca InfoLITHIUM.

Verifique se a bateria tem a marca InfoLITHIUM. Verifique no manual de instruções fornecido com o seu equipamento de vídeo se este é compatível com "InfoLITHIUM".
Se utilizar a bateria com mais de uma câmara de vídeo, etc. que tenha a marca InfoLITHIUM, o tempo restante da bateria indicado refere-se à utilização do último equipamento ligado à bateria.

Compensação por conteúdo gravado
A Sony não concede uma compensação por qualquer falha na gravação ou reprodução de imagens, som ou outro conteúdo devido a uma avaria na bateria ou no transformador/carregador de CA.

Para utilizar equipamento de vídeo

Veja a Ilustração D.

Para mais informações sobre a ligação, consulte o manual de instruções da câmara de vídeo, etc.

1. **Coloque o interruptor de alteração do modo na posição VCR/CAMERA.**
2. **Ligue o cabo de corrente CA a esta unidade.**
3. **Ligue o cabo de corrente CA à tomada de parede.**
   Ouve-se um sinal sonoro e o ecrã do visor liga-se.
4. **Ligue o cabo de ligação ao conector DC OUT desta unidade.**
5. **Ligue o cabo de ligação à câmara de vídeo.**
   Para a direcção na qual deve colocar o cabo de ligação, consulte o manual de instruções da câmara de vídeo, etc.

Notas
- Se colocar o interruptor de alteração do modo na posição CHARGE enquanto utiliza a câmara de vídeo, etc., corta a corrente para a câmara de vídeo.
- Não pode carregar uma bateria instalada nesta unidade enquanto a unidade estiver no modo VCR/CAMERA.
- Mantenha esta unidade afastada da sua câmara de vídeo, etc., se a imagem estiver distorcida.
- A ilustração mostra a ligação a uma câmara de vídeo digital HD HDR-CX550V.

Para carregar a bateria

Veja a Ilustração B-1.

Consulte também o manual de instruções do seu dispositivo (câmara de vídeo, etc.) e da bateria.

1. **Coloque o interruptor de alteração do modo na posição CHARGE.**
2. **Ligue o cabo de corrente CA a esta unidade.**
3. **Ligue o cabo de corrente CA à tomada de parede.**
   Ouve-se um sinal sonoro e o ecrã do visor liga-se.
4. **Instale a bateria recarregável.**
   Consulte a secção "Para instalar a bateria". Quando o carregamento começar, o símbolo da bateria pisca em sequência no visor e a luz CHARGE acende-se.
5. **Terminado o carregamento, retire a bateria.**
   Há dois níveis de carga: "Carga normal" e "Carga completa".
   - Carga normal

Terminado o carregamento, o símbolo da bateria aparece conforme ilustrado à direita.	

   - Carga completa

Se continuar o carregamento após a carga normal, até o símbolo da bateria indicar "FULL", a bateria pode ser utilizada um pouco mais tempo do que se estivesse no estado de carga normal.	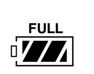

Consulte a secção "Para retirar a bateria" quando quiser retirar a bateria.

Instalar duas baterias simultaneamente

Pode instalar duas baterias nesta unidade ao mesmo tempo. O carregamento começa com a bateria instalada na Ranhura ①.
Quando houver duas baterias instaladas, mas não simultaneamente, o carregamento começa com a bateria que foi instalada em primeiro lugar, independentemente de estar ou não na Ranhura ① ou ②

Notas
Esta unidade pode ter duas baterias instaladas, mas não pode carregar ambas ao mesmo tempo.

Para instalar a bateria

Veja a Ilustração B-2.

❶ **Coloque a bateria nesta unidade com a marca ◀ virada para o terminal.**
❷ **Faça deslizar a bateria no sentido da seta.**

Para retirar a bateria

Veja a Ilustração B-2.

Faça deslizar a bateria no sentido da seta e depois levante-a para fora.

Notas
- Não pegue nesta unidade segurando apenas pela bateria.
- Tenha um cuidado especial para não bater na bateria quando a instalar.
- Tenha cuidado para não entalar os dedos ao instalar ou retirar a bateria.

Tempo de carregamento

A tabela seguinte mostra o tempo de carregamento para uma bateria principal que esteja totalmente descarregada.

Carregamento rápido
Bateria "InfoLITHIUM" série V

	NP-FV100	NP-FV70	NP-FV50
Carga normal	125 min	70 min	55 min
Carga completa	185 min	130 min	115 min

Bateria "InfoLITHIUM" série H

	NP-FH100	NP-FH70	NP-FH50
Carga normal	130 min	65 min	55 min
Carga completa	190 min	125 min	115 min

Bateria "InfoLITHIUM" série P

	NP-FP90	NP-FP71	NP-FP50
Carga normal	115 min	80 min	65 min
Carga completa	175 min	140 min	125 min

- O tempo de carregamento pode diferir, dependendo do estado da bateria e da temperatura ambiente.
- Os tempos indicados referem-se ao carregamento de uma bateria sem carga, utilizada até ao fim numa câmara de vídeo, etc., utilizando esta unidade à temperatura ambiente de 25 °C.

Para poder utilizar a bateria rapidamente

Pode utilizar a bateria mesmo que a retire desta unidade antes de o carregamento estar concluído. Porém, um tempo de carregamento mais curto significa um tempo de utilização mais curto.

Tempo de carregamento e "carregamento de 10 minutos/aprox. gravação de 55 minutos"

Os tempos indicados são os tempos aproximados de gravação contínua à temperatura ambiente de 25 °C utilizando uma bateria recarregável NP-FV70 (vendida à parte) e uma câmara de vídeo que tenha um consumo energético de 1,8W quando utilizada sem o visor LCD.
Isto aplica-se quando se utiliza uma bateria imediatamente depois de ter ficado completamente sem carga com uma câmara de vídeo. Não se aplica a uma bateria que esteja deteriorada, por exemplo, por não ter sido utilizada há muito tempo.
Há dois tipos de carga: a carga normal e a carga completa.
Em geral, o tempo de carregamento e o tempo de gravação disponível variam consoante a bateria e as condições de utilização.

Notas
- Se o interruptor de alteração do modo for colocado na posição VCR/CAMERA durante o carregamento, o carregamento pára.
- Se a luz CHARGE não se acender nem piscar, certifique-se de que a bateria está correctamente ligada ao transformador/carregador de CA. Se não estiver correctamente ligada, não será carregada.

Se algo correr mal durante o carregamento, a luz de carregamento pisca e aparece a indicação "WARNING" no visor. Para mais informações, consulte a secção "Resolução de problemas".

Para verificar o carregamento

Consulte a Ilustração C.

Quando o carregamento começar, o tempo de carga da bateria ou a indicação em % da carga restante da pilha* acende-se no ecrã do visor (*quando utilizar a bateria série V). A carga da bateria indicada corresponde ao tempo aproximado que o utilizador tem para gravar imagens com o viewfinder. A carga da bateria dura menos se o visor LCD for utilizado.
Em determinadas câmaras de vídeo, a carga da bateria poderá não ser apresentada. Para mais detalhes, consulte a secção "Notas sobre o indicador BATTERY LIFE e a indicação em % da carga restante da pilha".

Prima DISPLAY durante o carregamento.
Durante o carregamento, o conteúdo apresentado no visor é alterado sempre que premir o botão de alteração DISPLAY. A luz indicadora da ranhura mostra o número de ranhura que corresponde aos dados da bateria apresentados. Quando houver duas baterias instaladas ao mesmo tempo, a indicação de tempo da bateria que não estiver a ser carregada regressa automaticamente, após cerca de 10 segundos, à indicação de tempo da bateria que estiver a ser carregada.
Eis um exemplo da instalação de uma bateria na Ranhura ①, seguida de outra na Ranhura ②.
A luz indicadora da ranhura corresponde ao número da ranhura.

1. **Indicação da carga da bateria, se a primeira bateria instalada estiver instalada no seu equipamento electrónico "InfoLITHIUM".**
2. **Tempo de carregamento que falta até o carregamento normal da primeira bateria instalada estar concluído.**
   O tempo para a carga normal não é apresentado depois de concluído o carregamento normal.
3. **Tempo de carregamento que falta até o carregamento completo da primeira bateria instalada estar concluído.**
   O tempo para a carga completa não é apresentado depois de concluído o carregamento completo.
   Esta indicação não é apresentada quando duas baterias forem instaladas simultaneamente.
4. **Indicação da carga da bateria, se a última bateria instalada estiver instalada no seu equipamento electrónico "InfoLITHIUM".**
5. **Tempo de carregamento que falta até o carregamento normal da última bateria instalada estar concluído.**
   O tempo para a carga normal não é apresentado depois de concluído o carregamento completo.
6. **Tempo de carregamento que falta até o carregamento completo da última bateria instalada estar concluído.**
   O tempo para a carga completa não é apresentado depois de concluído o carregamento completo.

Notas
- A indicação do tempo ou a restante carga da bateria ao carregar a uma temperatura de 25 °C são valores aproximados. Poderão diferir do tempo efectivo e da restante carga efectiva, dependendo do ambiente de utilização.
- Poderá demorar algum tempo, depois de premir o botão de alteração DISPLAY, até aparecer a indicação do tempo.
- A indicação do tempo da bateria que não estiver a ser carregada poderá demorar algum tempo a surgir.
- Para visualizar a carga de uma nova bateria, primeiro, instale-a na sua câmara de vídeo, utilize-a durante cerca de 20 segundos e depois carregue-a com esta unidade.
- Se instalar uma bateria totalmente carregada nesta unidade, poderá surgir a indicação "TIME TO CHG FULL 1h" (tempo até à carga completa 1h) no visor. Não se trata de uma avaria.
- A indicação do tempo poderá apresentar "– – – –" nos seguintes casos. Não se trata de uma avaria.
  – Há uma diferença entre o tempo indicado e o tempo de carregamento efectivo. Mesmo que isto aconteça, continue o carregamento.
  – Quando carregar uma bateria que não seja uma bateria "InfoLITHIUM" (a indicação da carga da bateria e outras funções não estão disponíveis).
- Nos seguintes casos, poderá ocorrer algum desvio no tempo indicado. Não se trata de uma avaria.
  – Se a bateria for retirada desta unidade depois de concluída a carga normal, mas antes de concluída a carga completa. (Demora cerca de uma hora desde a conclusão da carga normal até à conclusão da carga completa.)
  – Quando carregar uma bateria que não tenha sido utilizada há muito tempo. (Primeiro, carregue até ao máximo uma vez.)
- Quando carregar uma bateria "InfoLITHIUM" da série P, a indicação do tempo poderá demorar cerca de um minuto a surgir no visor depois de ter instalado a bateria.
- O carregamento completo requer cerca de uma hora de carregamento após o carregamento normal.
- Quando carregar uma bateria que não tenha sido utilizada há muito tempo, por vezes, a carga da bateria e o tempo para a carga completa indicados diferem dos tempos efectivos. Não se trata de uma avaria. Se isto acontecer, carregue a bateria até ao máximo. Os tempos correctos poderão então ser apresentados.

Identificar as peças

Veja a Ilustração A.

1. **Ranhura ①**
2. **Interruptor de alteração do modo**
3. **Botão de alteração DISPLAY**
4. **Luz CHARGE ①**
5. **Conector DC OUT**
6. **Ranhura ②**
7. **Luz CHARGE ②**
8. **Ecrã do visor**
9. **Luz indicadora de ranhura**

Ecrã do visor

10. **Indicador "InfoLITHIUM"**
11. **Indicador WAITING**
12. **Indicador WARNING**
13. **Indicador TIME TO CHG (carga)**
14. **Indicador do tempo**
15. **Indicador BATTERY LIFE**
16. **Indicador VCR/CAMERA**
17. **Indicação em % da carga restante da pilha**
18. **Indicador de carga normal**
19. **Indicador de carga completa**
20. **Indicador da carga da bateria**

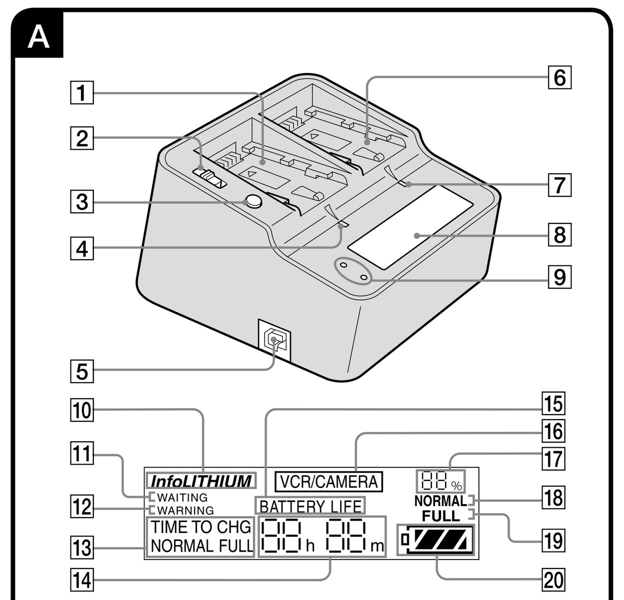

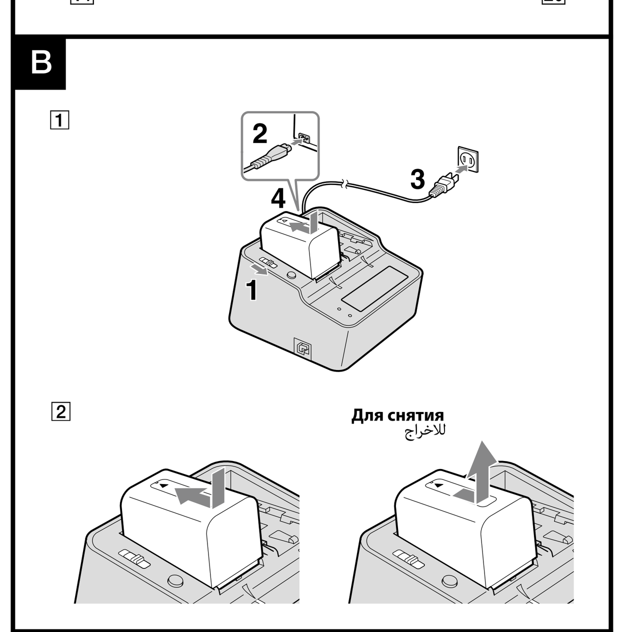

Информация на дисплее изменяется каждый раз при нажатии кнопки смены индикации DISPLAY.

تتغير محتويات نافذة العرض كلما تم ضغط زر تغيير العرض DISPLAY.

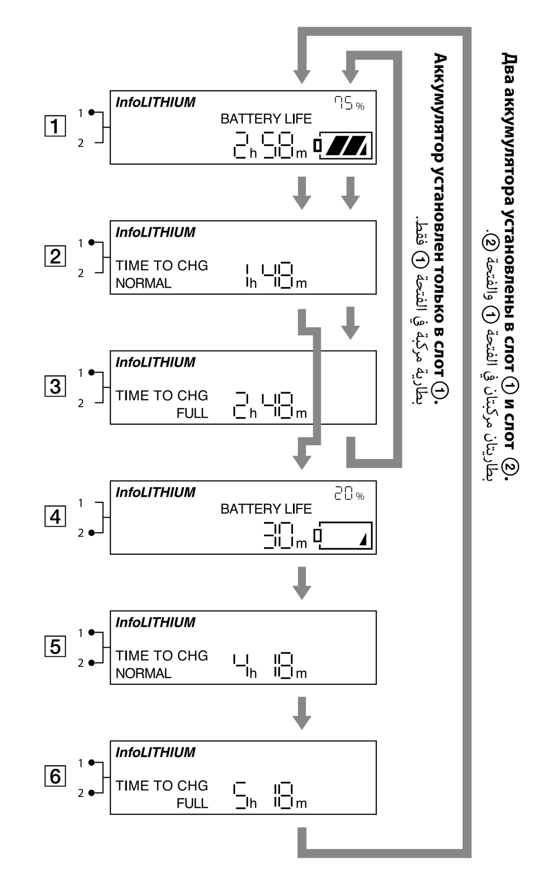

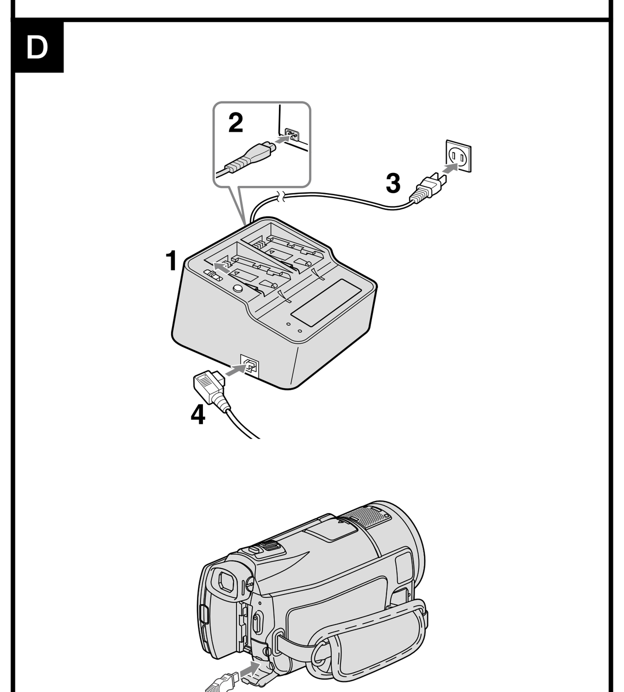

Русский

Благодарим за приобретение адаптера переменного тока/зарядного устройства Sony.

Перед эксплуатацией устройства внимательно ознакомьтесь с данным руководством и сохраните его для последующего использования.

ПРЕДУПРЕЖДЕНИЕ

Для уменьшения опасности возгорания или поражения электрическим током не подвергайте аппарат воздействию дождя или влаги.
Не подвергайте аккумуляторные батареи воздействию интенсивного солнечного света, огня или какого-либо источника излучения.
Во избежание поражения электрическим током не открывайте корпус.
Для уменьшения риска возгорания или поражения электрическим током,
1) не подвергайте устройство воздействию дождя или влаги.
2) не размещайте на аппарате предметы, заполненные водой, например вазы.
Техническое обслуживание должно производиться только квалифицированным персоналом.

Замена силового шнура переменного тока на новый должна выполняться только в квалифицированной ремонтной мастерской.

ВНИМАНИЕ!

Батарейки допускается заменить только на назначенные марки. Несоблюдение указания может привести к воспламенению или поражению.

Для подключения данного устройства используйте ближайшую сетевую розетку. Питание данного устройства не отключается даже тогда, когда выключен индикатор CHARGE. При возникновении какой-либо проблемы во время использования данного устройства, отсоедините его от сетевой розетки, чтобы отключить питание.

Не используйте данное устройство в тесном месте, например, между стеной и мебелью.

Предостережение

Станция не считается отключенной от источника переменного тока, если она подключена к сетевой розетке, даже в том случае, если сама станция выключена.
- На фирменной табличке, расположенной на нижней стороне, указаны рабочее напряжение, потребляемая мощность и т.п.

Для пользователей в Европе

<Примечание для покупателей в странах, где действуют директивы ЕС>
Производителем данного устройства является корпорация Sony Corporation, 1-7-1 Konan Minato-ku Tokyo, 108-0075 Japan. Уполномоченным представителем по электромагнитной совместимости (EMC) и безопасности изделия является компания Sony Deutschland GmbH, Hedelfinger Strasse 61, 70327 Stuttgart, Germany. По вопросам обслуживания и гарантии обращайтесь по адресам, указанным в соответствующих документах.

Утилизация электрического и электронного оборудования (директива применяется в странах Евросоюза и других европейских странах, где действуют системы раздельного сбора отходов)
Данный знак на устройстве или его упаковке обозначает, что данное устройство нельзя утилизировать вместе с прочими бытовыми отходами. Его следует сдать в соответствующий приемный пункт переработки электрического и электронного оборудования. Неправильная утилизация данного изделия может привести к потенциально негативному влиянию на окружающую среду и здоровье людей, поэтому для предотвращения подобных последствий необходимо выполнять специальные требования по утилизации этого изделия. Переработка данных материалов поможет сохранить природные ресурсы. Для получения более подробной информации о переработке этого изделия обратитесь в местные органы городского управления, службу сбора бытовых отходов или в магазин, где было приобретено изделие.

Примечания относительно использования

Данное устройство не является пылезащищенным, брызгозащищенным и водонепроницаемым.

Зарядка
- Предназначено для использования с совместимыми аккумуляторами Sony.
- Заряжайте с помощью данного устройства только рекомендованные аккумуляторы.
- Плотно вставляйте аккумулятор.

Температура во время зарядки
- Для обеспечения максимальной производительности аккумулятора рекомендуемый диапазон температур во время зарядки должен составлять от 10 °C до 30 °C.
- Данное устройство обеспечивает быструю зарядку, однако в целях защиты аккумулятора зарядка за пределами рекомендуемого диапазона температур приводит к увеличению времени зарядки. После того, как время зарядки будет увеличено, оно не вернется к быстрой зарядке даже в том случае, если температура войдет в пределы рекомендуемого диапазона температур. Повторно установите аккумулятор и выполните подзарядку.

Места, в которые не рекомендуется помещать данное устройство
Не помещайте данное устройство в какое-либо из следующих мест независимо от того, используется оно или хранится. Это может привести к неисправности.
- Места с очень высокой температурой.
Возле обогревателя или под прямым солнечным светом, например, на приборной панели. Это может привести к деформации данного устройства или его неисправности.
- Места с чрезмерной вибрацией.
- Места, находящиеся под воздействием сильного электромагнитного излучения или радиации.
- Места с чрезмерным содержанием песка.
Защищайте данное устройство от песка и пыли в таких местах, как морской пляж и другие песчаные зоны или в местах, где могут возникать облака пыли, так как при этом существует риск возникновения неисправности.

Меры предосторожности во время использования
- Не размещайте на аппарате предметы, заполненные водой, например вазы.
- Плотно вставляйте аккумулятор в данное устройство во время зарядки аккумулятора.
- Неправильная установка аккумулятора может привести к повреждению его разъема.
- Не используйте данное устройство в местах, находящихся под воздействием сильных радиоволн или радиации. Это может привести к нарушению записи или воспроизведения с помощью видеокамер и т.п.
- В целях защиты аккумулятора извлеките его из данного устройства после окончания зарядки.
- Не роняйте данное устройство и не подвергайте его ударам.
- Не приближайте данное устройство к телевизорам или AM-приемникам. Размещение данного устройства вблизи телевизора или радиоприемника может привести к появлению помех.
- Убедитесь в том, что никакие металлические предметы не касаются металлических частей данного устройства или соединительного шнура. В противном случае может произойти короткое замыкание и данное устройство может быть повреждено.
- Не подсоединяйте данное устройство к адаптеру напряжения (дорожному конвертеру) для путешествий за границу. Это может привести к перегреву устройства или другим неисправностям.
- Данное устройство нагревается во время использования. Это не является неисправностью.
- Отсоедините данное устройство от сетевой розетки после использования. Для отсоединения шнура потяните его за штекер. Никогда не тяните за сам шнур.
- Извлеките аккумулятор из данного устройства после окончания зарядки. Оставление аккумулятора в прикрепленном состоянии может привести к уменьшению времени работы от аккумулятора.

Уход за данным устройством
- Если устройство загрязнится, вытрите его мягкой сухой тканью.
- Если устройство загрязнится очень сильно, вытрите его тканью, смоченной небольшим количеством нейтрального очистителя, а затем вытрите насухо.
- Не используйте растворители, бензин, спирт и т.п., так как это может привести к повреждению поверхности данного устройства.
- При использовании химических салфеток обратитесь к инструкции по их применению.
- Распыление летучих растворителей, например инсектицидов, или длительный контакт данного устройства с резиновыми или виниловыми изделиями может привести к порче или повреждению данного устройства.

Поиск и устранение неисправностей

Возможная неисправность	Вероятная причина/метод устранения
Видеооборудование не работает	• Штекер питания отсоединен от сетевой розетки. → Вставьте в сетевую розетку. • Кабель не подключен к разъему надлежащим образом. → Подключите надлежащим образом. • Переключатель изменения режимов установлен в положение CHARGE. → Установите переключатель изменения режимов в положение VCR/CAMERA.
Аккумулятор не заряжен	• Переключатель изменения режимов установлен в положение VCR/CAMERA. → Установите переключатель изменения режимов в положение CHARGE.
Питание немедленно выключается несмотря на достаточное время работы от аккумулятора, либо отображаемое время работы от аккумулятора отличается от действительного времени работы.	• Разрядите аккумулятор, а затем полностью зарядите его снова. → Время работы от аккумулятора будет отображаться правильно.
Индикация не изменяется	Обратитесь к разделу "Примечания относительно индикатора BATTERY LIFE и индикации % остаточной емкости аккумулятора".
Быстрая зарядка не выполняется	• Слишком высокая или слишком низкая температура аккумулятора. → При установке аккумулятора с высокой или низкой температурой или выполнении зарядки при температуре ниже рекомендуемого диапазона температур зарядки от 10 °C до 30 °C, может появиться показанная ниже индикация. Несмотря на то, что зарядка в таких случаях по-прежнему будет выполняться, в целях защиты аккумулятора быстрая зарядка выполняться не будет.

В случае мигания индикатора CHARGE прочтите следующее и предпримите необходимое действие в зависимости от способа мигания индикатора CHARGE.

Индикатор CHARGE мигает следующими двумя способами.
Быстро мигает: Периодически загорается и гаснет каждые 0,15 секунды
Медленно мигает: Периодически загорается и гаснет каждые 1,5 секунды

Если индикатор CHARGE продолжает медленно мигать и на дисплее отображается индикация "WAITING". → Зарядка временно остановлена. Данное устройство находится в состоянии ожидания.
Если температура в помещении или температура аккумулятора выйдет за пределы соответствующего диапазона температур, зарядка будет остановлена автоматически.
Когда температура в помещении вернется к соответствующему диапазону, индикатор CHARGE загорится, и зарядка будет начата снова.
Рекомендуется заряжать аккумулятор при температуре от 10 °C до 30 °C.

Если индикатор CHARGE продолжает мигать медленно и на дисплее отображается индикация "WARNING". → Во время зарядки аккумулятора в первый раз в одной из следующих ситуаций, индикатор CHARGE может быстро мигать. Если это произойдет, извлеките аккумулятор из данного устройства, установите его и зарядите снова.
① Аккумулятор длительное время не использовался
② Аккумулятор был оставлен на длительное время установленным в камере
③ Сразу после покупки
Если индикация "WARNING" по-прежнему будет отображаться, проведите проверку, выполнив следующие действия.

Извлеките аккумулятор из данного устройства, а затем снова установите его.

Индикатор CHARGE снова мигает:
Установите другой аккумулятор.

Индикатор CHARGE мигает, а затем перестает мигать:
Если индикатор CHARGE гаснет из-за того, что время зарядки истекло, неисправность отсутствует.

Индикатор CHARGE снова мигает:
Данное устройство неисправно.

Индикатор CHARGE мигает, а затем перестает мигать:
Если индикатор CHARGE гаснет из-за того, что время зарядки истекло, неисправен аккумулятор, который был установлен первым.

Обратитесь к ближайшему дилеру компании Sony для проверки изделия, которое может быть неисправным.

Технические характеристики

AC-VQV10

Вход	100 В - 240 В переменного тока 50 Гц/60 Гц 26 Вт
Выход	8,4 В пост.ток 1,7 A (VCR) 8,4 В пост.ток 2,2 A (BATT)
Рабочая температура	От 0 °C до 40 °C
Температура хранения	От -20 °C до +60 °C
Размеры (Приблиз.) (не включая выступающие части)	100 мм × 67 мм × 111 мм (ш/в/г)
Масса	Приблиз. 330 г

Комплектность поставки
Адаптер переменного тока/Зарядное устройство (AC-VQV10) (1)
Шнур питания переменного тока (1)
Соединительный шнур (DK-225) (1)
Набор печатной документации

Класс защиты от поражения электрическим током II

Конструкция и технические характеристики могут быть изменены без уведомления.

Данное устройство поддерживает используемое во всем мире напряжение от 100 В до 240 В.
Не используйте электронный трансформатор напряжения, поскольку это может привести к неисправности.

Адаптер переменного тока/зарядное устройство AC-VQV10 можно использовать следующим образом

- Для подключения оборудования Sony (видеокамер и т.п.) с помощью соединительных шнуров, прилагаемых к данному устройству.
- Для зарядки перезаряжаемых аккумуляторов Sony (серия V, серия H, серия P). Во время зарядки аккумуляторов "InfoLITHIUM" доступны следующие функции. При использовании аккумуляторов "ActiFORCE" доступны еще более усовершенствованные функции управления.
—Быстрая зарядка
(Быстрее, чем зарядка с помощью видеокамеры и т.п.)
—Возможность отображения приблизительного времени зарядки и времени работы от аккумулятора.

- Для зарядки литиево-ионных аккумуляторов. Не может использоваться для зарядки Ni-Cd или Ni-MH аккумуляторов.
- Не может использоваться с некоторыми моделями видеокамер или другого оборудования. Перед использованием проверьте совместимость оборудования.

Что такое "InfoLITHIUM"?
"InfoLITHIUM" — это литиево-ионный аккумулятор, который может обмениваться данными о расходе заряда аккумулятора с совместимым электронным оборудованием. Рекомендуется использовать аккумуляторы "InfoLITHIUM" (серия V, серия H, серия P) с электронным оборудованием, на котором имеется логотип InfoLITHIUM.

"InfoLITHIUM" является товарным знаком Sony Corporation.

Что такое "ActiFORCE"?
"ActiFORCE" — это название функции для систем электропитания следующего поколения.
"ActiFORCE" имеет большую емкость, меньшее время зарядки, а также более быстрый и точный подсчет оставшегося заряда аккумулятора по сравнению с существующими аккумуляторами серии P системы электропитания "InfoLITHIUM".

"ActiFORCE" является товарным знаком Sony Corporation.

Примечания относительно индикатора BATTERY LIFE и индикации % остаточной емкости аккумулятора (Внимательно прочтите перед использованием)

Во время зарядки аккумулятора данное устройство показывает время работы от аккумулятора и оставшейся заряд аккумулятора при использовании с видеокамерой и т.п. при выполнении следующих условий.
- Используется аккумулятор "InfoLITHIUM".
- Используется видеокамера и т.п. с логотипом InfoLITHIUM.

Проверьте, имеется ли на аккумуляторе логотип InfoLITHIUM. Проверьте в инструкции по эксплуатации, прилагаемой к видеооборудованию, является ли оно совместимым с "InfoLITHIUM".

При использовании аккумулятора более чем с одной камерой и т.п. с логотипом InfoLITHIUM, отображаемое оставшееся время работы от аккумулятора будет соответствовать оборудованию, которое подключалось к аккумулятору последним.

Компенсация записанной информации
Компания Sony не компенсирует потери в связи с каким-либо отказом во время записи или воспроизведения изображений, звука или другой информации из-за неисправности аккумулятора или адаптера переменного тока/зарядного устройства.

Подключение видеооборудования

См. рисунок D.

Подробные сведения по подключению приведены в инструкции по эксплуатации видеокамеры и т.п.

1. **Установите переключатель изменения режимов в положение VCR/CAMERA.**
2. **Подсоедините шнур питания переменного тока к данному устройству.**
3. **Подсоедините шнур питания переменного тока к сетевой розетке.**
Прозвучит звуковой сигнал и включится дисплей.
4. **Подключите соединительный шнур к разъему DC OUT данного устройства.**
5. **Подключите соединительный шнур к видеокамере.**
Сведения о подключении соединительного шнура приведены в инструкции по эксплуатации видеокамеры и т.п.

Примечания
- Установка переключателя изменения режимов в положение CHARGE во время работы с видеокамерой и т.п. приводит к отключению подачи питания к видеокамере.
- Пока данное устройство будет находиться в режиме VCR/CAMERA, зарядка аккумулятора, установленного в данное устройство, будет невозможна.
- Не приближайте данное устройство к видеокамере и т.п., если это приводит к появлению помех на изображении.
- На рисунке показано подключение к цифровой видеокамере HD HDR-CX550V.

Зарядка аккумулятора

См. рисунок B-1.

Обращайтесь также за справками к инструкции по эксплуатации устройства (видеокамеры и т.п.) и аккумулятора.

1. **Установите переключатель изменения режимов в положение CHARGE.**
2. **Подсоедините шнур питания переменного тока к данному устройству.**
3. **Подсоедините шнур питания переменного тока к сетевой розетке.**
Прозвучит звуковой сигнал и включится дисплей.
4. **Установите аккумулятор.**
Обратитесь к разделу "Установка аккумулятора". Когда начнется зарядка, символ аккумулятора на дисплее начнет последовательно мигать и загорится индикатор CHARGE.
5. **После завершения зарядки извлеките аккумулятор.**
Существует два уровня завершения зарядки: "Нормальная зарядка" и "Полная зарядка".
- Нормальная зарядка

После завершения зарядки будет отображен символ аккумулятора, показанный справа.	NORMAL

- Полная зарядка

Если продолжить зарядку после завершения нормальной зарядки до тех пор, пока рядом с символом аккумулятора не отобразится индикация "FULL", аккумулятор можно будет использовать несколько дольше, чем в состоянии нормальной зарядки.	FULL

Обратитесь к разделу "Извлечение аккумулятора" при извлечении аккумулятора.

Установка двух аккумуляторов одновременно
В данное устройство можно устанавливать два аккумулятора одновременно. Зарядка начнется при установке аккумулятора в слот ①.
Если два аккумулятора устанавливаются не одновременно, зарядка начнется при установке первого аккумулятора, независимо от того, установлен он в слот ① или ②.

Примечания
В данное устройство можно установить два аккумулятора, но их одновременная зарядка невозможна.

Установка аккумулятора
См. рисунок B-2.
❶ **Поместите аккумулятор в данное устройство таким образом, чтобы символ ◄ был обращен к разъему.**
❷ **Сдвиньте аккумулятор в направлении стрелки.**

Извлечение аккумулятора
См. рисунок B-2.
Сдвиньте аккумулятор в направлении стрелки и поднимите его вертикально вверх.

Примечания
- Не поднимайте данное устройство, взявшись за аккумулятор.
- Будьте особенно осторожны, чтобы не подвергать аккумулятор ударам во время его установки.
- Будьте осторожны, чтобы не прищемить пальцы во время установки или извлечения аккумулятора.

Время зарядки
В следующей таблице показано время зарядки полностью разряженного основного аккумулятора.

Быстрая зарядка
Аккумулятор "InfoLITHIUM" серии V

	NP-FV100	NP-FV70	NP-FV50
Нормальная зарядка	125 мин	70 мин	55 мин
Полная зарядка	185 мин	130 мин	115 мин

Аккумулятор "InfoLITHIUM" серии H

	NP-FH100	NP-FH70	NP-FH50
Нормальная зарядка	130 мин	65 мин	55 мин
Полная зарядка	190 мин	125 мин	115 мин

Аккумулятор "InfoLITHIUM" серии P

	NP-FP90	NP-FP71	NP-FP50
Нормальная зарядка	115 мин	80 мин	65 мин
Полная зарядка	175 мин	140 мин	125 мин

- Время зарядки может отличаться в зависимости от состояния аккумулятора и температуры окружающей среды.
- Показанное время приведено для случая зарядки пустого аккумулятора, разряженного с помощью видеокамеры и т.п., и использования данного устройства при температуре 25 °C.

Быстрое использование аккумулятора
Аккумулятор можно использовать даже в случае извлечения из данного устройства до завершения зарядки. Более короткое время зарядки, однако, приведет к уменьшению времени использования.

Время зарядки и "10-минутная зарядка/приблиз. 55-минутная запись"
Показанное время означает приблизительное время непрерывной записи при температуре окружающей среды 25 °C в случае использования перезаряжаемого аккумулятора NP-FV70 (продается отдельно) и видеокамеры с потребляемой мощностью 1,8 Вт при использовании ее без ЖК-дисплея. Эта ситуация встречается при использовании аккумулятора сразу же после его разрядки с помощью видеокамеры. Сюда не входит ситуация, когда аккумулятор разряжен, например, в результате того, что он не использовался длительное время.
Существует два типа зарядки, нормальная зарядка и полная зарядка. Обычно время зарядки и доступное время записи меняется в зависимости от аккумулятора и условий эксплуатации.

Примечания
- В случае установки переключателя изменения режимов в положение VCR/CAMERA во время зарядки, зарядка будет остановлена.
- Если индикатор CHARGE не горит и не мигает, убедитесь, что аккумулятор правильно установлен в адаптер переменного тока/зарядное устройство. В случае неправильной установки он не будет заряжаться.

При возникновении каких-либо отклонений во время зарядки начнет мигать индикатор зарядки и на дисплее появится индикация "WARNING". Подробнее см. в разделе "Поиск и устранение неисправностей".

Проверка зарядки
См. рисунок C.
Когда начнется зарядка, на дисплее высветится время работы от аккумулятора или индикация % остаточной емкости аккумулятора* (*при использовании аккумулятора серии V). Время работы от аккумулятора, отображаемое на дисплее, приблизительно равно оставшемуся времени для записи изображений с помощью видоискателя. При использовании ЖК-дисплея время работы от аккумулятора будет меньше.
Для некоторых видеокамер время работы от аккумулятора может не отображаться. Подробные сведения приведены в разделе "Примечания относительно индикатора BATTERY LIFE и индикации % остаточной емкости аккумулятора".

Нажмите кнопку DISPLAY во время зарядки.
Во время зарядки информация на дисплее изменяется при каждом нажатии кнопки смены индикации DISPLAY. Световой индикатор слота указывает номер слота с аккумулятором, информация о котором отображается на дисплее. При установке двух аккумуляторов одновременно индикация времени аккумулятора, который в данный момент не заряжается, автоматически сменится примерно через 10 секунд на индикацию времени заряжаемого аккумулятора.
На рисунке приведен пример установки одного аккумулятора в слот ①, а затем другого в слот ②.
Световой индикатор слота соответствует номеру слота.

1. **Время работы электронного оборудования "InfoLITHIUM" от аккумулятора, установленного в зарядное устройство первым.**
2. **Время, оставшееся до завершения нормальной зарядки аккумулятора, установленного в устройство первым.**
Время нормальной зарядки не отображается на дисплее после ее завершения.
3. **Время, оставшееся до завершения полной зарядки аккумулятора, установленного в устройство первым.**
Время полной зарядки не отображается на дисплее после ее завершения.
Не отображается, если два аккумулятора установлены одновременно.
4. **Время работы электронного оборудования "InfoLITHIUM" от аккумулятора, установленного в зарядное устройство последним.**
5. **Время, оставшееся до завершения нормальной зарядки аккумулятора, установленного в устройство последним.**
Время нормальной зарядки не отображается на дисплее после ее завершения.
6. **Время, оставшееся до завершения полной зарядки аккумулятора, установленного в устройство последним.**
Время полной зарядки не отображается на дисплее после ее завершения.

Примечания
- Индикация времени или оставшегося заряда аккумулятора во время зарядки при температуре 25 °C является приблизительной. В зависимости от условий эксплуатации она может отличаться от действительного времени и оставшегося заряда аккумулятора.
- После нажатия кнопки смены индикации DISPLAY индикация времени может появляться с задержкой.
- Индикация времени для аккумулятора, который в данный момент не заряжается, может появляться с задержкой.
- Для отображения времени работы от нового аккумулятора сначала установите его в видеокамеру и дайте поработать около 20 секунд, а затем зарядите с помощью этого устройства.
- Если в данное устройство установить полностью заряженный аккумулятор, на дисплее может появиться индикация "TIME TO CHG FULL 1h". Это не является неисправностью.
- В следующих случаях на дисплее может отображаться индикация "– – – –". Это не является неисправностью.
—Отображаемое время отличается от действительного времени зарядки. При возникновении такой ситуации продолжайте зарядку.
—Выполняется зарядка аккумулятора, не относящегося к типу "InfoLITHIUM" (Индикация времени работы от аккумулятора и другие функции недоступны.)
- В следующих случаях время может отображаться с некоторой погрешностью. Это не является неисправностью.
—В случае извлечения аккумулятора после окончания нормальной зарядки, но до завершения полной зарядки. (Для полной зарядки требуется около одного часа после завершения нормальной зарядки.)
—При зарядке аккумулятора, который не использовался длительное время. (Сначала выполните одну полную зарядку.)
- При зарядке аккумулятора "InfoLITHIUM" серии P индикация времени на дисплее может появиться примерно через одну минуту после его установки.
- Для полной зарядки требуется около часа после завершения нормальной зарядки.
- При зарядке аккумулятора, который не использовался длительное время, время работы от аккумулятора и время полной зарядки, отображаемые на дисплее, могут иногда отличаться от действительных значений. Это не является неисправностью. В таком случае выполните полную зарядку аккумулятора. После этого станет возможным отображение правильного времени.

Наименование компонентов

См. рисунок A.

1. **Слот ①**
2. **Переключатель изменения режимов**
3. **Кнопка смены индикации DISPLAY**
4. **Индикатор CHARGE ①**
5. **Разъем DC OUT**
6. **Слот ②**
7. **Индикатор CHARGE ②**
8. **Дисплей**
9. **Световой индикатор слота**

Дисплей

10. **Индикатор "InfoLITHIUM"**
11. **Индикатор WARNING**
12. **Индикатор WARNING**
13. **Индикатор TIME TO CHG (зарядка)**
14. **Индикатор времени**
15. **Индикатор BATTERY LIFE**
16. **Индикатор VCR/CAMERA**
17. **Индикация % остаточной емкости аккумулятора**
18. **Индикатор нормальной зарядки**
19. **Индикатор полной зарядки**
20. **Индикатор времени работы от аккумулятора**

Изготовитель: Сони Корпорейшн
Адрес: 1-7-1 Конан, Минато-ку, Токио, 108-0075 Япония
Страна-производитель: Китай

Импортер на территории РФ и название и адрес организации, раположенной на территории РФ, уполномоченной принимать претензии от пользователей: ЗАО "Сони Электроникс", 123103, Москва, Карамышевский проезд, 6, Россия

Дата изготовления указана на фирменной табличке.

عربي

شكراً على شراءك محول التيار المتردد/الشاحن من سوني Sony.

قبل تشغيل الوحدة، يرجى قراءة هذا الدليل بشكل كامل، والاحتفاظ به كمرجع للمستقبل.

تحذير

لتقليل خطر الحريق أو الصدمات، لاتعرض الكاميرا للمطر أو البلل.
لا تعرض البطاريات إلى حرارة مفرطة كأشعة الشمس أو النار أو ما شابه ذلك.
لتقليل خطر الحريق أو الصدمات الكهربائية،
1) لا تعمد إلى تعريض الجهاز للمطر أو الرطوبة.
2) لا تضع أشياء ممتلئة بالسوائل، مثل المزهريات، على الجهاز.
لتفادي حدوث صدمة كهربائية، لا تفتح الهيكل.
اوكل الخدمة إلى فني مؤهل فقط.

يجب الا يتم تغيير سلك التيار المتردد إلا لدى محل صيانة مختص.

تنبيه

قم باستبدال البطارية بالنوع المحدّد فقط. وإلاّ، قد ينتج حريق أو إصابات.

تنبيه
- قم باستعمال مأخذ التيار المتردد الجداري القريب عند استعمال هذه الوحدة. حتى لو كان المصباح CHARGE على هذه الوحدة منطفئاً، فإنه لا يشير إلى كون الطاقة مفصولة. إذا حدثت أية مشكلة أثناء استعمال هذه الوحدة، افصلها من المأخذ الجداري لكي يتم فصل الطاقة.
- لا تستعمل هذه الوحدة في مكان ضيق كأن تكون بين الحائط والأثاث.

تنبيه
لا يتم فصل الجهاز عن مصدر التيار الكهربائي المتردد طالما ظل موصلاً بمخرج التيار الكهربائي في الجدار حتى ولو أوقفت تشغيل الجهاز نفسه.

- توجد على القاع لوحة الاسم التي تشير الى الفولطية التشغيلية واستهلاك الطاقة، الخ.

ملاحظات حول الاستعمال

هذه الوحدة غير مقاومة للغبار أو لتناثر الماء أو للماء.

الشحن
- مصممة للاستعمال مع بطاريات متوافقة من إنتاج سوني Sony.
- لا تقم بشحن إلا البطاريات الموصى بها بواسطة هذه الوحدة.
- قم بتثبيت البطارية بإحكام.

درجة حرارة الشحن
- لضمان الحد الأقصى من كفاءة البطارية، ننصح بدرجة حرارة ضمن المدى 10 إلى 30 درجة مئوية عند شحن البطارية.
- هذه الوحدة تتسم بوظيفة شحن البطارية السريع، ولكن، إذا تم شحن البطارية خارج مدى درجة الحرارة الموصى به، فتكون مدة الشحن أطول لحماية البطارية. بمجرد تمديد مدة الشحن، لن تعود إلى الشحن السريع حتى ولو أصبحت درجة الحرارة ضمن المدى الموصى به. اعد تثبيت البطارية ومن ثم اعد شحنها.

الأماكن التي لا ينبغي أن توضع فيها هذه الوحدة
لا تضع هذه الوحدة في أي من الأماكن التالية، سواء عند الاستعمال أو التخزين. القيام بذلك قد يؤدي إلى خلل.
- الأماكن التي تكون فيها درجة الحرارة مرتفعة جداً.
بالقرب من أجهزة التدفئة أو تحت أشعة الشمس المباشرة كأن تكون على لوحة العدادات الأمامية في السيارة. قد تتشوه هذه الوحدة أو يقع خلل فيها.
- الأماكن التي فيها اهتزاز مفرط.
- الأماكن التي فيها موجات الكترومغناطيسية قوية أو أشعة إشعاعية.
- الأماكن التي فيها رمال كثيفة.
احرص على حماية هذه الوحدة من الرمال والغبار في أماكن مثل شاطئ البحر ومناطق رملية أخرى أو حيث يكون الهواء مليئاً بالغبار، وإلا فإنه قد يؤدي إلى وقوع خلل فيها.

تنبيهات احتياطية حول الاستعمال
- لا تضع أشياء ممتلئة بالسوائل، مثل المزهريات، على الجهاز.
- قم بتركيب البطارية على هذه الوحدة بإحكام عند شحن البطارية.
- قد يتعرض طرف توصيل البطارية للتلف إذا لم يتم تركيب البطارية بشكل صحيح.
- لا تقم باستعمال هذه الوحدة في أماكن توجد فيها موجات لاسلكية قوية أو أشعة إشعاعية. قد لا تتمكن كاميرات الفيديو من التسجيل أو العرض بصورة صحيحة.
- لحماية البطارية، قم بإخراجها من هذه الوحدة عند انتهاء الشحن.
- لا تجعل هذه الوحدة تسقط ولا تعرضها لصدمة ميكانيكية.
- احتفظ بهذه الوحدة بعيداً عن أجهزة التلفزيون أو أجهزة استقبال AM. قد تدخل الضوضاء الصادرة من هذه الوحدة إلى التلفزيون أو الراديو إذا وضعت بالقرب منهما.
- تأكد من عدم تلامس أشياء معدنية مع الأجزاء المعدنية في هذه الوحدة أو في سلك التوصيل. إذا حدث ذلك، قد ينجم عنه تماس كهربائي وقد تتعرض هذه الوحدة للتلف.
- لا تقم بتوصيل هذه الوحدة إلى مهايئ الفولطية (محول السفر) الخاص بالسفر للخارج. قد يؤدي ذلك إلى تسخين مفرط أو وقوع خلل من نوع آخر.
- تصبح هذه الوحدة ساخنة أثناء الاستعمال. هذا لا يعد خللاً.
- افصل هذه الوحدة عن مأخذ التيار المتردد الجداري بعد الاستعمال. لفصل السلك، اسحبه بمسك القابس. لا تعمد مطلقاً الى سحب السلك نفسه.
- قم بإخراج البطارية من هذه الوحدة عند انتهاء الشحن. إذا تركت البطارية مثبتة في الوحدة، فقد يؤدي ذلك إلى تقصير عمر البطارية.

الصيانة
- إذا اتسخت هذه الوحدة، امسحها مستخدماً خرقة ناعمة وجافة.
- إذا أصبحت هذه الوحدة متسخة جداً، امسحها مستخدماً خرقة مرطبة بقليل من المحلول المتعادل، ومن ثم امسحها لتجفيفها.
- لا تقم باستعمال الثنر (مرقق الطلاء) أو البنزين أو الكحول، الخ، حيث ستؤدي تلك المواد إلى تعرض سطح هذه الوحدة للتلف.
- عند استعمال خرقة تنظيف كيميائية، راجع دليل التعليمات الخاص بتلك الخرقة.
- رش مواد متطايرة كمبيد الحشرات على هذه الوحدة أو الاحتفاظ بها ملامسة لمنتجات من المطاط أو الفينيل لمدة طويلة قد يؤدي إلى تشوه أو تلف هذه الوحدة.

تحري الخلل وإصلاحه

العرض	السبب/ الحل
لا يعمل جهاز الفيديو	• قابس سلك الطاقة غير موصول بمأخذ التيار المتردد الجداري. ← قم بتوصيله إلى مأخذ التيار المتردد الجداري. • كبل التوصيل غير موصول بصورة صحيحة. ← قم بتوصيله بصورة صحيحة. • مفتاح تغيير الوضع مضبوط على الوضع CHARGE. ← اضبط مفتاح تغيير الوضع على الوضع VCR/CAMERA.
لا يتم شحن البطارية	• مفتاح تغيير الوضع مضبوط على الوضع VCR/CAMERA. ← اضبط مفتاح تغيير الوضع على الوضع CHARGE.
يتم قطع الطاقة على الفور حتى عند وجود الشحنة المتبقية الكافية في البطارية أو يتم عرض عمر البطارية المختلفة عن ذلك الحقيقي	• قم بتفريغ شحنة البطارية ومن ثم قم بشحنها تماماً مرة أخرى. ← سيتم عرض عمر البطارية الصحيح.
لا يتم تغيير العرض	راجع «ملاحظات على مؤشر عمر خدمة البطارية BATTERY LIFE ومؤشر المتبقي من البطارية بالنسبة المئوية %».
لا يمكنك تنفيذ عملية الشحن السريع	• درجة حرارة البطارية مرتفعة جداً أو منخفضة جداً. ← قد تظهر شاشة العرض المبينة ادناه إذا تم تركيب بطارية تكون درجة حرارتها مرتفعة أو منخفضة، أو إذا تم تنفيذ الشحن بدرجة حرارة اقل من نطاق درجة حرارة الشحن الموصى بها ضمن نطاق 10 إلى 30 درجة مئوية. يمكن شحن البطارية حتى في هذه الحالات، ولكن لا يتم تنفيذ عملية الشحن السريع لحماية البطارية.

عند وميض المصباح CHARGE، إقرأ المعلومات التالية وقم بتنفيذ الخطوات الملائمة وفقاً لكيفية وميض المصباح CHARGE.
يومض المصباح CHARGE بطريقتين.
يومض بسرعة: يضاء وينطفئ بشكل متكرر كل 0.15 ثانية
يومض ببطء: يضاء وينطفئ بشكل متكرر كل 1.5 ثانية

عندما يظل المصباح CHARGE في حالة وميض ببطء ويكون الرسالة "WAITING" (وضع الاستعداد) معروضة في نافذة العرض. ← يتم إيقاف عملية الشحن مؤقتاً. تكون هذه الوحدة في حالة الاستعداد.
إذا كانت درجة حرارة الغرفة/البطارية خارج نطاق درجات الحرارة المناسبة، يتوقف الشحن تلقائياً.
عندما تعود درجة حرارة الغرفة إلى النطاق المناسب، يضاء المصباح CHARGE ويتم استئناف الشحن.
نوصي بشحن البطارية بنطاق 10 إلى 30 درجة مئوية.

عندما يظل المصباح CHARGE في حالة وميض بسرعة وتكون الرسالة "WARNING" معروضة في نافذة العرض. ← عند شحن البطارية لأول مرة في إحدى الحالات التالية، قد يومض المصباح CHARGE بسرعة. إذا حدث هذا، قم بإخراج البطارية من هذه الوحدة وأعد تركيبها وشحنها مرة ثانية.
① عند عدم استعمال البطارية لمدة طويلة من الزمن
② عند ترك البطارية مركبة على الكاميرا لمدة طويلة من الزمن
③ بعد شراءها مباشرة
إذا ظلت الرسالة "WARNING" معروضة، قم بالفحص متبعاً الاجراء التالي.

انزع البطارية من هذه الوحدة وقم بتركيبها فيها مرة ثانية.

يضاء المصباح CHARGE ولا يومض مرة أخرى:
إذا انطفئ المصباح CHARGE بسبب انقضاء مدة الشحن، فإنه يشير الى عدم وجود أية مشكلة.

يومض المصباح CHARGE مرة أخرى:
قم بتركيب بطارية أخرى.

يضاء المصباح CHARGE ولا يومض مرة أخرى:
إذا انطفئ المصباح CHARGE بسبب انقضاء مدة الشحن، فإنه يشير إلى وجود مشكلة في البطارية التي تم تركيبها لأول مرة.

يومض المصباح CHARGE مرة أخرى:
يوجد خلل في هذه الوحدة.

بالنسبة للمنتج الذي قد توجد فيه مشكلة، يرجى الاتصال بأقرب وكيل سوني Sony.

المواصفات

AC-VQV10

الدخل	تيار متردد 100 فولت – 240 فولت، 50 هرتز/60 هرتز 26 واط
الخرج	تيار مباشر 8.4 فولت، 1.7 أمبير (VCR) تيار مباشر 8.4 فولت، 2.2 أمبير (BATT)
درجة حرارة التشغيل	0 إلى 40 درجة مئوية
درجة حرارة التخزين	20- إلى 60+ درجة مئوية
الأبعاد (تقريباً) (بدون الأجزاء البارزة)	100 مم × 67 مم × 111 مم (عرض/ ارتفاع/ عمق)
الكتلة	330 جم تقريباً

البنود المتضمنة
محول التيار المتردد/الشاحن (AC-VQV10) (1)
سلك طاقة التيار المتردد (1)
سلك التوصيل (DK-225) (1)
طقم من وثائق مطبوعة

التصميم والمواصفات عرضة للتغيير دون إشعار.

هذه الوحدة متوافقة مع فولطيات عالمية تتراوح بين 100 فولط و 240 فولط.
لا تقم باستعمال محول الفولطية الكهربائية، وإلا فإنه قد يؤدي الى وقوع خلل.

يمكن استعمال محول التيار المتردد/الشاحن AC-VQV10 كما يلي

- لتشغيل المنتج من سوني Sony (كاميرا الفيديو وغيرها) باستعمال أسلاك التوصيل المرفقة بهذه الوحدة.
- لشحن البطاريات القابلة للشحن من سوني Sony (المجموعة V، المجموعة H، المجموعة P). تكون الوظائف التالية متوفرة عند شحن البطارية من النوع "InfoLITHIUM". عند شحن البطارية من النوع "ActiFORCE"، يمكن استعمال وظيفة التحكم المتقدم.
—وظيفة الشحن السريع
(أسرع من الشحن باستعمال كاميرا الفيديو الخاصة بك)
—يمكن عرض مدة الشحن التقريبية وعمر خدمة البطارية التقريبي.

- لشحن بطاريات من نوع ايون الليثيوم. لا يمكن استعماله لإعادة شحن البطاريات من النوع Ni-Cd أو Ni-MH.
- لا يمكن استعماله مع بعض الموديلات من كاميرات الفيديو أو أجهزة أخرى. تأكد مما إذا كان متوافقاً مع جهازك أم لا قبل الاستعمال.

ما هي البطارية من النوع "InfoLITHIUM"؟
"InfoLITHIUM" هي بطارية من نوع ايون الليثيوم التي يمكن لها استبدال البيانات حول استهلاك شحنة البطارية مع الأجهزة الالكترونية المتوافقة معها. نوصي باستعمال بطارية من النوع "InfoLITHIUM" (المجموعة V، المجموعة H، المجموعة P) مع الجهاز الالكتروني الذي توجد عليه العلامة InfoLITHIUM.

العلامة "InfoLITHIUM" هي علامة تجارية لشركة سوني Sony.

ما هو "ActiFORCE"؟
"ActiFORCE" هو اسم الوظيفة للجيل القادم من لأنظمة الطاقة.
تتسم الوظيفة "ActiFORCE" بسعة أعلى والشحن العالي السرعة وحساب الشحنة المتبقية في البطارية بسرعة أعلى وبدقة متناهية مقارنة مع نظام الطاقة الحالي للمجموعة P من البطارية من النوع "InfoLITHIUM".

العلامة "ActiFORCE" هي علامة تجارية لشركة سوني Sony.

ملاحظات على مؤشر عمر خدمة البطارية BATTERY LIFE ومؤشر المتبقي من البطارية بالنسبة المئوية % (اقرأ هذه بعناية قبل الاستعمال)

أثناء شحن البطارية، تقوم هذه الوحدة بعرض عمر خدمة البطارية والمتبقي من سعة البطارية إذا تم استعمالها مع كاميرا الفيديو الخاصة بك، الخ، طالما كانت تتلائم مع الظروف التالية.
- عند استعمال بطارية من النوع "InfoLITHIUM".
- عند استعمال كاميرا فيديو وغيرها توجد عليها العلامة InfoLITHIUM.

تأكد من وجود العلامة InfoLITHIUM على البطارية. تأكد مما إذا كانت العلامة "InfoLITHIUM" موجودة على جهاز الفيديو الخاص بك أم لا في تعليمات التشغيل المرفقة به.

إذا قمت باستعمال البطارية مع أكثر من كاميرا فيديو واحدة وغيرها توجد عليها العلامة InfoLITHIUM، يتم عرض الشحنة المتبقية في تلك البطارية التي قمت بتحميلها في آخر جهاز.

ضمان سلامة المحتويات المسجلة
لا تتحمل شركة سوني Sony أية مسؤولية عن أي خلل في الصور المسجلة أو الصوت المسجل أو محتويات أخرى بسبب خلل في البطارية أو محول التيار المتردد/الشاحن.

لتشغيل جهاز الفيديو

راجع الشكل التوضيحي D.

للتفاصيل حول عمليات التوصيل، راجع تعليمات التشغيل الخاصة بكاميرا الفيديو.

1. اضبط مفتاح تغيير الوضع على الوضع VCR/CAMERA.
2. قم بتوصيل سلك التيار المتردد بهذه الوحدة.
3. قم بتوصيل سلك طاقة التيار المتردد بمأخذ التيار المتردد الجداري.
يتم إصدار صوت إشاري وعرض نافذة العرض.
4. قم بتوصيل سلك التوصيل بطرف التوصيل DC OUT الموجود على هذه الوحدة.
5. قم بتوصيل سلك التوصيل بكاميرا الفيديو.
للتأكد مما إذا كان سلك التوصيل المرفق متوافقاً مع كاميرا الفيديو الخاصة بك، راجع تعليمات التشغيل المرفقة بها.

ملاحظات
- عند ضبط مفتاح تغيير الوضع على CHARGE أثناء تشغيل كاميرا الفيديو وغيرها، يتم قطع إمداد الطاقة الى كاميرا الفيديو.
- لا يمكنك شحن البطارية المركبة في هذه الوحدة عندما تكون الوحدة مضبوطة على الوضع VCR/CAMERA.
- حافظ على هذه الوحدة بعيداً عن كاميرا الفيديو الخاصة بك وغيرها إذا كانت الصورة مشوهة.
- الشكل التوضيحي يوضح التوصيل بكاميرا فيديو رقمية HD من الموديل HDR-CX550V.

لشحن البطارية

راجع الشكل التوضيحي B-1.

راجع أيضاً تعليمات التشغيل المرفق بجهازك (كاميرا الفيديو، الخ) والبطارية.

1. اضبط مفتاح تغيير الوضع على الوضع CHARGE.
2. قم بتوصيل سلك التيار المتردد بهذه الوحدة.
3. قم بتوصيل سلك طاقة التيار المتردد بمأخذ التيار المتردد الجداري.
يتم إصدار صوت إشاري وعرض نافذة العرض.
4. قم بإدخال البطارية.
راجع «لتحميل البطارية». عند بدء عملية الشحن، تومض علامة البطارية المعروضة على نافذة العرض بشكل متكرر ويضيء المصباح CHARGE.
5. عند اكتمال عملية الشحن، انزع البطارية.
يوجد مستويان لاكتمال عملية الشحن: «الشحن العادي» و«الشحن الكامل».
- الشحن العادي

عند اكتمال عملية الشحن، يتم عرض علامة البطارية كما هو موضح على اليسار.	NORMAL

- الشحن الكامل

إذا قمت بالاستمرار في عملية الشحن بعد اكتمال الشحن العادي الى أن يتم عرض العبارة "FULL" على علامة البطارية، يمكن استعمال البطارية لمدة أطول قليلاً من حالتها المشحونة العادية.	FULL

راجع «لنزع البطارية» عند نزع البطارية.

تركيب بطاريتين في نفس الوقت
يمكنك تركيب بطاريتين في هذه الوحدة في نفس الوقت. تبدأ عملية الشحن عند تركيب البطارية في الفتحة ①.
عند تركيب بطاريتين، ليس في نفس الوقت، تبدأ عملية شحن البطارية التي تم تركيبها أولاً بغض النظر عن وجودها في الفتحة ① أو في الفتحة ②.

ملاحظات
يمكن تركيب بطاريتين في هذه الوحدة ولكن لا يتم شحنهما في نفس الوقت.

لتركيب البطارية
راجع الشكل التوضيحي B-2.
❶ ضع البطارية على هذه الوحدة مع كون العلامة ◄ متجهة لطرق التوصيل.
❷ قم بتزليق البطارية بالاتجاه المشار إليه بعلامة السهم.

لنزع البطارية
راجع الشكل التوضيحي B-2.
قم بتزليق البطارية بالاتجاه المشار إليه بعلامة السهم وارفعها للخارج بخط مستقيم.

ملاحظات
- لا تقم برفع هذه الوحدة بمسك البطارية المركبة عليها.
- احرص على عدم ارتطام البطارية بشيء ما عند تركيبها.
- احرص على عدم احتباس أصابعك أثناء عملية تركيب البطارية أو نزعها.

مدة الشحن
الجدول التالي يبين مدة الشحن لكل بطارية فارغة تماماً.

وظيفة الشحن السريع
المجموعة V من البطاريات من النوع "InfoLITHIUM"

	NP-FV100	NP-FV70	NP-FV50
الشحن العادي	125 دقيقة	70 دقيقة	55 دقيقة
الشحن الكامل	185 دقيقة	130 دقيقة	115 دقيقة

المجموعة H من البطاريات من النوع "InfoLITHIUM"

	NP-FH100	NP-FH70	NP-FH50
الشحن العادي	130 دقيقة	65 دقيقة	55 دقيقة
الشحن الكامل	190 دقيقة	125 دقيقة	115 دقيقة

المجموعة P من البطاريات من النوع "InfoLITHIUM"

	NP-FP90	NP-FP71	NP-FP50
الشحن العادي	115 دقيقة	80 دقيقة	65 دقيقة
الشحن الكامل	175 دقيقة	140 دقيقة	125 دقيقة

- قد تختلف مدة الشحن وفقاً لظروف البطارية أو درجة الحرارة المحيطة بها.
- المدد المبينة خاصة بشحن بطارية فارغة تم استهلاك شحنتها بواسطة كاميرا فيديو وغيرها، باستعمال هذه الوحدة بدرجة حرارة بمعدل 25 درجة مئوية.

لاستعمال البطارية بسرعة
يمكنك استعمال البطارية حتى إذا قمت بنزعها عن هذه الوحدة قبل اكتمال عملية الشحن. ولكن كلما تم شحن البطارية لمدة أقصر، يتم استعمالها لمدة أقصر.

مدة الشحن و«الشحن لمدة 10 دقيقة/التسجيل لمدة 55 دقيقة تقريباً»
المدد الموضحة هي مدد التسجيل المستمر التقريبية عندما تكون درجة الحرارة المحيطة بمعدل 25 درجة مئوية، وذلك عند استعمال البطارية القابلة للشحن من الموديل NP-FV70 (تباع بصورة منفصلة) وكاميرا الفيديو التي تستهلك 1.8 واط عند استعمالها بدون استعمال شاشة العرض LCD الخاصة بها.
هذه القيم تعرض عند استعمال البطارية على الفور بعد تفريغ شحنتها باستعمالها مع كاميرا فيديو. لا يتضمن هذا البطارية التي انخفض أداءها بسبب عدم استعمالها لمدة طويلة من الزمن، على سبيل المثال.
توجد طريقتان للشحن، الشحن العادي والشحن الكامل.
عادة تختلف مدة الشحن ومدة التسجيل المتوفرة وفقاً للبطارية وظروف استعمالها.

ملاحظات
- إذا قمت بضبط مفتاح تغيير الوضع على الوضع VCR/CAMERA أثناء عملية الشحن، تتوقف هذه العملية.
- إذا لم يضاء أو يومض المصباح CHARGE، تأكد مما إذا كانت البطارية مثبتة في محول التيار المتردد/الشاحن بإحكام أم لا. إذا لم تكن مركبة بصورة صحيحة، لن يتم شحنها.

عند وجود خلل ما أثناء عملية الشحن، يومض مصباح الشحن ويتم عرض العبارة "WARNING" (تحذير) على شاشة العرض. للتفاصيل، راجع «تحري خلل وإصلاحه».

لفحص الشحن
راجع الشكل التوضيحي C.
عند بدء الشحن، يضاء عمر خدمة البطارية أو مؤشر المتبقي من البطارية بالنسبة المئوية %* في نافذة العرض (*عند استعمال البطارية من المجموعة V). عمر خدمة البطارية المعروض هو المدة المتبقية التقريبية لتسجيل الصور باستعمال منظار الرؤية. يصبح عمر خدمة البطارية أقصر عند استعمال شاشة العرض LCD.
قد لا يتم عرض عمر خدمة البطارية عند استعمال بعض كاميرات الفيديو. للمزيد من التفاصيل، راجع «ملاحظات على مؤشر عمر خدمة البطارية BATTERY LIFE ومؤشر المتبقي من البطارية بالنسبة المئوية %».

اضغط الزر DISPLAY أثناء عملية الشحن.
أثناء عملية الشحن، تتغير المحتويات المعروضة على نافذة العرض لكل مرة يتم فيها ضغط زر تغيير العرض DISPLAY. مصباح مؤشر الفتحة يوضح رقم الفتحة التي توجد فيها البطارية التي يتم عرض معلوماتها على شاشة العرض. عند تركيب بطاريتين في نفس الوقت، يتم تلقائياً عرض مدة الشحن الخاصة بالبطارية التي لا يتم شحنها حالياً بعد 10 ثوان تقريباً من عرض مدة الشحن الخاصة بالبطارية التي يتم شحنها حاليا.
يوجد هنا مثال على تركيب بطارية في الفتحة ① ومن ثم تركيب أخرى في الفتحة ②.
مصباح مؤشر الفتحة يستجيب الى رقم الفتحة.

1. عمر خدمة البطارية عند تركيبها في الجهاز الالكتروني المتوافق مع البطارية من النوع "InfoLITHIUM" بعد تركيبها على هذه الوحدة أولاً.
2. المدة المتبقية الى أن يتم إكمال الشحن العادي الخاص بالبطارية المركبة أولاً.
لا يتم عرض مدة الشحن العادي بعد اكتمال عملية الشحن الكامل.
3. المدة المتبقية الى أن يتم إكمال الشحن الكامل الخاص بالبطارية المركبة أولاً.
لا يتم عرض مدة الشحن الكامل بعد اكتمال عملية الشحن الكامل.
لا يتم عرض هذا عند تركيب بطاريتين في نفس الوقت.
4. عمر خدمة البطارية إذا تم تركيب آخر بطارية في الجهاز الالكتروني المتوافق مع البطارية من النوع "InfoLITHIUM".
5. المدة المتبقية الى أن يتم إكمال الشحن العادي الخاص بآخر بطارية.
لا يتم عرض مدة الشحن العادي بعد اكتمال عملية الشحن الكامل.
6. المدة المتبقية الى أن يتم إكمال الشحن الكامل الخاص بآخر بطارية.
لا يتم عرض مدة الشحن الكامل بعد اكتمال عملية الشحن الكامل.

ملاحظات
- المدة أو المدة المتبقية في البطارية المعروضة عند شحنها بمعدل 25 درجة مئوية هي قيمة تقريبية. قد تختلف عن المدة أو المدة المتبقية في البطارية الحقيقية وفقاً لظروف استعمالها.
- قد يستغرق الأمر الى أن يتم عرض المدة بعد ضغط زر تغيير العرض DISPLAY.
- يستغرق الأمر بعض الوقت الى أن يتم عرض المدة الخاصة بالبطارية التي لا يتم شحنها حالياً.
- لعرض عمر خدمة بطارية جديدة، قم بتحميلها في كاميرا الفيديو الخاصة بك أولاً واستعمالها لمدة 20 دقيقة تقريباً ومن ثم قم بشحنها باستعمال هذه الوحدة.
- إذا قمت بتركيب بطارية تم شحنها تماماً في هذه الوحدة، قد يتم عرض العبارة "TIME TO CHG FULL 1h" على شاشة العرض. هذا لا يعد خللاً.
- قد يتم عرض العلامة "– – – –" بدلاً من المدة في الظروف التالية. هذا لا يعد خللاً.
—يوجد فرق بين المدة المعروضة ومدة الشحن الحقيقية. حتى إذا حدث هذا، قم بالاستمرار في عملية الشحن.
—عند شحن بطارية غير البطارية من النوع "InfoLITHIUM" (لا يتم عرض عمر خدمة البطارية ولا يمكن استعمال الوظائف الأخرى.)
- في الظروف التالية، قد توجد اختلافات في المدة المعروضة. هذا لا يعد خللاً.
—عند نزع البطارية من هذه الوحدة بعد اكتمال عملية الشحن العادي ولكن قبل اكتمال عملية الشحن الكامل. (يستغرق الأمر ساعة واحدة تقريباً من وقت اكتمال عملية الشحن العادي الى وقت اكتمال الشحن الكامل.)
—عند شحن البطارية التي لم يتم استعمالها لمدة طويلة من الزمن. (قم بشحنها مرة واحدة أولاً.)
- عند شحن بطارية من النوع "InfoLITHIUM" من المجموعة P، قد يستغرق الأمر دقيقة واحدة الى أن يتم عرض معلوماتها على نافذة العرض بعد تركيب البطارية في هذه الوحدة.
- يستغرق الأمر ساعة واحدة الى أن يتم إكمال الشحن الكامل بعد اكتمال عملية الشحن العادي.
- عند شحن البطارية التي لم يتم استعمالها لمدة طويلة من الزمن، يختلف عمر خدمتها المعروض والمدة المعروضة اللازمة لاكتمال عملية الشحن الكامل عنهما الحقيقيين في بعض الأحيان. هذا لا يعد خللاً. إذا حدث هذا، قم بشحن البطارية تماماً. يتم عرض المدد الحقيقية بعد ذلك.

تعريف الأجزاء

راجع الشكل التوضيحي A.

1. الفتحة ①
2. مفتاح تغيير الوضع
3. زر تغيير العرض DISPLAY
4. مصباح الشحن CHARGE ①
5. طرف التوصيل DC OUT
6. الفتحة ②
7. مصباح الشحن CHARGE ②
8. نافذة العرض
9. مصباح مؤشر الفتحة

نافذة العرض

10. المؤشر "InfoLITHIUM"
11. المؤشر WAITING
12. المؤشر WARNING
13. المؤشر TIME TO CHG (شاحن)
14. مؤشر المدة
15. مؤشر عمر خدمة البطارية BATTERY LIFE
16. المؤشر VCR/CAMERA
17. مؤشر المتبقي من البطارية بالنسبة المئوية %
18. مؤشر الشحن العادي
19. مؤشر الشحن الكامل
20. مؤشر عمر البطارية