SONY

4-467-976-12(1)

Shooting Grip With Mini Tripod
Рукоятка для съемки с мини-штативом

Instrukcja obsługi
Návod na obsluhu
Használati útmutató
Instrucțiuni de utilizare
Betjeningsvejledning
Návod k obsluze
Käyttöohjeet
Инструкция по эксплуатации
使用説明書
사용설명서
تعليمات التشغيل

GP-VPT1

MULTI

© 2013 Sony Corporation Printed in China

http://www.sony.net/

4467976120

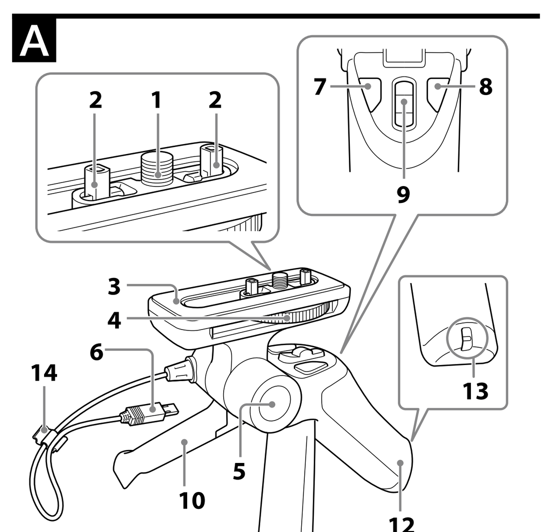

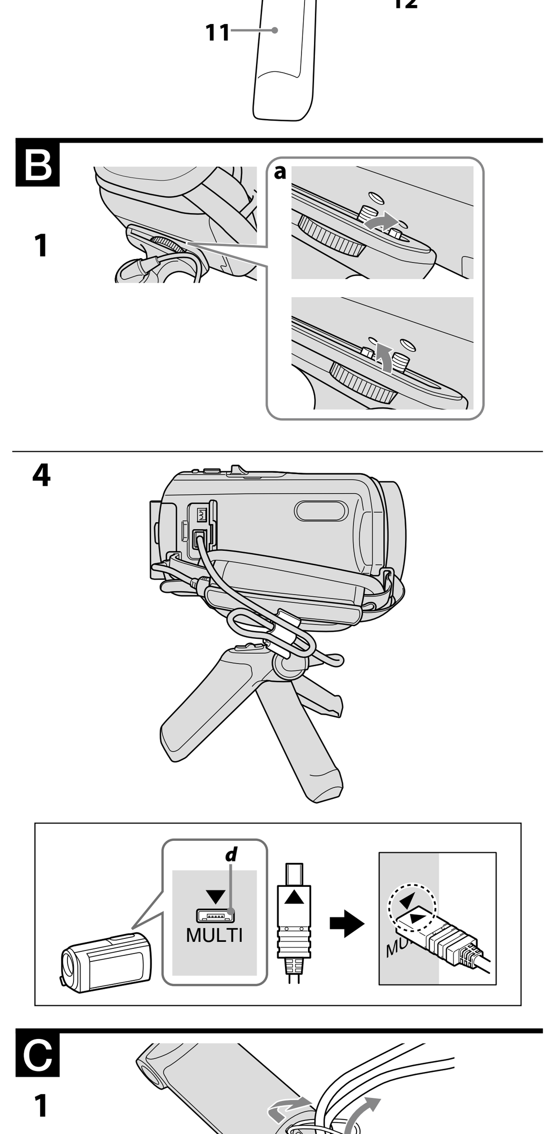

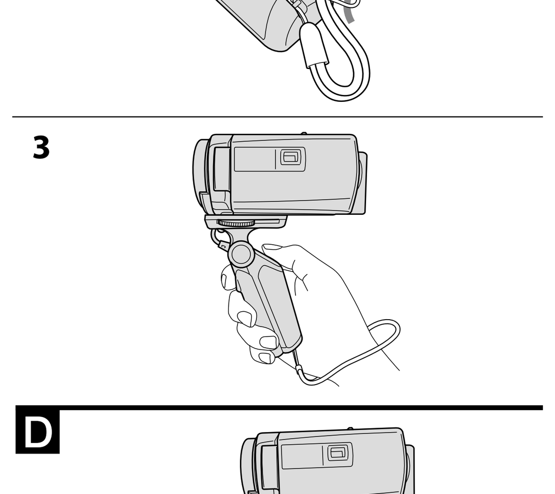

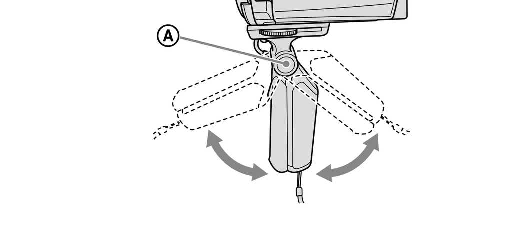

Polski

Dziękujemy za zakupienie uchwytu do filmowania z ministatywem firmy Sony.
Przed pierwszym użyciem należy dokładnie przeczytać niniejszą instrukcję i zachować ją na przyszłość.

OSTRZEŻENIE

Aby zmniejszyć ryzyko porażenia prądem elektrycznym,
1) należy chronić urządzenie przed deszczem i wilgocią
2) na urządzeniu nie wolno stawiać przedmiotów wypełnionych cieczami, np. wazonów.

Dotyczy klientów z Europy

<Uwaga dla klientów w krajach stosujących dyrektywy UE>
Producent: Sony Corporation, 1-7-1 Konan Minato-ku Tokio, 108-0075 Japonia
Wprowadzenie produktu na terenie RP: Sony Europe Ltd., The Heights, Brooklands, Weybridge, Surrey KT13 0XW, Wielka Brytania
Informacje o zgodności produktu z wymaganiami UE: Sony Belgium, bijkantoor van Sony Europe Limited, Da Vincilaan 7-D1, 1935 Zaventem, Belgia

Pozbywanie się zużytego sprzętu (stosowane w krajach Unii Europejskiej i w pozostałych krajach europejskich stosujących własne systemy zbiórki)
Ten symbol na produkcie lub jego opakowaniu oznacza, że produkt nie może być traktowany jako odpad komunalny, lecz powinno się go dostarczyć do odpowiedniego punktu zbiórki sprzętu elektrycznego i elektronicznego, w celu recyklingu. Odpowiednie zadysponowanie zużytego produktu zapobiega potencjalnym negatywnym wpływom na środowisko oraz zdrowie ludzi, jakie mogłyby wystąpić w przypadku niewłaściwego zagospodarowania odpadów. Recykling materiałów pomaga chronić środowisko naturalne. W celu uzyskania bardziej szczegółowych informacji na temat recyklingu tego produktu, należy skontaktować się z lokalną jednostką samorządu terytorialnego, ze służbami zagospodarowywania odpadów lub ze sklepem, w którym zakupiony został ten produkt.

Uwagi dotyczące użytkowania

- Ustawiając kąt uchwytu, nie trzymać palca na pulpicie sterującym, aby przytrzymać aparat/kamerę. Mocno przytrzymać aparat/kamerę drugą ręką, aby nie spadła.
- Ustawiając kąt uchwytu, nacisnąć do końca przycisk regulacji kąta i przed użyciem sprawdzić, czy wrócił on do pozycji wyjściowej. Jeśli nie powrócił do pozycji wyjściowej, wyregulować dokładniej kąt uchwytu.
- Wykorzystując urządzenie jako statyw:
  — Rozłożyć nóżki do końca i ustawić je na płaskiej powierzchni.
  — Przed zdjęciem rąk sprawdzić, czy aparat/kamera jest dobrze zabezpieczona, a urządzenie jest wyważone.
  — Po podłączeniu obiektywu konwersyjnego lub innych akcesoriów należy sprawdzić wyważenie urządzenia. Użycie urządzenia z niektórymi akcesoriami może nie być możliwe.
  — Nie używać urządzenia w miejscach, w których mogłoby ono spaść w wyniku silnego wiatru, wibracji itd.
- Zachować ostrożność, aby nie upuścić urządzenia ani nie oblać go płynem.
- Nie pozostawiać urządzenia w bezpośrednim świetle słonecznym, blisko grzejnika lub w bardzo wilgotnym miejscu.
- Po zakończeniu użytkowania odłączyć urządzenie od aparatu/kamery i przechowywać je w załączonej torbie.
- Zbyt długi kabel należy zabezpieczyć zaciskiem do kabla.
  — Nie zginać kabla pod kątem ostrym.
- Zawsze należy wkładać i wyjmować złącze Multi prosto, trzymając za wtyk. Wkładanie lub wyjmowanie złącza pod złym kątem może uszkodzić złącze Multi i aparat/kamerę

Czyszczenie

- Urządzenie należy czyścić miękką szmatką lekko zwilżoną delikatnym środkiem czyszczącym.
- Jeśli urządzenie było używane przy zbiornikach wodnych, wytrzeć je dokładnie suchą szmatką.

Charakterystyka

GP-VPT1 to uchwyt z funkcją pilota zdalnego sterowania do aparatów/kamer. Po rozłożeniu nóżek można go również używać jako statywu.
- Urządzenia można używać do sterowania aparatem/kamerą ze złączem Multi firmy Sony. Urządzenie może jednak nie współpracować ze wszystkimi aparatami/kamerami posiadającymi złącze Multi firmy Sony. Informacje o współpracujących modelach można znaleźć na stronie internetowej firmy Sony.
- Ergonomiczny uchwyt umożliwia nagrywanie w naturalnej pozycji. Pilota zdalnego sterowania można używać zarówno prawą, jak i lewą ręką.
- Nagrywać można pod różnymi kątami: z góry, z dołu, a nawet z odbiciem lustrzanym.
- Użycie urządzenia jako statywu umożliwia stabilne nagrywanie.
- Funkcje pilota zdalnego sterowania obejmują podstawowe funkcje nagrywania (nagrywania filmów/zdjęć, zoomowania).

A Oznaczenie elementów

1 **Śruba montażowa kamery**
2 **Bolec (składane, 2 bolce)**
3 **Podstawa aparatu/kamery**
4 **Pokrętło mocujące aparatu/kamery**
5 **Przycisk regulacji kąta**
6 **Złącze Multi**
7 **Przycisk START/STOP**
8 **Przycisk PHOTO**
9 **Przycisk zoomowania**
10 **Nóżka R**
11 **Nóżka L**
12 **Uchwyt**
13 **Otwór na pasek**
14 **Zacisk do kabla**

B Montaż aparatu/kamery

Przed zamontowaniem aparatu/kamery na urządzeniu należy włożyć do niej akumulator i kartę pamięci.

Zachować ostrożność, aby nie upuścić urządzenia ani aparatu/kamery.

1 **Mocno trzymając urządzenie i aparat/kamerę, ustawić bolec i śrubę montażową aparatu/kamery na równi z otworami ustalającymi na dole aparatu/kamery. (B-1)**
Uwagi
- Bolec jest składany. Należy go złożyć lub wyciągnąć, w zależności od tego, czy aparat/kamera posiada otwór ustalający, a jeśli tak, to jakie jest położenie tego otworu. (B-1-a)
- Jeśli aparat/kamera posiada otwór ustalający na bolec, podczas podłączania aparatu/kamery bolec należy wysunąć i wyrównać z otworem ustalającym. Jeśli bolec jest złożony, przed podłączeniem aparatu/kamery wyciągnąć go z podstawy aparatu/kamery za pomocą ostro zakończonego przedmiotu.
- Jeśli aparat/kamera nie posiada otworu ustalającego na bolec, przed podłączeniem aparatu/kamery złożyć bolec do podstawy aparatu/kamery.

2 **Lekko dokręcić śrubę montażową aparatu/kamery, obracając pokrętło mocujące aparatu/kamery, po czym wyważyć urządzenie, przesuwając podstawę aparatu/kamery w przód lub w tył.**
3 **Trzymać aparat/kamerę w stabilnej pozycji i zabezpieczyć podstawę aparatu/kamery, dokręcając do końca pokrętło.**
4 **Włożyć złącze Multi kabla tego urządzenia do złącza Multi aparatu/kamery.**
Nadmierną ilość kabla należy przymocować zaciskiem. (B-4)

Uwagi
- Złącze Multi należy włożyć w odpowiedniej pozycji. Nie wkładać wtyków na siłę odwrotnie. Można w ten sposób uszkodzić urządzenie lub aparat/kamerę.
- Podłączając kabel do złącza Multi aparatu/kamery (kształt jak na rys. **(d)**), ustawić symbol ▲ na wtyku na równi z symbolem ▼ na złączu Multi aparatu/kamery. Wciskanie wtyku na siłę w niewłaściwy sposób spowoduje uszkodzenie wtyku lub aparatu/kamery.

Użycie urządzenia jako statywu

1 **Sprawdzić, czy nóżki są do końca rozłożone.**
2 **Sprawdzić wyważenie urządzenia z przodu i z tyłu.**
Urządzenie może utracić stabilność przez kąt podstawy aparatu/kamery lub jeśli aparat/kamera utraci stabilność z powodu zamontowanych akcesoriów, akumulatora itd. W takim wypadku nie należy używać urządzenia.

Uwagi
Jeśli urządzenie używane jest jako statyw, należy umieścić je na płaskiej powierzchni.

C Użycie urządzenia jako uchwytu do filmowania

1 **Przymocować pasek na rękę do otworu na pasek. (C-1)**
2 **Jeśli nóżka R i nóżka L są złożone, należy je rozłożyć.**
3 **Przełożyć rękę przez pasek i chwycić uchwyt. (C-3)**
Trzymając uchwyt, drugą ręką należy trzymać aparat/kamerę.
Położenie palców na uchwycie w sposób przedstawiony na rysunku C-3 zapewni stabilne nagrywanie.

Uwagi
- W przypadku ujęć z góry należy zabezpieczać aparat/kamerę drugą ręką.

D Regulacja kąta uchwytu

Kąt uchwytu można zmieniać w skokach około co dziesięć stopni, naciskając przycisk regulacji kąta Ⓐ.

1 **Ustawić uchwyt pod pożądanym kątem, naciskając do końca przycisk regulacji kąta Ⓐ.**
Naciskając przycisk regulacji kąta, należy przytrzymywać aparat/kamerę drugą ręką. Jeśli aparat/kamera nie będzie przytrzymywana, może przechylić się na jedną stronę.
2 **Zablokować uchwyt pod kątem, przy którym przycisk regulacji kąta wróci do pozycji wyjściowej.**
Ustawienie punktu ciężkości nieco bardziej z przodu ułatwi obsługę za pomocą pilota zdalnego sterowania.

Uwagi
- Sprawdzić, czy przycisk regulacji kąta wrócił do pozycji wyjściowej. Uchwyt zablokuje się tylko, jeśli przycisk regulacji kąta wróci do pozycji wyjściowej. W razie potrzeby należy nieznacznie wyregulować położenie uchwytu, trzymając aparat/kamerę, dopóki przycisk regulacji kąta nie wróci do pozycji wyjściowej.
- W zależności od modelu aparatu/kamery, regulacja kąta uchwytu może spowodować, że urządzenie utraci stabilność. W takim przypadku należy ponownie ustawić kąt uchwytu.
- W przypadku niektórych kątów uchwytu obsługa pilotem zdalnego sterowania może nie być możliwa. W takim przypadku należy ponownie ustawić kąt uchwytu.

Korzystanie z pilota zdalnego sterowania

Szczegółowe informacje można znaleźć w instrukcji obsługi aparatu/kamery.

Włączyć zasilanie aparatu/kamery.

1 **Włączyć zasilanie aparatu/kamery i ustawić tryb gotowości.**
2 **Ustawić aparat/kamerę w trybie nagrywania filmów lub obrazów nieruchomych.**

Uwagi
- Jeśli aparat/kamera pozostanie przez dłuższą chwilę w trybie gotowości, automatycznie się wyłączy. Aby przywrócić tryb gotowości, ponownie włączyć zasilanie.
- Nie można obsługiwać aparatu/kamery z tego urządzenia, jeśli przełącznik zasilania aparatu/kamery jest ustawiony w pozycji wyłączenia OFF.

Nagrywanie filmu

Nacisnąć przycisk START/STOP.
Aby zatrzymać nagrywanie, ponownie nacisnąć przycisk START/ STOP.

Nagrywanie obrazu nieruchomego

Lekko nacisnąć i przytrzymać przycisk PHOTO, aby sprawdzić obraz, po czym nacisnąć przycisk do końca, aby nagrać obraz.

Zoomowanie

Nacisnąć przycisk zoomowania.
Strona T (teleobiektyw): Obiekt zostanie przybliżony.
Strona W (szeroki kąt): Obiekt zostanie oddalony.
Dłuższe naciśnięcie przycisku zoomowania spowoduje przyspieszenie zoomowania.
Można również przybliżać i oddalać obraz, przesuwając tam i z powrotem wyższą środkową część przycisku zoomowania.

Uwagi
Prędkość zoomowania zależy od modelu używanego aparatu/kamery.

Po zakończeniu nagrywania

Nacisnąć przycisk POWER, aby wyłączyć aparat/kamerę.

Odłączanie aparatu/kamery

1 **Poluzować pokrętło mocujące aparatu/kamery i zdjąć aparat/kamerę z podstawy.**
2 **Rozłożyć nóżki.**

Przenoszenie urządzenia

Urządzenie należy przenosić w załączonej torbie.

Uwagi
Nie przenosić urządzenia z podłączonym aparatem/kamerą.

Dane techniczne

Całkowita waga aparatu/kamery i zamontowanych akcesoriów	Maksymalnie 1,0 kg (razem z baterią i pozostałymi akcesoriami)
Funkcje pilota zdalnego sterowania	Przycisk START/STOP, przycisk PHOTO, przycisk Zoom (W/T)
Wymiary	
Nóżki złożone (ok.)	45 mm × 132 mm × 68 mm (sz./wys./gł.)
Nóżki rozłożone (ok.)	127 mm × 96 mm × 114 mm (sz./wys./gł.)
Długość kabla	Ok. 250 mm
Zakres temperatury roboczej	0°C do 40°C
Waga	Ok. 116 g
W zestawie	Uchwyt do filmowania (1), pasek na rękę (1), zacisk do kabla (1), torba (1), zestaw drukowanej dokumentacji

Konstrukcja i dane techniczne mogą ulec zmianie bez uprzedzenia.

Slovensky

Ďakujeme, že ste si zakúpili túto rúčku na fotografovanie s miniatúrnym statívom Sony.
Pred používaním tejto jednotky si, prosím, dôkladne prečítajte tento návod a uschovajte ho pre možnú potrebu v budúcnosti.

VÝSTRAHA

Aby ste znížili riziko požiaru alebo úrazu elektrickým prúdom:
1) Nevystavujte zariadenie dažďu ani vlhkosti.
2) Neukladajte objekty naplnené tekutinami, ako napríklad vázy, na zariadenie.

Pre zákazníkov v Európe

<Poznámka pre zákazníkov v krajinách podliehajúcich smerniciam EÚ>
Výrobca: Sony Corporation, 1-7-1 Konan Minato-ku, Tokyo, 108-0075 Japonsko
Zhoda podľa legislatívy EU: Sony Belgium, bijkantoor van Sony Europe Limited, Da Vincilaan 7-D1, 1935 Zaventem, Belgicko

Likvidácia starých elektrických a elektronických prístrojov (vzťahuje sa na Európsku úniu a európske krajiny so systémami oddeleného zberu)
Tento symbol na výrobku alebo na jeho obale znamená, že výrobok nesmie byť spracovávaný ako komunálny odpad. Musí sa odovzdať do príslušnej zberne na recykláciu elektrických a elektronických zariadení. Zaručením správnej likvidácie tohto výrobku pomôžete pri predchádzaní potenciálnych negatívnych dopadov na životné prostredie a na zdravie človeka, ktoré by mohli byť zapríčinené nevhodným zaobchádzaním s odpadmi z tohto výrobku. Recyklovaním materiálov pomôžete zachovať prírodné zdroje. Podrobnejšie informácie o recyklácii tohto výrobku vám na požiadanie poskytne miestny úrad, služba likvidácie komunálneho odpadu alebo predajňa, v ktorej ste si tento výrobok zakúpili.

Poznámky o používaní

- Pri nastavovaní uhla rúčky nekladte svoj prst na ovládací panel, aby ste zabezpečili stabilitu fotoaparátu/videokamery. Druhou rukou pevne uchopte fotoaparát/videokameru, aby ste zabránili spadnutiu.
- Pri nastavovaní uhla rúčky stlačte úplne tlačidlo na nastavenie uhla a pred používaním skontrolujte, že sa úplne vrátilo naspäť. Ak sa úplne nevráti, jemne nastavte uhol rúčky dozadu a dopredu.
- Pri používaní tejto jednotky vo funkcii statívu:
  — Úplne roztiahnite nožičky a položte jednotku na rovný povrch.
  — Skontrolujte zaistenie fotoaparátu/videokamery a že táto jednotka je stabilne položená, a to pred tým, než ruky vzdialite.
  — Po namontovaní konverzného objektívu alebo iného príslušenstva skontrolujte stabilitu tejto jednotky. Túto jednotku nemožno s niektorými typmi príslušenstva používať.
  — Túto jednotku nepoužívajte na miestach, kde by sa mohla prevrhnúť v dôsledku silného vetra, vibrácií a pod.
- Dávajte pozor, aby táto jednotka nespadla a aby sa na ňu nerozliala tekutina.
- Túto jednotku nenechávajte na priamom slnku, v blízkosti ohrievača, ani na veľmi vlhkom mieste.
- Po použití odpojte túto jednotku od fotoaparátu a uskladnite ju v dodanom vrecku.
- Prebytočnú dĺžku kábla upravte káblovou príchytkou.
  — Kábel neohýbajte v ostrom uhle.
- Vždy zasúvajte a vyberajte viacúčelovú koncovku v priamom smere a súčasne držte zástrčku. Zasúvanie a vyberanie nasilu pod nesprávnym uhlom môže mať za následok poškodenie viacúčelovej koncovky a fotoaparátu/videokamery.

Čistenie

- Túto jednotku čistite mäkkou tkaninou slabo namočenou v roztoku jemného čistiaceho prostriedku.
- Po používaní tejto jednotky na mieste vystavenom morskému vetru jednotku dobre utrite suchou tkaninou.

Funkcie

GP-VPT1 je rúčka s diaľkovým ovládačom určená pre fotoaparáty/videokamery. Nožičky tejto jednotky môžete roztiahnuť a môžete ju používať ako statív.
- Túto jednotku môžete používať na obsluhu fotoaparátu/videokamery s viacúčelovou koncovkou Sony. Ale táto jednotka nemusí byť kompatibilná so všetkými fotoaparátmi/videokamerami vybavenými viacúčelovou koncovkou Sony. Informácie o kompatibilných fotoaparátoch/videokamerách nájdete na webovej lokalite Sony.
- Rúčka s jednoduchým držaním umožňuje vykonávať záznam v prirodzenej polohe. Diaľkový ovládač možno obsluhovať pravou alebo ľavou rukou.
- Záznam môžete vykonávať z rôznych uhlov: malý alebo veľký uhol, ale aj uhol so zrkadlovým obrazom.
- Používanie tejto jednotky vo funkcii statívu umožňuje vykonávať stabilný záznam.
- Funkcie diaľkového ovládača obsahujú základné funkcie záznamu (videosekvencia/statický záznam, priblíženie).

A Označenie súčastí

1 **Skrutka na namontovane fotoaparátu/videokamery**
2 **Kolík (zasúvateľný, 2 kolíky)**
3 **Podložka na fotoaparát/videokameru**
4 **Koliesko na namontovanie fotoaparátu/videokamery**
5 **Tlačidlo na nastavenie uhla**
6 **Viacúčelová koncovka**
7 **Tlačidlo START/STOP**
8 **Tlačidlo PHOTO**
9 **Tlačidlo na priblíženie**
10 **Pravá nožička**
11 **Ľavá nožička**
12 **Rúčka**
13 **Otvor na remienok**
14 **Káblová príchytka**

B Montáž fotoaparátu/videokamery

Pred namontovaním na túto jednotku nainštalujte do fotoaparátu/videokamery batériu a pamäťovú kartu.

Zabráňte pádu fotoaparátu/videokamery alebo tejto jednotky.

1 **Jednotku a fotoaparát/videokameru pevne uchopte, zarovnajte kolík a skrutku na namontovanie fotoaparátu/videokamery s polohovacími otvormi v spodnej časti fotoaparátu/videokamery. (B-1)**
Poznámky
- Kolík sa dá zasunúť. Zasuňte alebo vytiahnite ho v závislosti na skutočnosti, či má váš fotoaparát/videokamera polohovací otvor, a ak ho má, tak v polohe otvoru. (B-1-a)
- Ak váš fotoaparát/videokamera má polohovací otvor na kolík, kolík musí byť pri montáži fotoaparátu/videokamery vytiahnutý a zarovno s polohovacím otvorom. Ak je kolík zasunutý, vytiahnite ho pred namontovaním fotoaparátu/videokamery z podložky na fotoaparát/videokameru pomocou zaostreného predmetu.
- Ak váš fotoaparát/videokamera nemá polohovací otvor pre kolík, pred namontovaním fotoaparátu/videokamery zasuňte kolík do podložky na fotoaparát/videokameru.

2 **Slabo utiahnite skrutku na namontovanie fotoaparátu/videokamery otáčaním kolieska na namontovanie fotoaparátu/videokamery a nastavte rovnováhu posúvaním podložky na fotoaparát/videokameru dopredu a dozadu.**
3 **Držte fotoaparát/videokameru v stabilnej polohe a zaistite podložku na fotoaparát/videokameru úplným utiahnutím kolieska.**
4 **Zasuňte viacúčelovú koncovku tejto jednotky do viacúčelovej koncovky fotoaparátu/videokamery.**
Prebytočnú dĺžku kábla upravte káblovou príchytkou. (B-4)

Poznámky
- Viacúčelová koncovka musí byť zasunutá správnym spôsobom. Žiadnu zástrčku nepripájajte nasilu obrátene, pretože tým poškodíte fotoaparát/videokameru alebo túto jednotku.
- Pri pripájaní k viacúčelovej koncovke fotoaparátu/videokamery (tvar ako v **(d)**) zarovnajte značku ▲ na zástrčke tejto jednotky so značkou ▼ na viacúčelovej koncovke na fotoaparáte/videokamere. Násilným pripájaním v nesprávnom smere poškodíte koncovku alebo fotoaparát/videokameru.

Používanie statívu

1 **Úplne roztiahnite nožičky.**
2 **Skontrolujte stabilitu tejto jednotky v smere dopredu/dozadu.**
Táto jednotka môže byť nestabilná vzhľadom k uhlu podložky na fotoaparát/videokameru, alebo ak dôjde k nestabilite fotoaparátu/videokamery v dôsledku používania príslušenstva, batérie a pod. V takých prípadoch jednotku nepoužívajte.

Poznámky
Pri používaní statívu položte statív na rovný povrch.

C Používanie rúčky na fotografovanie

1 **K otvoru na remienok pripojte remienok. (C-1)**
2 **Ak sú pravá a ľavá nožička roztiahnuté, sklopte ich.**
3 **Svoju ruku vložte cez remienok a uchopte rúčku. (C-3)**
Rúčku držte jednou rukou a fotoaparát/videokameru držte druhou rukou.
Položením prstov na rúčku, ako je to zobrazené na obrázku C-3, umožníte stabilný záznam.

Poznámky
- Pri snímaní s vysokým uhlom lepšie zastabilizujte fotoaparát/videokameru podopretím druhou rukou.

D Nastavenie uhla rúčky

Uhol rúčky môžete zmeniť v prírastkoch po približne desať stupňov, a to stláčaním tlačidla na nastavenie uhla Ⓐ.

1 **Nastavte rúčku do požadovaného uhla pri úplnom stlačení tlačidla na nastavenie uhla Ⓐ.**
Pri stlačení tlačidla na nastavenie uhla držte fotoaparát/videokameru druhou rukou. Ak nezabezpečíte stabilitu fotoaparátu/videokamery, môže sa nakloniť na jednu stranu.
2 **Zablokujte rúčku v uhle, v ktorom sa tlačidlo na nastavenie uhla vrátilo.**
Nastavením ťažiska mierne dopredu zjednodušíte používanie diaľkového ovládača.

Poznámky
- Skontrolujte, že tlačidlo na nastavenie uhla sa úplne vrátilo. Rúčka sa zablokuje, len keď sa tlačidlo na nastavenie uhla úplne vráti. Ak je to potrebné, nastavte mierne polohu rúčky pri súčasnom držaní fotoaparátu/videokamery, až kým sa tlačidlo na nastavenie uhla úplne nevráti.
- V závislosti na vašom fotoaparáte/videokamere môže nastavenie uhla rúčky spôsobiť nestabilitu jednotky. Ak k tomu dôjde, znova nastavte uhol rúčky.
- V určitých uhloch rúčky možno nebudete môcť diaľkový ovládač používať. Ak k tomu dôjde, znova nastavte uhol rúčky.

Používanie diaľkového ovládača

Podrobnosti nájdete v návode na obsluhu dodanom s vaším fotoaparátom/videokamerou.

Zapnutie fotoaparátu/videokamery

1 **Zapnite fotoaparát/videokameru a nastavte ho/ju do pohotovostného režimu.**
2 **Nastavte fotoaparát/videokameru na režim videosekvencie alebo statického záberu.**

Poznámky
- Ak fotoaparát/videokameru ponecháte chvíľu v pohotovostnom režime, automaticky sa vypne. Na obnovenie pohotovostného režimu zapnite napájanie.
- Fotoaparát/videokameru nemôžete obsluhovať pomocou tejto jednotky, ak je hlavný vypínač fotoaparátu/videokamery nastavený na OFF.

Záznam pohyblivého obrazu

Stlačte tlačidlo START/STOP.
Na zastavenie záznamu znova stlačte tlačidlo START/ STOP.

Záznam statického záberu

Zľahka stlačte a podržte tlačidlo PHOTO, skontrolujte obraz a potom úplným stlačením tlačidla záber nasnímajte.

Približovanie

Stlačte tlačidlo na priblíženie.
Strana T (záber s teleobjektívom): Objekt bude vyzerať bližšie.
Strana W (širokouhlý): Objekt bude vyzerať omnoho vzdialenejšie.
Dlhším stlačením tlačidla na priblíženie bude približovanie rýchlejšie.
Približovať a oddiaľovať môžete a pohybom zvýšenej stredovej časti tlačidla na priblíženie dozadu a dopredu.

Poznámky
Rýchlosť priblíženia sa mení v závislosti na modeloch fotoaparátov/videokamier.

Po nasnímaní

Stlačením tlačidla POWER fotoaparát/videokameru vypnete.

Demontovanie fotoaparátu/videokamery

1 **Uvoľnite koliesko na namontovanie fotoaparátu/videokamery a fotoaparát/videokameru snímte z podložky na fotoaparát/videokameru.**
2 **Sklopte nožičky.**

Prenášanie tejto jednotky

Túto jednotku prenášajte vo vrecku na prenášanie.

Poznámky
Túto jednotku neprenášajte s namontovaným fotoaparátom/videokamerou.

Technické údaje

Celková hmotnosť fotoaparátu/videokamery a namontovaného príslušenstva	Maximálne 1,0 kg (vrátane batérie a ďalšieho príslušenstva)
Funkcie diaľkového ovládača	tlačidlo START/STOP, tlačidlo PHOTO, tlačidlo na priblíženie (W/T)
Rozmery	
Zložené nožičky (Približne)	45 mm × 132 mm × 68 mm (š / v / h)
Otvorené nožičky (Približne)	127 mm × 96 mm × 114 mm (š / v / h)
Dĺžka kábla	Približne 250 mm
Rozsah prevádzkových teplôt	0 °C až 40 °C
Hmotnosť	Približne 116 g
Dodané položky	rúčka na fotografovanie (1), remienok na ruku (1), káblová príchytka (1), vrecko na prenášanie (1), súprava vytlačenej dokumentácie

Vzhľad a technické údaje sa môžu zmeniť bez predchádzajúceho upozornenia.

Magyar

Köszönjük, hogy megvásárolta a Sony Exponálómarkolat háromlábú miniállvánnyal terméket.
Mielőtt használatba venné ezt a berendezést, olvassa el alaposan ezt az útmutatót, és tartsa meg, hogy szükség esetén a jövőben is bármikor elővehesse.

VIGYÁZAT

Tűz és áramütés elkerülése érdekében:
1) ne tegye ki a készüléket eső vagy nedvesség hatásának,
2) ne helyezzen folyadékkal teli tárgyakat, pl. vázákat a berendezésre.

Európai vásárlóink számára

<Megjegyzés az EU-s irányelveket követő országokban élő vásárlóink számára>
Gyártó: Sony Corporation, 1-7-1 Konan Minato-ku Tokió, 108-0075 Japán
Európai uniós termékbiztonság: Sony Belgium, bijkantoor van Sony Europe Limited, Da Vincilaan 7-D1, 1935 Zaventem, Belgium

Feleslegessé vált elektromos és elektronikus készülékek hulladékként való eltávolítása (Használható az Európai Unió és egyéb európai országok szelektív hulladékgyűjtési rendszereiben)
Ez a szimbólum a készüléken vagy a csomagolásán azt jelzi, hogy a terméket ne kezelje háztartási hulladékként. Kérjük, hogy az elektromos és elektronikai hulladék gyűjtésére kijelölt gyűjtőhelyen adja le. A feleslegessé vált termék helyes kezelésével segít megelőzni a környezet és az emberi egészség károsodását, mely bekövetkezhetne, ha nem követi a hulladékkezelés helyes módját. Az anyagok újrahasznosítása segít a természeti erőforrások megőrzésében. A termék újrahasznosítása érdekében további információért forduljon a lakhelyén az illetékesekhez, a helyi hulladékgyűjtő szolgáltatóhoz vagy ahhoz az üzlethez, ahol a terméket megvásárolta.

Használatra vonatkozó megjegyzések

- A markolat szögének a beállítása során ne tegye ujját a vezérlőpanelre, hogy a kamera stabil maradjon. Másik kezével tartsa szilárdan a kamerát, hogy le ne essen.
- A markolat szögének a beállítása során teljesen nyomja be a szögbeállítás gombját, és használat előtt ellenőrizze, hogy teljesen visszatért eredeti helyzetébe. Ha nem tért vissza eredeti helyzetébe, óvatosan módosítsa a markolat szögét előre-hátra.
- Ha a készüléket háromlábú állványként használja:
  — A lábakat nyissa szét teljesen, és helyezze vízszintes felületre.
  — Mielőtt elengedi, győződjön meg róla, hogy a kamera biztonságosan áll és a készülék egyensúlyban van.
  — A konverziós lencse vagy egyéb tartozékok felszerelése után győződjön meg róla, hogy a készülék egyensúlyban van. Lehet, hogy a készüléket nem fogja tudni egyidejűleg használni bizonyos egyéb tartozékokkal.
  — Ne használja a készüléket olyan helyen, ahol erős szél, rezgés stb. következtében felborulhat.
- Ügyeljen rá, nehogy leejtse a készüléket, és ne folyjon rá folyadék.
- Ne hagyja a készüléket közvetlen napfényben, fűtőtest közelében vagy nagyon párás helyen.
- A készüléket használat után távolítsa el a kameráról, és tárolja a mellékelt tasakban.
- A feleslegesen hosszú kábelt fogja össze a kábelcsipesszel.
  — Ne törje meg a kábelt éles szögben.
- Mindig egyenes vonalban helyezze be és távolítsa el a multi-terminált, és közben tartsa a konnektort. Erőltetett, rossz szögben történő behelyezés és eltávolítás károsíthatja a multi-terminált és a kamerát.

Tisztítás

- Ha beszennyeződik, tisztítsa meg enyhe tisztítószer oldatával kissé megnedvesített puha törlőruhával.
- Ha a készüléket tengeri szélnek kitett helyen használta, törölje meg alaposan száraz törlőruhával.

Tulajdonságok

A GP-VPT1 egy távvezérlő funkcióval ellátott markolat kamerákhoz.
A készülék lábait szétnyitva háromlábú állványként is használhatja.
- A készüléket Sony multi-terminállal felszerelt kamera működtetésére használhatja. Ám lehet, hogy ez a készülék nem kompatibilis minden Sony multi-terminállal felszerelt kamerával. A kompatibilis modellekről a Sony webhelyén talál további információkat.
- A kényelmes fogású markolat természetes pózban történő filmfelvételt tesz lehetővé. A távvezérlő jobb vagy bal kézzel egyaránt működtethető.
- Különböző szögekből filmezhet: magas vagy alacsony szögből, sőt tükörkép szögéből is.
- Ha a készüléket háromlábú állványként használja, stabil képet kap.
- A távvezérlő az alapvető filmfelvételi funkciókat biztosítja (film/állókép, nagyítás).

A A termék részei

1 **Kamera felerősítőcsavarja**
2 **Csap (behúzható, 2 csap)**
3 **Kamera talapzata**
4 **Kamera felerősítőgombja**
5 **Szögbeállítás gombja**
6 **Multi-terminál**
7 **START/STOP gomb**
8 **PHOTO gomb**
9 **Nagyítás gombja**
10 **Jobb láb**
11 **Bal láb**
12 **Markolat**
13 **Lyuk a szíj részére**
14 **Kábeltartó csipesz**

B A kamera felszerelése

Az elemeket és a memóriakártyát a készülékre történő felszerelés előtt helyezze a kamerába.

Ügyeljen rá, nehogy leessen a kamera vagy a készülék.

1 **Tartsa szilárdan a készüléket és a kamerát, majd igazítsa a csapot és a kamera felerősítőcsavarját a kamera alján lévő illesztőnyílásokhoz. (B-1)**
Megjegyzések
- A csap behúzható. Húzza be vagy engedje ki attól függően, hogy a kameráján van-e illesztőnyílás, és ha igen, az a csapnak megfelelő helyen van. (B-1-a)
- Ha a kamerán van a csaphoz illő illesztőnyílás, engedje ki a csapot, és a kamera felszerelése során igazítsa az illesztőnyíláshoz. Ha a csap be van húzva, a kamera felszerelése előtt húzza ki a kamera talapzatából valamilyen hegyes tárggyal.
- Ha a kamerán nincs a csaphoz illő illesztőnyílás, a kamera felszerelése előtt húzza be a kamera talapzatába.

2 **Enyhén húzza meg a kamera felerősítőcsavarját a kamera felerősítőgombjának a csavarásával, és a kamera talapzatát előre vagy hátra csúsztatva szabályozza az egyensúlyt.**
3 **Tartsa a kamerát stabil helyzetben, és rögzítse a kamera talapzatát a gomb teljes meghúzásával.**
4 **Helyezze a készülék kábelének multi-terminálját a kamera multi-termináljába.**
A feleslegesen hosszú kábelt fogja össze a kábelcsipesszel. (B-4)

Megjegyzések
- A multi-terminált a megfelelő oldalával felfelé kell behelyezni. Ügyeljen rá, hogy ne erőltesse egyik csatlakozót sem fejjel lefelé, mert a csatlakozó, kamera vagy a készülék megsérülhet.
- A kamera multi-termináljа (a **(d)** ábrán látható alakú) csatlakoztatása során igazítsa a készülék dugóján lévő ▲ jelet a kamera multi-terminálján lévő ▼ jelhez. A dugó helytelen módon történő erőltetett csatlakoztatása a kamera meghibásodásához vezet.

Háromlábú állványként történő használat

1 **Ellenőrizze, hogy a lábak teljesen szét vannak nyitva.**
2 **Ellenőrizze, hogy a készülék nem billen előre sem hátra.**
A készülék a kamera talapzatának bizonyos szöge mellett, vagy tartozékok, elemek okozta egyensúlyvesztés következtében labilissá válhat. Ilyen esetben ne használja.

Megjegyzések
Ha háromlábú állványként használja, helyezze vízszintes felületre.

C Filmfelvevő markolatként történő használat

1 **Csatolja a csuklópántot a szíj részére kialakított nyílásba. (C-1)**
2 **Ha a jobb vagy bal láb szét van nyitva, csukja össze.**
3 **Dugja át kezét a hurkon, és fogja meg a markolatot. (C-3)**
Ha a markolatot fogja, másik kezével tartsa a kamerát.
Ha ujjait a C-3 ábrán látható módon tartja a markolaton, stabil felvételt érhet el.

Megjegyzések
- Magas látószögű felvétel készítésénél stabilabb lesz a kép, ha másik kezével megtámasztja a kamerát.

D A markolat szögének a beállítása

A markolat szögét kb. tízfokos lépésekben állíthatja a szögbeállító gomb Ⓐ megnyomásával.

1 **A markolatot a szögbeállító gomb Ⓐ teljes megnyomásával állíthatja a kívánt szögbe.**
Míg a szögbeállító gombot nyomja, másik kezével tartsa a kamerát. Ha nem tartja a kamerát szilárdan, oldalra billenhet.
2 **A markolatot a szögbeállító gomb felengedésével rögzítheti az adott szögben.**
Ha a súlypontot kissé előbbre állítja, megkönnyíti a távvezérlő kezelését.

Megjegyzések
- Ellenőrizze, hogy a szögbeállító gomb teljesen fel van engedve. A markolat csak akkor van rögzítve, ha a szögbeállító gomb teljesen fel van engedve. Szükség esetén kissé módosítsa a markolat helyzetét a kamerát tartva, amíg a szögbeállító gomb teljesen ki nem enged.
- A kamerától függően a markolat szögének az állítása megbonthatja a készülék stabilitását. Ha ez megtörténik, változtassa meg a markolat szögét.
- A markolat bizonyos szöge akadályozhatja a távvezérlő működtetését. Ha ez megtörténik, változtassa meg a markolat szögét.

A távvezérlő használata

Az összes részletet a kamerához mellékelt használati útmutató tartalmazza.

Kapcsolja be a kamerát

1 **Kapcsolja be a kamerát, és hozza készenléti módba.**
2 **Állítsa a kamerát film vagy állókép üzemmódba.**

Megjegyzések
- Ha a kamerát egy bizonyos ideig készenléti módban hagyja, automatikusan kikapcsol. A készenléti módot ismételt bekapcsolással állíthatja vissza.
- Ha a kamera tápkapcsolója OFF állapotban van, a kamerát nem működtetheti ezzel a készülékkel.

Mozgókép felvétele

Nyomja meg a START/STOP gombot.
A felvétel leállításához nyomja meg újra a START/STOP gombot.

Állókép felvétele

Enyhén nyomja meg a PHOTO gombot, ellenőrizze a képet, majd a felvétel elkészítéséhez nyomja le teljesen a gombot.

Nagyítás

Nyomja meg a nagyítás gombját.
T oldal (telefotó): A tárgy közelebbinek hat.
W oldal (wide – széles szög): A tárgy távolabbinak hat.
A nagyítás gombjának hosszabb ideig tartó megnyomásával felgyorsul a nagyítás.
A képet a nagyítás-gomb középső kiemelkedő részének előre vagy hátramozgatásával is nagyíthatja illetve kicsinyítheti.

Megjegyzések
A nagyítás sebessége a kamera modelljétől függően változhat.

A felvétel után

A kamerát a POWER gomb megnyomásával kapcsolhatja ki.

A kamera eltávolítása

1 **Lazítsa meg a kamera felerősítőgombját, és távolítsa el a kamerát a kamera talapzatáról.**
2 **Hajtsa be a lábakat.**

A készülék hordozása

A készüléket a hordtasakban szállítsa.

Megjegyzések
Ne szállítsa a készüléket a hozzáerősített kamerával együtt.

Műszaki adatok

A kamera és a felszerelt tartozékok összsúlya	Maximum 1,0 kg (Elemekkel és egyéb tartozékokkal együtt)
Távvezérlő funkciói	START/STOP gomb, PHOTO gomb, nagyítás gombja (W/T)
Méretek	
Összecsukott lábakkal (Kb.)	45 mm × 132 mm × 68 mm (sz / ma / mé)
Szétnyitott lábakkal (Kb.)	127 mm × 96 mm × 114 mm (sz / ma / mé)
Kábel hossza	Kb. 250 mm
Üzemhőmérsékleti tartomány	0 °C – 40 °C
Tömeg	Kb. 116 g
A csomag tartalma	Filmfelvevő markolat (1), csuklópánt (1), kábeltartó csipesz (1), hordtasak (1), nyomtatott dokumentáció

A forma és a műszaki adatok előzetes bejelentés nélkül megváltozhatnak.

Română

Vă mulțumim că ați achiziționat acest grip de fotografiere cu minitrepied Sony.
Înainte de a folosi produsul, citiți manualul în întregime și păstrați-l pentru o consultare ulterioară.

AVERTIZARE

În vederea reducerii riscului de incendiu sau electrocutare,
1) nu expuneți unitatea la ploaie sau umezeală.
2) nu așezați obiecte pline cu lichide, cum ar fi o vază, pe aparat.

Pentru clienții din Europa

<Notă pentru clienții din țările care aplică Directivele UE>
Producător: Sony Corporation, 1-7-1 Konan Minato-ku Tokyo, 108-0075 Japonia
Pentru conformitatea UE a aparatului: Sony Belgium, bijkantoor van Sony Europe Limited, Da Vincilaan 7-D1, 1935 Zaventem, Belgia

Dezafectarea echipamentelor electrice și electronice vechi (Se aplică pentru țările membre ale Uniunii Europene și pentru alte țări europene cu sisteme de colectare separată)
Acest simbol aplicat pe produs sau pe ambalajul acestuia, indică faptul că acest produs nu trebuie tratat ca pe un deșeu menajer. El trebuie predat punctelor de reciclare a echipamentelor electrice și electronice.
Asigurându-vă că acest produs este dezafectat în mod corect, veți ajuta la prevenirea posibilelor consecințe negative asupra mediului și a sănătății umane, dacă produsul ar fi dezafectat în mod necorespunzător. Reciclarea materialelor va ajuta la conservarea resurselor naturale. Pentru mai multe detalii legate de reciclarea acestui produs, vă rugăm să contactați primăria din orașul dumneavoastră, serviciul de salubritate local sau magazinul de unde ați cumpărat produsul.

Note privind utilizarea

- Când reglați unghiul gripului, nu puneți degetul pe panoul de comandă pentru a ține camera stabilă. Țineți ferm camera cu cealaltă mână astfel încât să nu o scăpați.
- Când reglați unghiul gripului, apăsați butonul de reglare a unghiului până la capăt și verificați dacă este complet readus în poziție înainte de utilizare. Dacă nu a revenit complet, reglați fin unghiul gripului, prin mișcări de du-te-vino.
- Când utilizați această unitate ca trepied:
  — Desfaceți picioarele până la capăt și fixați-o pe o suprafață plată.
  — Verificați dacă este ferm fixată camera și dacă această unitate este echilibrată înainte de a lua mâinile.
  — Verificați dacă această unitate este echilibrată după ce ați fixat un obiectiv de conversie sau alte accesorii. Este posibil să nu puteți utiliza această unitate cu anumite accesorii.
  — Nu utilizați această unitate într-un loc din care ar putea cădea din cauza vântului puternic, al vibrațiilor etc.
- Aveți grijă să nu scăpați această unitate și să nu vărsați lichid pe ea.
- Nu lăsați această unitate în bătaia soarelui, lângă un calorifer sau în locuri foarte umede.
- Desfaceți această unitate de la cameră și stocați-o în geanta furnizată după utilizare.
- Strângeți surplusul de cablu folosind clema de cablu.
  — Nu îndoiți cablul într-un unghi drept.
- Introduceți și scoateți întotdeauna terminalul multiplu drept, ținând de mufă. Dacă îl introduceți sau îl scoateți în unghiul greșit, puteți deteriora terminalul multiplu și camera.

Curățare

- Curățați această unitate cu o cârpă moale ușor umezită cu o soluție de detergent neagresiv.
- După ce utilizați această unitate într-un loc expus brizei marine, ștergeți-o bine cu o cârpă uscată.

Caracteristici

GP-VPT1 este un grip cu funcție de comandă de la distanță destinat camerelor. Puteți desface picioarele acestei unități și o puteți utiliza ca trepied.
- Puteți utiliza această unitate pentru a acționa o cameră cu terminal multiplu Sony. Cu toate acestea, este posibil ca această unitate să nu fie compatibilă cu toate camerele care au terminal multiplu Sony. Consultați site-ul firmei Sony pentru modele compatibile.
- Gripul ușor de ținut permite efectuarea înregistrărilor într-o postură firească. Telecomanda poate fi acționată cu mâna dreaptă sau stângă.
- Puteți înregistra din diverse unghiuri: de sus sau de jos sau chiar „în oglindă".
- Prin utilizarea acestei unități ca trepied, se obține o înregistrare stabilă.
- Funcțiile de comandă de la distanță includ și funcții de înregistrare simplă (fotografie/film, zoom).

A Identificarea pieselor

1 **Șurub de montare a camerei**
2 **Ax (retractabil, 2 axuri)**
3 **Locaș cameră**
4 **Disc de montare cameră**
5 **Buton de reglare a unghiului**
6 **Terminal multiplu**
7 **Buton START/STOP**
8 **Buton PHOTO**
9 **Buton zoom**
10 **Buton dreapta**
11 **Buton stânga**
12 **Grip**
13 **Gaură curea**
14 **Clemă de cablu**

B Montarea camerei

Instalați pachetul de baterii și cardul de memorie în cameră înainte de a o monta la această unitate.

Aveți grijă să nu scăpați această unitate sau camera.

1 **Dacă țineți ferm această unitate și camera, aliniați axul și șurubul de montare a camerei cu orificiile de poziționare din partea de jos a camerei. (B-1)**
Note
- Axul este escamotabil. Escamotați-l sau scoateți-l, în funcție de prezența unui orificiu de poziționare în cameră și, dacă acesta există, de poziția orificiului. (B-1-a)
- În cazul în care camera are un orificiu de poziționare pentru ax, țineți axul extins și aliniat cu orificiul de poziționare când fixați camera. Dacă axul este retras, trageți-l din locașul camerei folosind un obiect ascuțit înainte de a-l fixa la cameră.
- În cazul în camera nu are orificiu de poziționare pentru ax, împingeți axul în locașul camerei înainte de a fixa camera.

2 **Strângeți ușor șurubul de montare a camerei rotind discul de montare a camerei și reglați echilibrul culisând camera în față sau în spate.**
3 **Țineți camera în poziție stabilă și asigurați locașul camerei strângând discul până la capăt.**
4 **Introduceți terminalul multiplu al cablului acestei unități în terminalul multiplu al camerei.**
Strângeți surplusul de cablu folosind colierul de cablu. (B-4)

Note
- Terminalul multiplu trebuie să fie introdus corect în sus. Aveți grijă să nu forțați introducerea mufei invers sau o veți deteriora pe aceasta ori camera sau această unitate.
- În cazul conectării la terminalul multiplu al camerei (sub forma din **(d)**), aliniați marcajul ▲ de pe mufa acestei unități cu marcajul ▼ de pe terminalul multiplu al camerei. Dacă forțați introducerea mufei în poziție incorectă, ea sau camera vor avea de suferit.

Utilizarea ca trepied

1 **Verificați dacă picioarele sunt despărțite până la capăt.**
2 **Verificați echilibrul în față/spate al acestei unități.**
Această unitate își poate pierde echilibrul din cauza unghiului locașului camerei în cazul în care camera este dezechilibrată de accesorii, baterie etc. A nu se utiliza în acest caz.

Note
Când o utilizați ca trepied, așezați-o pe o suprafață plată.

C Utilizarea ca grip de fotografiere

1 **Fixați cureaua de mână în orificiul pentru curea. (C-1)**
2 **Dacă piciorul drept și piciorul stâng sunt desfăcute, pliați-le.**
3 **Treceți mâna prin curea și țineți gripul. (C-3)**
Când țineți gripul, țineți și camera cu cealaltă mână.
Dacă țineți degetele pe grip conform ilustrației C-3, veți putea efectua înregistrări stabile.

Note
- În cazul fotografiilor din unghi înalt, susțineți camera cu cealaltă mână pentru a-i crește stabilitatea.

D Reglarea unghiului gripului

Puteți schimba unghiul gripului în trepte de aproximativ zece grade dacă apăsați butonul de reglare a unghiului Ⓐ.

1 **Reglați gripul în unghiul dorit când apăsați complet butonul de reglare a unghiului Ⓐ.**
Când apăsați butonul de reglare a unghiului, țineți camera cu cealaltă mână. Dacă nu țineți camera fixă, aceasta s-ar putea înclina într-o parte.
2 **Blocați gripul într-un unghi la care butonul de reglare a unghiului să revină în poziție.**
Prin reglarea centrului de greutate ușor mai în față, telecomanda este mai ușor de acționat.

Note
- Verificați dacă butonul de reglare a unghiului a revenit complet în poziție. Gripul se blochează numai când butonul de reglare a unghiului revine complet în poziție. Dacă este cazul, reglați ușor poziția gripului ținând camera până ce butonul de reglare a unghiului revine complet în poziție.
- În funcție de cameră, reglarea unghiului gripului poate destabiliza această cameră. În acest caz, reglați din nou unghiul gripului.
- Este posibil să nu puteți acționa telecomanda în anumite unghiuri ale gripului. În acest caz, reglați din nou unghiul gripului.

Utilizarea telecomenzii

Pentru detalii complete, consultați instrucțiunile de utilizare ce însoțesc camera dvs.

Activați alimentarea electrică a camerei

1 **Porniți alimentarea camerei și setați-o în mod standby.**
2 **Setați camera pe modul film sau imagine.**

Note
- Dacă lăsați camera în standby un anumit timp, aceasta se oprește automat. Pentru a reveni în modul standby, reporniți alimentarea.
- Nu puteți acționa camera folosind această unitate în cazul în care comutatorul de alimentare al camerei este fixat pe OFF.

Pentru a înregistra un material video

Apăsați butonul START/STOP.
Pentru a opri înregistrarea, reapăsați butonul START/ STOP.

Pentru a face o fotografie

Apăsați ușor și țineți apăsat butonul PHOTO pentru a verifica imaginea și apoi apăsați până la capăt butonul pentru a o surprinde.

Zoom

Apăsați butonul Zoom.
Partea T (telefoto): Subiectul pare mai apropiat.
Partea W (unghi larg): Subiectul pare îndepărtat.
Dacă apăsați butonul zoom mai mult timp, zoomul se efectuează mai repede.
Puteți mări sau micșora subiectul mișcând porțiunea centrală proeminentă a butonului de zoom în față și în spate.

Note
Viteza de zoom se modifică în funcție de modelul camerei.

După înregistrare

Apăsați butonul POWER pentru a dezactiva camera.

Scoaterea camerei

1 **Slăbiți discul de montare a camerei și scoateți camera din locașul camerei.**
2 **Pliați picioarele.**

Transportarea acestei unități

Transportați această unitate în geantă.

Note
Nu transportați această unitate cu o cameră fixată la ea.

Specificații

Greutatea totală a camerei și a accesoriilor montate	Maximum 1,0 kg (inclusiv baterie și alte accesorii)
Funcții telecomandă	Buton START/STOP, buton PHOTO, buton Zoom (W/T)
Dimensiuni	
Picioare pliate (Aprox.)	45 mm × 132 mm × 68 mm (l/î/a)
Picioare desfăcute (Aprox.)	127 mm × 96 mm × 114 mm (l/î/a)
Lungime cablu	Aprox. 250 mm
Interval de temperatură de funcționare	0 °C până la 40 °C
Greutate	Aprox. 116 g
Articole incluse	Grip fotografiere (1), Curea mână (1), Clemă cablu (1), Geantă transport (1), Documentație imprimată

Concepția și specificațiile pot fi modificate fără notificare prealabilă.

Dansk

Tak fordi du købte dette optagegreb med ministativ fra Sony.
Læs denne betjeningsvejledning omhyggeligt igennem, inden anvendelse af denne enhed, og gem den til senere brug.

Advarsel

Af hensyn til risiko for brand eller elektrisk stød må du ikke
1) udsætte enheden for regn eller fugt.
2) stille genstande med væske, f.eks. vaser, på apparatet.

Til kunder i Europa

<Bemærkning til kunder i lande, hvor EU-direktiverne gælder>
Producent: Sony Corporation, 1-7-1 Konan Minato-ku Tokyo, 108-0075 Japan
Overensstemmelse med EU lovgivning: Sony Belgium, bijkantoor van Sony Europe Limited, Da Vincilaan 7-D1, 1935 Zaventem, Belgien

Håndtering af udtjente elektriske og elektroniske produkter (Gælder for den Europæiske Union og andre europæiske lande med separate indsamlingssystemer)
Dette symbol på produktet eller emballagen angiver, at produktet ikke må behandles som husholdningsaffald. Det skal i stedet indleveres på en genbrugsplads specielt indrettet til modtagelse og oparbejdning af elektriske og elektroniske produkter. Ved at sikre at produktet bortskaffes korrekt, forebygges de eventuelle negative miljø- og sundhedsskadelige påvirkninger, som en ukorrekt affaldshåndtering af produktet kan forårsage. Genindvinding af materialer vil medvirke til at bevare naturens ressourcer. Yderligere information om genindvindingen af dette produkt kan fås hos kommunen, det lokale renovationsselskab eller butikken, hvor produktet blev købt.

Bemærkninger om brug

- Når du justerer vinklen på grebet, skal du ikke placere din finger på kontrolpanelet for at holde kameraet stille. Hold godt fast i kameraet med den anden hånd, så det ikke falder ned.
- Når du justerer vinklen på grebet, skal du trykke knappen til vinkeljustering helt ind og kontrollere, at den vender helt tilbage inden brug. Hvis den ikke er vendt helt tilbage, skal du justere vinklen på grebet lidt frem og tilbage.
- Når du anvender denne enhed som et stativ:
  — Spred benene helt ud og placer den på en plan overflade.
  — Kontroller, at kameraet står sikkert, og denne enhed kan holde balancen, inden du fjerner hænderne.
  — Kontroller at denne enhed kan holde balancen efter montering af et konverterobjektiv eller andet tilbehør. Du er muligvis ikke i stand til at anvende denne enhed med visse tilbehør.
  — Brug ikke denne enhed på et sted, hvor den muligvis kan vælte pga. stærk vind, vibrationer osv.
- Pas på ikke at tabe denne enhed eller spilde væske på den.
- Efterlad ikke denne enhed i direkte sollys, i nærheden af et varmeapparat eller på et meget fugtigt sted.
- Fjern denne enhed fra kameraet og opbevar den i det medfølgende etui efter brug.
- Saml ledningen med kabelklemmen, hvis den er for lang.
  — Bøj ikke ledningen i en skarp vinkel.
- Multiterminalen skal altid føres en lige retning, mens du holder i stikket, når den sættes i eller tages ud. Hvis du sætter den i eller tager den ud med brug af kraft i den forkerte vinkel, kan multiterminalen og kameraet muligvis tage skade.

Rengøring

- Rengør denne enhed med en blød klud, som er let fugtet med et mildt rengøringsmiddel.
- Efter denne enhed har været brugt på et sted, som er udsat for havbriser, skal du tørre den ordentligt af med en tør klud.

Funktioner

GP-VPT1 er et greb med en fjernbetjeningsfunktion til kameraer. Du kan også sprede benene på denne enhed og anvende den som et stativ.
- Du kan også anvende denne enhed til at betjene et kamera, som er udstyret med en Sony multiterminal. Men denne enhed er muligvis ikke kompatibel med alle kameraer, som har en Sony multiterminal. Se venligst Sony-websiden angående kompatible modeller.
- Dette greb, som er nemt at holde på, muliggør optagelse i en naturlig stilling. Fjernbetjeningen kan betjenes med højre eller venstre hånd.
- Du kan optage fra forskellige vinkler: høj eller lav vinkel, selv spejlbilledvinkel.
- Brug af denne enhed som et stativ muliggør rolig optagelse.
- Fjernbetjeningsfunktionerne inkluderer grundlæggende optagefunktioner (film-/stillbilledoptagelse, zoom).

A Identificering af delene

1 **Kameramonteringsskrue**
2 **Split (kan skubbes tilbage, 2 splitter)**
3 **Kameraleje**
4 **Kameramonteringsknap**
5 **Vinkeljusteringsknap**
6 **Multiterminal**
7 **START/STOP-knap**
8 **PHOTO-knap**
9 **Zoomknap**
10 **Højre ben**
11 **Venstre ben**
12 **Greb**
13 **Remøje**
14 **Kabelklemme**

B Montering af kameraet

Sæt batteripakken og et hukommelseskort i kameraet, inden du monterer det på denne enhed.

Pas på ikke at tabe kameraet eller denne enhed.

1 **Hold godt fast i denne enhed og kameraet, ret splitten og kameraets monteringsskrue ind efter positioneringshullerne i bunden af kameraet. (B-1)**
Bemærkninger
- Splitten kan skubbes tilbage. Skub den tilbage eller træk den ud afhængigt af om dit kamera er udstyret med et positioneringshul, og hvis det er, afhængigt af positionen af hullet. (B-1-a)
- Hvis dit kamera er udstyret med et positioneringshul til splitten, skal du lade splitten være fremme og rettet ind med positioneringshullet, når du monterer kameraet. Hvis splitten er trukket tilbage, skal du trække den ud af kameralejet vha. en spids genstand, inden du monterer kameraet.
- Hvis dit kamera ikke har noget positioneringshul til splitten, skal du skubbe splitten ind i kameraet, inden du monterer kameraet.

2 **Stram kameraets monteringsskrue en lille smule ved at dreje på kameraets monteringsknap og juster balancen ved at skyde kameralejet frem eller tilbage.**
3 **Hold kameraet i en stabil position og fastgør kameralejet fuldstændigt ved at stramme knappen.**
4 **Sæt multiterminalen på denne enheds kabel ind i multiterminalen på kameraet.**
Saml ledningen med kabelklemmen, hvis den er for lang. (B-4)

Bemærkninger
- Multiterminalen skal sættes i med den rigtige vej opad. Sørg for ikke at tvinge nogen af stikkene ind vendt forkert, ellers beskadiger du stikket, kameraet eller denne enhed.
- Ved tilslutning til kameraets multiterminal (udformet som i **(d)**) rettes ▲-mærket på denne enheds stik ind med ▼-mærket på kameraets multiterminal. Hvis stikkes tvinges ind vendt den forkerte vej, beskadiges det eller kameraet.

Anvendelse som et stativ

1 **Kontroller at benene er spredt helt ud.**
2 **Kontroller fremad/tilbage-balancen for denne enhed.**
Denne enhed kan muligvis blive ustabil pga. kameralejets vinkel, eller hvis kameraet kommer ud af balance pga. tilbehør, batteri osv. Brug den ikke, hvis det er tilfældet.

Bemærkninger
Når den bruges som et stativ, skal den placeres på en plan overflade.

C Brug som et optagegreb

1 **Fastgør håndremmen i remøjet. (C-1)**
2 **Hvis det højre ben og venstre ben er spredt ud, skal du samle dem sammen.**
3 **Før hånden gemmen remmen og hold fast i grebet. (C-3)**
Når du holder i grebet, skal du holde kameraet med den anden hånd.
Placerer du fingrene på grebet som vist i illustration C-3, kan du foretage rolig optagelse.

Bemærkninger
- Når du optager fra en høj vinkel, bliver kameraet mere stabilt, hvis du understøtter det med den anden hånd.

D Justering af vinklen på grebet

Du kan ændre vinklen på grebet i trin af ca. ti grader ved at trykke på vinkeljusteringsknappen Ⓐ.

1 **Juster grebet til den ønskede vinkel, mens du trykker helt ind på vinkeljusteringsknappen Ⓐ.**
Når du trykker på vinkeljusteringsknappen, skal du holde kameraet med den anden hånd. Hvis du ikke holder kameraet roligt, vipper det muligvis til den ene side.
2 **Lås grebet på den vinkel, som vinkeljusteringsknappen sættes tilbage på.**
Justeres tyngdepunktet en smule længere fremad, bliver det nemmere at betjene fjernbetjeningen.

Bemærkninger
- Kontroller, at vinkeljusteringsknappen er kommet helt tilbage. Grebet låses kun, når vinkeljusteringsknappen er kommet helt tilbage. Hvis det er nødvendigt, skal du justere positionen af grebet, mens du holder i kameraet, indtil vinkeljusteringsknappen er kommet helt tilbage.
- Justering af vinklen på grebet kan gøre denne enhed ustabil afhængigt af kameraet. Hvis dette sker, skal du omjustere vinklen på grebet.
- Du er muligvis ikke i stand til at betjene fjernbetjeningen, når grebet er indstillet på visse vinkler. Hvis dette sker, skal du omjustere vinklen på grebet.

Anvendelse af fjernbetjeningen

Se den betjeningsvejledning som fulgte med kameraet angående fulde detaljer.

Tænd for kameraet

1 **Tænd for kameraet og sæt det på standbytilstand.**
2 **Sæt kameraet i film- eller stillbilledtilstand.**

Bemærkninger
- Hvis du lader kameraet være i standbytilstand i et vist stykke tid, slukker det automatisk. For at genoptage standbytilstanden skal du tænde for det igen.
- Du kan ikke betjene kameraet fra denne enhed, hvis kameraets tænd/sluk-kontakt er indstillet til OFF.

Sådan optages et filmbillede

Tryk på START/STOP-knappen.
For at stoppe optagelsen skal du trykke på START/ STOP-knappen igen.

Sådan optages et stillbillede

Tryk let ind og hold på PHOTO-knappen for at kontrollere billedet og tryk derefter knappen helt ind for at optage det.

Sådan zoomer du

Tryk på zoomknappen.
T-side (telefoto): Motivet synes tættere på.
W-side (vidvinkel): Motivet synes længere væk.
Zoomningen bliver hurtigere, hvis du trykker længere på zoomknappen.
Du kan også zoome ind eller ud ved at bevæge den fremspringende del af zoomknappen frem og tilbage.

Bemærkninger
Zoomhastigheden skifter afhængigt af kameramodellerne.

Efter optagelse

Tryk på POWER-knappen for at slukke for kameraet.

Fjernelse af kameraet

1 **Løsn kameraets monteringsknap og fjern kameraet fra kameralejet.**
2 **Fold benene ind.**

Transport af denne enhed

Transporter denne enhed i dens transportetui.

Bemærkninger
Transporter ikke denne enhed med kameraet påmonteret.

Specifikationer

Vægt i alt af kameraet og monteret tilbehør	Maksimalt 1,0 kg (Inklusive batteri og andet tilbehør)
Fjernbetjeningsfunktioner	START/STOP-knap, PHOTO-knap, zoomknap (W/T)
Mål	
Ben foldet ind (Ca.)	45 mm × 132 mm × 68 mm (b/h/d)
Ben spredt (Ca.)	127 mm × 96 mm × 114 mm (b/h/d)
Ledningslængde	Ca. 250 mm
Driftstemperaturområde	0 °C til 40 °C
Vægt	Ca. 116 g
Medfølgende genstande	Optagegreb (1), håndrem (1), kabelklemme (1), transportetui (1), trykt dokumentation

Ret til ændring af design og specifikationer uden varsel forbeholdes.

Česky

Děkujeme za zakoupení tohoto držáku pro snímání s ministativem Sony.
Před provozováním této jednotky si důkladně přečtěte tento návod, který uchovejte pro budoucí referenci.

VAROVÁNÍ

Za účelem vyloučení rizika požáru nebo úrazu elektrickým proudem
1) nevystavujte přístroj dešti ani vlhkosti,
2) nepokládejte na přístroj předměty naplněné kapalinami, jako jsou vázy

Pro zákazníky v Evropě

<Upozornění pro zákazníky v zemích, na které se vztahují směrnice ES>
Výrobce: Sony Corporation, 1-7-1 Konan Minato-ku Tokyo, 108-0075 Japonsko
Pro technické požadavky dle směrnic EU: Sony Belgium, bijkantoor van Sony Europe Limited, Da Vincilaan 7-D1, 1935 Zaventem, Belgie

Likvidace nepotřebného elektrického a elektronického zařízení (platné v Evropské unii a dalších evropských státech uplatňujících oddělený systém sběru)
Tento symbol umístěný na výrobku nebo jeho balení upozorňuje, že by s výrobkem po ukončení jeho životnosti nemělo být nakládáno jako s běžným odpadem z domácnosti. Je nutné ho odvézt do sběrného místa pro recyklaci elektrického a elektronického zařízení. Zajištěním správné likvidace tohoto výrobku pomůžete zabránit případným negativním dopadům na životní prostředí a lidské zdraví, které by jinak byly způsobeny nevhodnou likvidací výrobku. Recyklováním materiálů, z nichž je vyroben, pomůžete ochránit přírodní zdroje.
Podrobnější informace o recyklaci tohoto výrobku zjistíte u příslušného místního obecního úřadu, podniku pro likvidaci domovních odpadů nebo v obchodě, kde jste výrobek zakoupili.

Poznámky k použití

- Při nastavování úhlu držáku nedávejte prst na ovládací panel pro udržení stability fotoaparátu. Aby fotoaparát nespadnul, držte jej pevně druhou rukou.
- Při nastavování úhlu držáku plně stiskněte tlačítko nastavení úhlu; před použitím držáku ověřte, že se vrátilo zcela zpět. Pokud se nevrátilo zcela zpět, jemně upravte úhel držáku sem a tam.
- Použití této jednotky jako stativ:
  — Zcela rozevřete nohy jednotky a postavte ji na rovný povrch.
  — Předtím puštěním z rukou ověřte, že je fotoaparát upevněn a tato jednotka vyvážená.
  — Po nasazení předsádky nebo jiného příslušenství ověřte, že je tato jednotka vyvážená. Tuto jednotku zřejmě nelze s určitým příslušenstvím použít.
  — Nepoužívejte tuto jednotku v místě, kde by mohla přepadnout kvůli silnému větru, vibraci atd.
- Zajistěte, abyste tuto jednotku nepustili ani na ní nevylili kapalinu.
- Nenechávejte tuto jednotku na přímém slunečním světle, blízko topení nebo ve velmi vlhkém místě.
- Po použití vyjměte tuto jednotku z fotoaparátu a uložte ji do přiloženého sáčku.
- Sepněte nadbytečnou délku kabelu pomocí kabelové spony.
  — Neohýbejte kabel pod ostrým úhlem.
- Konektor multi vždy zasouvejte a vyjímejte v přímém směru a přitom držte zástrčku. Násilné zasouvání či vyjímání pod chybným úhlem může poškodit konektor multi a fotoaparát.

Čištění

- Tuto jednotku čistěte měkkým hadříkem mírně navlhčeným ve slabém roztoku čisticího prostředku.
- Po použití této jednotky v místě s mořským vzduchem ji otřete do čista suchým hadříkem.

Vlastnosti

GP-VPT1 je držák s funkcemi dálkového ovládání pro fotoaparáty. U této jednotky lze také rozevřít nohy a používat ji jako stativ.
- Tuto jednotku lze použít k obsluze fotoaparátu, který má konektor Sony Multi Terminal. Tato jednotka však nemusí být kompatibilní se všemi fotoaparáty, které mají konektor Sony Multi Terminal. Kompatibilní modely viz webové stránky společnosti Sony.
- Snadný úchop držáku umožňuje záznam v přirozené poloze. Dálkové ovládání lze obsluhovat pravou nebo levou rukou.
- Záznam je možný pod různými úhly: velkým či malým úhlem nebo dokonce úhlem zrcadlového obrazu.
- Použití této jednotky jako stativu umožňuje stabilní záznam:
- K funkcím dálkového ovládání patří základní funkce záznamu (záznam videa/fotografie, zoom).

A Identifikace součástek

1 **Upínací šroub fotoaparátu**
2 **Kolík (zasouvací, 2 kolíky)**
3 **Upínací destička fotoaparátu**
4 **Upínací knoflík fotoaparátu**
5 **Tlačítko nastavení úhlu**
6 **Konektor Multi**
7 **Tlačítko START/STOP**
8 **Tlačítko PHOTO**
9 **Tlačítko zoomu**
10 **Noha R**
11 **Noha L**
12 **Držák**
13 **Otvor pro řemínek**
14 **Kabelová spona**

B Upnutí fotoaparátu

Před upnutím do této jednotky vložte do fotoaparátu modul akumulátoru a paměťovou kartu.

Zajistěte, abyste neupustili fotoaparát ani tuto jednotku.

1 **Podržte pevně tuto jednotku a fotoaparát, a zarovnejte kolík a upínací šroub fotoaparátu s polohovacími otvory na dolní straně fotoaparátu. (B-1)**
Poznámky
- Kolík je zasunovací. Zasuňte jej nebo vytáhněte ven podle toho, zda má fotoaparát polohovací otvor, a pokud ano, do polohy otvoru. (B-1-a)
- Má-li fotoaparát polohovací otvor pro kolík, při upínání fotoaparátu nechte kolík vytažený a zarovnaný s polohovacím otvorem. Je-li kolík zasunutý, před nasazením do fotoaparátu jej vytáhněte z upínací destičky fotoaparátu pomocí špičatého předmětu.
- Nemá-li fotoaparát polohovací otvor pro kolík, před upínáním fotoaparátu zasuňte kolík do upínací destičky fotoaparátu.

2 **Otáčením upínacího knoflíku fotoaparátu lehce utáhněte upínací šroub fotoaparátu a posunutím upínací destičky fotoaparátu dopředu či dozadu nastavte vyvážení.**
3 **Podržte fotoaparát ve stabilní poloze a řádným dotažením knoflíku upevněte upínací destičku fotoaparátu.**
4 **Zasuňte konektor multi u kabelu této jednotky do konektoru multi u fotoaparátu.**
Sepněte nadbytečnou délku kabelu pomocí kabelové spony. (B-4)

Poznámky
- Konektor multi musí být zasunut správnou stranou nahoru. Ověřte, že nepřipojujete některou zástrčku obráceně, jinak může dojít k poškození fotoaparátu nebo této jednotky.
- Při připojování ke konektoru multi u fotoaparátu (tvar viz **(d)**) zarovnejte značku ▲ na zástrčce této jednotky se značkou ▼ na konektoru multi u fotoaparátu. Násilné zasunutí dovnitř obráceně poškodí zástrčku nebo fotoaparát.

Použití jako stativ

1 **Ověřte, že jsou nohy zcela rozevřeny.**
2 **Zkontrolujte přední/zadní vyvážení této jednotky.**
Tato jednotka může ztratit stabilitu kvůli úhlu upínací destičky fotoaparátu nebo nevyváženosti fotoaparátu příslušenstvím, baterií atd. V takovém případě ji nepoužívejte.

Poznámky
Při použití jako stativ ji postavte na rovný povrch.

C Použití jako držák pro snímání

1 **Do otvoru pro řemínek upevněte řemínek na ruku. (C-1)**
2 **Jsou-li nohy R a L rozevřeny, složte je dovnitř.**
3 **Protáhněte ruku řemínkem a uchopte držák. (C-3)**
Při úchopu držáku přidržujte fotoaparát druhou rukou.
Stabilní záznam lze zajistit správným prstokladem na držáku, viz obrázek C-3.

Poznámky
- Při snímání pod velkým úhlem zajistíte vyšší stabilitu fotoaparátu jeho podepřením druhou rukou.

D Nastavení úhlu držáku

Stisknutím tlačítka nastavení úhlu Ⓐ lze měnit úhel držáku v krocích po přibl. deseti stupních.

1 **Nastavte držák na požadovaný úhel při plném stisknutí tlačítka nastavení úhlu Ⓐ.**
Při stisknutí tlačítka nastavení úhlu držte druhou rukou fotoaparát. Nedržíte-li fotoaparát v dané poloze, může se naklonit na stranu.
2 **Zaaretujte držák na úhlu, pod kterým se vrátí zpět tlačítko nastavení úhlu.**
Nastavení těžiště o něco málo dopředu usnadňuje obsluhu dálkového ovládání.

Poznámky
- Ověřte, že se tlačítko nastavení úhlu vrátilo zcela zpět. Držák se zaaretuje pouze v případě, že se tlačítko nastavení úhlu vrátilo zcela zpět. V případě potřeby jemně upravte polohu držáku za držení fotoaparátu, dokud se tlačítko nastavení úhlu nevrátí zcela zpět.
- V závislosti na fotoaparátu může tato jednotka ztratit stabilitu nastavením úhlu držáku. Pokud k tomu dojde, nastavte úhel držáku znovu.
- Pod určitými úhly držáku zřejmě nebude možné obsluhovat dálkové ovládání. Pokud k tomu dojde, nastavte úhel držáku znovu.

Použití dálkového ovládání

Podrobné informace viz návod k obsluze přiložený k danému fotoaparátu.

Zapnutí napájení fotoaparátu

1 **Zapněte napájení fotoaparátu a nastavte jej do pohotovostního režimu.**
2 **Nastavte fotoaparát na režim videozáznamu nebo fotografování.**

Poznámky
- Necháte-li fotoaparát určitou dobu v pohotovostním režimu, dojde k jeho automatickému vypnutí. Pro obnovení pohotovostního režimu opět zapněte napájení.
- Fotoaparát nelze z této jednotky obsluhovat, je-li vypínač fotoaparátu přepnut do polohy OFF.

Nahrání videozáznamu

Stiskněte tlačítko START/STOP.
Chcete-li nahrávání zastavit, stiskněte tlačítko START/ STOP znovu.

Pořízení fotografie

Zlehka stiskněte a podržte tlačítko PHOTO pro kontrolu fotografie, kterou pak pořídíte stisknutím tlačítka na doraz.

Transfokace

Stiskněte tlačítko Zoom.
Strana T (teleobjektiv): Slouží k přiblížení objektu.
Strana W (širokoúhlý objektiv): Slouží k oddálení objektu.
Delším stisknutím tlačítka Zoom se transfokace zrychlí.
Přiblížení či oddálení je také možné pohybem vystouplé střední části tlačítka Zoom sem a tam.

Poznámky
Změny rychlosti transfokace se liší v závislosti na modelu fotoaparátu.

Po záznamu

Stisknutím tlačítka POWER vypněte fotoaparát.

Sejmutí fotoaparátu

1 **Povolte upínací knoflík fotoaparátu a sejměte fotoaparát z upínací destičky fotoaparátu.**
2 **Složte nohy dovnitř.**

Nošení této jednotky

Tuto jednotku noste v sáčku na přenášení.

(Pokračování na zadní straně)

A

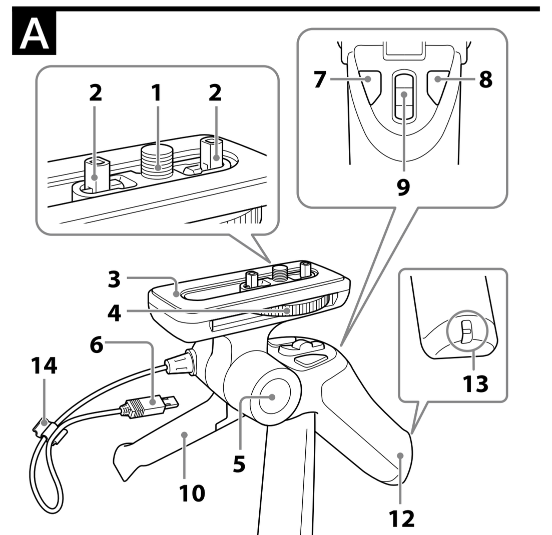

B

1

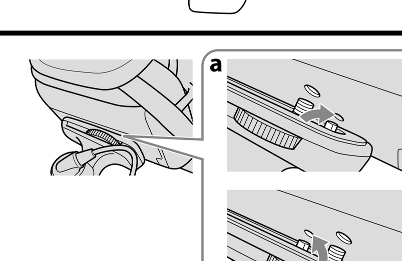

4

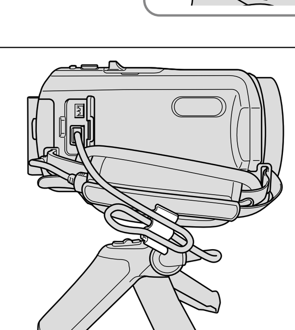

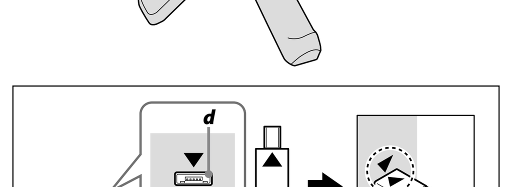

C

1

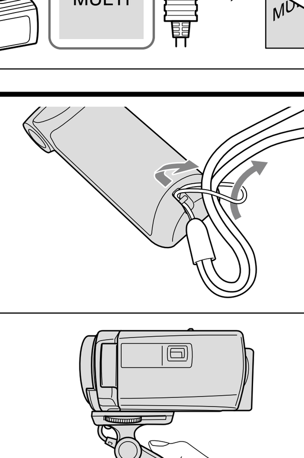

3

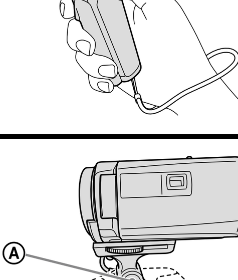

D

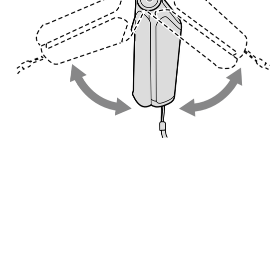

Česky

(Pokračování z přední strany)

Poznámky

Nenoste tuto jednotku s upnutým fotoaparátem.

Technické údaje

Celková hmotnost fotoaparátu a nasazeného příslušenství	Maximálně 1,0 kg (včetně baterie a dalšího příslušenství)
Funkce dálkového ovládání	Tlačítko START/STOP, tlačítko PHOTO, tlačítko Zoom (W/T)
Rozměry	
Nohy složeny (Přibl.)	45 mm × 132 mm × 68 mm (š / v / h)
Nohy rozevřeny (Přibl.)	127 mm × 96 mm × 114 mm (š / v / h)
Délka kabelu	Přibl. 250 mm
Rozsah provozní teploty	0 °C to 40 °C
Hmotnost	Přibl. 116 g
Součásti balení	Držák pro snímání (1), řemínek na ruku (1), kabelová spona (1), sáček na přenášení (1), sada tištěné dokumentace

Změna vzhledu a technických údajů je vyhrazena bez předchozího upozornění.

Suomi

Kiitämme tämän minijalustalla varustetun kuvausotteen hankinnasta. Lue nämä käyttöohjeet huolellisesti ennen laitteen käytön aloittamista ja säilytä ohjeet myöhempää käyttötarvetta varten.

VAROITUS

Ehkäise tulipalo- ja sähköiskuvaaraa:
1) Älä altista laitetta sateelle tai kosteudelle.
2) Älä aseta laitteen päälle nesteillä täytettyjä esineitä, kuten maljakoita.

Euroopassa oleville asiakkaille

<Ilmoitus EU-maiden asiakkaille>

Valmistaja: Sony Corporation, 1-7-1 Konan Minato-ku Tokyo, 108-0075, Japani

EU vaatimusten mukaisuus: Sony Belgium, bijkantoor van Sony Europe Limited, Da Vincilaan 7-D1, 1935 Zaventem, Belgia

Käytöstä poistettujen sähkö- ja elektroniikkalaitteiden hävittäminen (koskee Euroopan yhteisön ja muiden Euroopan maiden jätehuoltoa)

Tämä laitteeseen tai sen pakkaukseen merkitty symboli tarkoittaa, että laitetta ei saa käsitellä kotitalousjätteenä. Sen sijaan laite on toimitettava sähkö ja elektroniikkalaitteiden kierrätyksestä huolehtivaan keräys- ja kierrätyspisteeseen. Varmistamalla, että tämä laite hävitetään asianmukaisesti, voit auttaa estämään mahdollisia ympäristö- ja terveyshaittoja, joita muuten voi aiheutua laitteen epäasianmukaisesta käsittelystä. Materiaalien kierrätys säästää luonnonvaroja. Lisätietoja laitteen käsittelystä, talteenotosta ja kierrätyksestä on saatavilla paikallisilta ympäristöviranomaisilta, jätehuoltokeskuksesta tai liikkeestä, josta laite on ostettu.

Käyttöä koskevia huomautuksia

- Kun säädät otteen asentoa, älä pidä kameraa vakaana ottamalla kiinni käyttöpaneelista. Pidä toisella kädelläsi lujasti kiinni kamerasta niin, että se ei putoa.
- Kuun säädät otteen asentoa, paina asennon säätöpainike pohjaan ja tarkista, että se palautuu kokonaan ennen käyttöä. Jos se ei ole palautunut kokonaan, hienosäädä otteen asentoa taakse ja eteenpäin.
- Kun tätä laitetta käytetään jalustana:
  - Levitä jalat kokonaan ja aseta laite tasaiselle pinnalle.
  - Tarkista, että kamera on lujasti kiinni ja tämä laite tasapainossa, ennen kuin otat kätesi pois.
  - Tarkista, että tämä laite on tasapainossa, kun olet kiinnittänyt muunto-objektiivin tai jonkin muun lisävarusteen. Tätä laitetta ei kenties voi käyttää joidenkin lisävarusteiden kanssa.
  - Älä käytä tätä laitetta paikassa, jossa se saattaa pudota johtuen kovasta tuulesta, tärinästä jne.
- Älä pudota tätä laitetta äläkä roiskuta sen päälle mitään nestettä.
- Älä jätä laitetta suoraan auringonpaisteeseen, lämmittimen lähelle tai hyvin kosteaan paikkaan.
- Irrota tämä laite kamerasta ja pane se mukana toimitettuun koteloon käytön jälkeen.
- Jos johto on liian pitkä, kiinnitä liikaosa johtokiinnittimellä.
  - Älä taivuta johtoa jyrkästi.
- Kiinnitä ja irrota multiliitin aina suorassa asennossa pitämällä samalla kiinni pistokkeesta. Jos multiliitin asetetaan paikalleen väkisin, itse multiliitin ja kamera saattavat vahingoittua.

Puhdistus

- Puhdista tämä laite pehmeällä, hieman mietoon pesuaineeseen kostutetulla kankaalla.
- Jos tätä laitetta on käytetty paikassa, jossa puhaltaa merituuli, pyyhi se huolellisesti kuivalla kankaalla.

Ominaisuudet

GP-VPT1 on kameroille tarkoitettu kuvausote, jossa on kauko-ohjaustoiminto. Tämän laitteen jalat voidaan levittää ja käyttää laitetta jalustana.

- Tätä laitetta voidaan käyttää Sonyn multiliittimellä varustetun kameran kanssa. Tämä laite ei kuitenkaan sovi kaikille kameroille, joissa on Sony-multiliitin. Katso Sony-verkkosivulta tiedot yhteensopivista malleista.
- Helposti pideltävä ote mahdollistaa kuvauksen luonnollisessa asennossa. Kauko-ohjainta voidaan käyttää oikealla tai vasemmalla kädellä.
- On mahdollista kuvata eri kulmista: korkealta tai matalalta tai jopa peilikuvalla.
- Kun tätä laitetta käytetään jalustana, kuvaus on vakaa.
- Kauko-ohjaustoimintoihin kuuluvat peruskuvaustoiminnot (videon/still-kuvan tallennus, zoomaus).

A Osien tunnistaminen

1 **Kameran kiinnitysruuvi**
2 **Tappi (sisäänvedettävä, 2 tappia)**
3 **Kameraistukka**
4 **Kameran kiinnitysnuppi**
5 **Asennon säätöpainike**
6 **Multiliitin**
7 **START/STOP-painike**
8 **PHOTO-painike**
9 **Zoomauspainike**
10 **Oikea jalka**
11 **Vasen jalka**
12 **Ote**
13 **Hihnan aukko**
14 **Johdon kiinnitin**

B Kameran kiinnittäminen

Asenna akku ja muistikortti kameraan ennen tämän laitteen kiinnittämistä.

Varo ettet pudota kameraa tai tätä laitetta.

1. **Pidä lujasti kiinni tästä laitteesta ja kamerasta ja siirrä tappi ja kameran kiinnitysruuvi kameran pohjassa oleviin asetusaukkoihin. (B-1)**
   Huomautuksia
   - Tappi on sisäänvedettävä. Vedä tappi sisään tai ulos riippuen siitä onko kamerassa asetusaukko ja jos on, pane se aukon kohdalle. (**B-1-a**)
   - Jos kamerassasi on tappia varten tarkoitettu asetusaukko, pidä tappi vedettynä ulos ja sovita se asetusaukkoon, kun kiinnität kameran. Jos tappi on vedetty sisään, vedä se kameran istukasta jollakin terävällä esineellä ennen kuin kiinnität kameran.
   - Jos kamerassasi ei ole tappia varten tarkoitettua asetusaukkoa, pane tappi kameraistukan sisään ennen kameran kiinnittämistä.
2. **Kiristä kameran kiinnitysruuvi kevyesti kääntämällä kameran kiinnitysnuppia ja säädä tasapaino siirtämällä kameraistukkaa eteen tai taakse.**
3. **Pidä kamera vakaassa asennossa ja kiinnitä kameraistukka lujasti kiristämällä nuppi.**
4. **Aseta tämän laitteen johdon multiliitin kameran multiliittimeen.**
   Jos johto on liian pitkä, kiinnitä liikaosa johtokiinnittimellä. (**B-4**)

Huomautuksia

- Multiliitin on liitettävä siten, että oikea puoli tulee ylöspäin. Älä pane kumpaakaan pistoketta väkisin väärin päin, sillä pistoke, kamera tai tämä laite saattavat vioittua.
- Kun liitetään kameran multiliittimeen (muoto kuten kuvassa **(d)**), kohdista tämän laitteen pistokkeessa oleva ▲ -merkki kameran multiliittimen ▼ -merkin kohdalle. Jos pistoke pannaan väkisin väärinpäin, pistoke tai kamera saattavat vioittua.

Käyttö jalustana

1. **Tarkista, että jalat on avattu kokonaan.**
2. **Tarkista, että tämä laite on tasapainossa etu/takasuunnassa.**
   Tämä laite saattaa joutua epätasapainoon, jos kameraistukan asento muuttuu lisävarusteiden, akun tms. vuoksi. Tällaisessa tapauksessa käyttö on syytä lopettaa.

Huomautuksia

Kun laitetta käytetään jalustana, aseta se tasaiselle pinnalle.

C Käyttö kuvausotteena

1. **Kiinnitä käsihihna hihnan aukkoon. (C-1)**
2. **Jos oikea ja vasen jalka on avattu, taita ne kokoon.**
3. **Pane kätesi hihnan läpi ja ota kiinni otteesta. (C-3)**
   Kun pidät kiinni otteesta, pidä toisella kädelläsi kiinni kamerasta.
   Kun panet sormesi otteelle kuten kuvassa C-3 näytetään, kuvaaminen käy vakaasti.

Huomautuksia

- Kun kuvaat korkeasta kulmasta, kamera pysyy paremmin paikallaan, kun tuet sitä toisella kädelläsi.

D Otteen asennon säätäminen

Otteen asentoa voidaan muuttaa noin 10 asteen jaksoissa painamalla asennon säätöpainiketta Ⓐ.

1. **Säädä ote haluttuun asentoon samalla kun painat asennon säätöpainikkeen Ⓐ kokonaan alas.**
   Kun painat asennon säätöpainiketta, pidä kamerasta kiinni toisella kädelläsi. Jos et pidä kameraa vakaana, se saattaa kallistua toiselle puolelle.
2. **Lukitse ote asentoon, jossa asennon säätöpainike palautuu.**
   Kun painopiste säädetään hieman eteenpäin, kauko-ohjaimen käyttö käy helpommin.

Huomautuksia

- Tarkista, että asennon säätöpainike on palautunut kokonaan. Ote lukkiutuu vain kun asennon säätöpainike on palautunut kokonaan. Jos tarpeen, säädä otteen asentoa hieman pitämällä kiinni kamerasta, kunnes asennon säätöpainike palautuu kokonaan.
- Kamerasta riippuen otteen asennon säätö saattaa aiheuttaa sen, että tämä laite on epävakaa. Jos näin käy, säädä otteen asento uudelleen.
- Joissakin otteen asennoissa kauko-ohjaimen käyttö ei kenties onnistu. Jos näin käy, säädä otteen asento uudelleen.

Kauko-ohjaimen käyttö

Katso lisätietoja kameran mukana toimitetuista käyttöohjeista.

Kytke kameran virta päälle.

1. **Kytke kameran virta päälle ja aseta se valmiustilaan.**
2. **Aseta kamera video- tai still-kuvan tilaan.**

Huomautuksia

- Jos jätät kameran joksikin aikaa valmiustilaan, kamera kytkeytyy automaattisesti pois päältä. Valmiustila palautuu kytkemällä virta uudelleen.
- Kameraa ei voi käyttää tästä laitteesta, jos kameran virtapainike on asennossa OFF.

Liikkuvan kuvan tallennus

Paina START/STOP-painiketta.
Kun haluat pysäyttää tallennuksen, paina START/ STOP-painiketta uudelleen.

Still-kuvan tallennus

Paina kevyesti PHOTO-painiketta ja pidä sitä painettuna tarkistaaksesi kuvan, ja paina painiketta sitten kunnolla tallentaaksesi kuvan.

Zoomaus

Paina zoomauspainiketta.
T-puoli (telekuva): Kohde näyttää olevan lähempänä.
W-puoli (laajakulma): Kohde näyttää olevan kauempana.
Kun zoomauspainiketta painetaan kauemmin, zoomaus toimii nopeammin.
Zoomaus lähelle tai kauas käy myös siirtämällä zoomauspainikkeen kohotettua keskusta eteen ja taakse.

Huomautuksia

Zoomausnopeus vaihtelee kameramallin mukaan.

Tallennuksen jälkeen

Sammuta kameran virta painamalla POWER-painiketta.

Kameran irrottaminen

1. **Löysennä kameran kiinnitysnuppi ja ota kamera pois kameraistukasta.**
2. **Taita jalat pois.**

Tämän laitteen kantaminen

Kun kannat laitetta mukanasi, pane se kantokoteloon.

Huomautuksia

Älä kanna tätä laitetta niin, että kamera on kiinnitettynä siihen.

Tekniset tiedot

Kameran ja asennettujen varusteiden kokonaispaino	Maksimi 1,0 kg (mukaan lukien paristo ja muut lisävarusteet)
Kauko-ohjaimen toiminnot	START/STOP-painike, PHOTO-painike, zoomauspainike (W/T)
Mitat	
Jalat taitettuina (Noin)	45 mm × 132 mm × 68 mm (l / k / s)
Jalat avattuina (Noin)	127 mm × 96 mm × 114 mm (l / k / s)
Johdon pituus	Noin 250 mm
Käyttölämpötila-alue	0 °C - 40 °C
Paino	Noin 116 g
Mukana tulevat tarvikkeet	Kuvausote (1), käsihihna (1), johdon kiinnitin (1), kantokotelo (1), painetut asiakirjat

Ulkoasua ja teknisiä ominaisuuksia saatetaan muuttaa ilman ennakkoilmoitusta.

Русский

Благодарим за приобретение рукоятки для съемки с мини-штативом Sony.
Перед эксплуатацией этого устройства внимательно ознакомьтесь с данным руководством и сохраните его для последующего использования.

ПРЕДУПРЕЖДЕНИЕ

Для уменьшения риска возгорания или поражения электрическим током:
1) не подвергайте устройство воздействию дождя или влаги.
2) не устанавливайте на устройство предметы, заполненные жидкостью, например, вазы.

Для покупателей в Европе

Утилизация отслужившего электрического и электронного оборудования (директива применяется в странах Евросоюза и других европейских странах, где действуют системы раздельного сбора отходов)

Данный знак на устройстве или его упаковке обозначает, что данное устройство нельзя утилизировать вместе с прочими бытовыми отходами. Его следует сдать в соответствующий приемный пункт переработки электрического и электронного оборудования. Неправильная утилизация данного изделия может привести к потенциально негативному влиянию на окружающую среду и здоровье людей, поэтому для предотвращения подобных последствий необходимо выполнять специальные требования по утилизации этого изделия. Переработка данных материалов поможет сохранить природные ресурсы. Для получения более подробной информации о переработке этого изделия обратитесь в местные органы городского управления, службу сбора бытовых отходов или в магазин, где было приобретено изделие.

Примечания относительно использования

- При регулировке угла рукоятки не кладите палец на панель управления для сохранения устойчивости камеры. Надежно поддерживайте камеру другой рукой во избежание ее падения.
- При регулировке угла рукоятки нажимайте кнопку регулирования угла полностью и перед использованием убедитесь в том, что кнопка полностью возвращена в исходное положение. Если она не полностью возвращена, хорошо отрегулируйте угол рукоятки назад и вперед.
- При использовании данного устройства в качестве штатива:
  - Расставьте ножки штатива полностью и установите его на ровную поверхность.
  - Перед тем как убрать руки, убедитесь в том, что видеокамера закреплена, а штатив сбалансирован.
  - После прикрепления конверсионного объектива или других дополнительных принадлежностей убедитесь в том, что данное устройство сбалансировано. Вы не можете использовать данное устройство с некоторыми дополнительными принадлежностями.
  - Не используйте данное устройство в местах, где оно может быть подвергнуто воздействию сильного ветра, вибрации и т.п.
- Будьте осторожны, чтобы не уронить данное устройство или не разлить на него жидкость.
- Не оставляйте данное устройство под прямым солнечным светом, возле обогревателя или в очень влажном месте.
- После использования отсоединяйте данное устройство от камеры и храните его в прилагаемом футляре.
- Устраните избыточную длину шнура с помощью зажима для шнура.
  - Не сгибайте шнур под острым углом.
- Всегда вставляйте и извлекайте многоцелевой разъем в прямом направлении, удерживая его за штекер. При его вставке или извлечении под неправильным углом многоцелевой разъем и камера могут быть повреждены.

Чистка

- Очищайте данное устройство, протирая его мягкой тканью, слегка смоченной в слабом растворе моющего средства.
- После использования данного устройства в местах, подвергающихся морскому бризу, тщательно протрите его сухой тканью.

Характеристики

GP-VPT1 представляет собой рукоятку с функцией дистанционного управления для камер. Также можно расставить ножки этого устройства и использовать его как штатив.

- Данное устройство можно использовать для управления камерой, оснащенной многоцелевым разъемом Sony. Однако, данное устройство может не быть совместимым со всеми камерами, оснащенными многоцелевым разъемом Sony. Для получения информации о совместимых моделях, пожалуйста, обратитесь к веб-сайту Sony.
- Легкая для удержания рукоятка обеспечивает запись в естественном положении. Управлять пультом дистанционного управления можно правой или левой рукой.
- Выполнять запись можно под различными углами: высоким или низким углом или даже под углом зеркального отображения изображения.
- Использование данного устройства в качестве штатива позволяет обеспечить устойчивость при выполнении записи.
- Функции пульта дистанционного управления включают основные функции записи (запись видеоизображений/фотоснимков, трансфокация).

A Наименование компонентов

1 **Установочный винт камеры**
2 **Штифт (выдвижной, 2 штифта)**
3 **Гнездо для камеры**
4 **Установочная рукоятка камеры**
5 **Кнопка регулирования угла**
6 **Многоцелевой разъем**
7 **Кнопка START/STOP**
8 **Кнопка PHOTO**
9 **Кнопка трансфокации**
10 **R-ножка**
11 **L-ножка**
12 **Рукоятка**
13 **Отверстие для ремня**
14 **Зажим для шнура**

B Крепление камеры

Перед креплением устройства вставьте в камеру аккумулятор и карту памяти.

Будьте осторожны, чтобы не уронить камеру или данное устройство.

1. **Крепко удерживая данное устройство и камеру, совместите штифт и установочный винт камеры с отверстиями, расположенными в нижней части камеры. (B-1)**
   Примечания
   - Штифт является выдвижным. Спрячьте его или вытяните в зависимости от того, имеется ли позиционное отверстие на камере и, если отверстие имеется, в зависимости от положения отверстия. (**B-1-a**)
   - Если камера оснащена позиционным отверстием для штифта, при креплении камеры удерживайте вытянутый штифт таким образом, чтобы он был совмещен с позиционным отверстием. Если штифт спрятан, извлеките его с места для установки камеры, используя остроконечный предмет, перед установкой камеры.
   - Если камера не оснащена позиционным отверстием для штифта, спрячьте штифт в место для установки камеры перед установкой камеры.
2. **Слегка затяните установочный винт камеры, вращая установочную рукоятку камеры, и отрегулируйте равновесие, сдвигая гнездо для камеры вперед или назад.**
3. **Удерживая камеру в устойчивом положении, закрепите гнездо для камеры, затянув полностью рукоятку.**
4. **Вставьте многоцелевой разъем кабеля данного устройства в многоцелевой разъем камеры.**
   Устраните избыточную длину шнура с помощью зажима для шнура. (**B-4**)

Примечания

- Многоцелевой разъем должен быть правильно вставлен. Будьте осторожны, чтобы не приложить усилие к любому из штекеров в перевернутом положении, в противном случае можно повредить его или камеру, или данное устройство.
- При подсоединении к многоцелевому разъему камеры (как показано на рисунке **(d)**), совместите метку ▲ на штекере данного устройства с меткой ▼ на многоцелевом разъеме камеры. Принудительное подсоединение штекера в неправильном направлении приведет к его повреждению или повреждению камеры.

Использование в качестве штатива

1. **Убедитесь в том, что ножки штатива полностью расставлены.**
2. **Проверьте равновесие данного устройства в направлении вперед/назад.**
   Данное устройство может стать неустойчивым из-за угла наклона гнезда для камеры или если дополнительные принадлежности, аккумулятор и т.п. нарушили равновесие камеры.

Примечания

При использовании устройства в качестве штатива разместите его на ровной поверхности.

C Использование в качестве рукоятки для съемки

1. **Прикрепите наручный ремень к отверстию для ремня. (C-1)**
2. **Если R-ножка и L-ножка расставлены, сложите их.**
3. **Проденьте руку через ремень, удерживая рукоятку. (C-3)**
   Когда держите камеру за рукоятку, поддерживайте ее другой рукой. Расположение пальцев на рукоятке, как показано на рисунке C-3, позволяет обеспечить устойчивость при записи.

Примечания

- При выполнении съемки под большим углом поддержка камеры другой рукой делает ее более устойчивой.

D Регулировка угла рукоятки

Угол рукоятки можно изменять с шагом около десяти градусов, нажимая кнопку Ⓐ регулирования угла.

1. **Отрегулируйте рукоятку до нужного угла во время полного нажатия на кнопку Ⓐ регулирования угла.**
   При нажатии на кнопку регулирования угла удерживайте камеру с помощью другой руки. Если камеру не удерживать постоянно, она может наклониться в одну сторону.
2. **Зафиксируйте рукоятку под углом, выбранным с помощью кнопки регулирования угла.**
   Настройка центра тяжести с небольшим сдвигом вперед позволяет упростить работу пульта дистанционного управления.

Примечания

- Убедитесь в том, что кнопка регулирования угла полностью возвращена в исходное положение. Рукоятку можно зафиксировать только тогда, когда кнопка регулирования угла полностью возвращена в исходное положение. При необходимости регулируйте положение рукоятки постепенно, удерживая при этом камеру до тех пор, пока кнопка регулирования угла не вернется в исходное положение.
- В зависимости от камеры регулировка угла рукоятки может сделать данное устройство неустойчивым. В таком случае выполните регулировку угла рукоятки еще раз.
- Под определенными углами рукоятки управление с помощью пульта дистанционного управления невозможно. В таком случае выполните регулировку угла рукоятки еще раз.

Использование пульта дистанционного управления

Подробные сведения приведены в инструкции по эксплуатации, прилагаемой к камере.

Включите питание камеры.

1. **Включите питание камеры и установите ее в режим ожидания.**
2. **Установите камеру в режим видеосъемки или фотосъемки.**

Примечания

- Если оставить камеру в режиме ожидания на некоторое время, она выключится автоматически. Для возобновления режима ожидания включите питание снова.
- Если переключатель питания камеры установлен в положение OFF, использовать данное устройство для управления камерой невозможно.

Как записать видеоизображение

Нажмите кнопку START/STOP.
Для остановки записи нажмите кнопку START/STOP еще раз.

Как записать фотоснимок

Слегка нажмите и удерживайте нажатой кнопку PHOTO для проверки изображения, а затем полностью нажмите кнопку для его записи.

Как пользоваться трансфокацией

Нажмите кнопку трансфокации.
Сторона T (телефото): Объект будет выглядеть приближенным.
Сторона W (широкий угол): Объект будет выглядеть удаленным на большое расстояние.
Более длительное нажатие на кнопку трансфокации делает трансфокацию более быстрой.
Трансфокацию также можно уменьшить или увеличить, двигая выпуклую центральную часть кнопки трансфокации вперед и назад.

Примечания

Скорость трансфокации изменяется в зависимости от моделей камеры.

После записи

Нажмите кнопку POWER для выключения камеры.

Снятие камеры

1. **Ослабьте установочную рукоятку камеры и извлеките камеру из гнезда для камеры.**
2. **Сложите ножки.**

Переноска данного устройства

Переносите это устройство в футляре для переноски.

Примечания

Не переносите данное устройство с установленной на нем камерой.

Технические характеристики

Общий вес камеры и установленных аксессуаров	Максимум 1,0 кг (включая батарею и другие дополнительные принадлежности)
Функции пульта дистанционного управления	Кнопка START/STOP, кнопка PHOTO, кнопка трансфокации (W/T)
Размеры	
При сложенных ножках (Приблиз.)	45 мм × 132 мм × 68 мм (ш/в/г)
При расставленных ножках (Приблиз.)	127 мм × 96 мм × 114 мм (ш/в/г)
Длина шнура	Приблиз. 250 мм
Диапазон рабочей температуры	От 0 °C до 40 °C
Масса	Приблиз. 116 г
Размеры (футляр для переноски) (приблиз.)	100 мм × 190 мм
Комплектность поставки	Рукоятка объектива (1), наручный ремень (1), зажим для шнура (1), футляр для переноски (Полиэстер, Сделано во Китае) (1), набор печатной документации

Конструкция и технические характеристики могут быть изменены без уведомления.

Изготовитель: Сони Корпорейшн
Адрес: 1-7-1 Конан,
Минато-ку, Токио 108-0075, Япония
Страна-производитель: Япония

Дата изготовления изделия.

Дата изготовления указана на упаковке в следующем формате: MM-YYYY, где MM - месяц, YYYY - год изготовления.

Только для моделей предназначеных для рынков России и стран СНГ

Импортер на территории стран Таможенного союза АО «Сони Электроникс», Россия, 123103, Москва, Карамышевский проезд, 6

Организация, уполномоченная принимать претензии от потребителей на территории Казахстана
АО «Сони Электроникс»
Представительство в Казахстане,
050010, Республика Казахстан, г. Алматы, пр. Достык, дом 117/7

EAC

Знак EAC относится к Рукоятка объектива и футляр для переноски.

中文（繁）

感謝您選購本款 Sony 小型三腳架拍攝握把。
在使用本產品之前，請詳讀本說明書，並妥善保存以備將來參考之用。

警告

為減少火災或觸電的風險，
1）請勿讓本裝置接觸到雨水或濕氣。
2）請勿把裝滿液體的物品放在本設備上，例如花瓶等。

使用須知

- 當調整握把角度時，請勿將手指放在控制面板上，以保持相機/攝影機穩定。用另一隻手緊握住相機/攝影機，以免掉落。
- 當調整握把角度時，完全按下角度調整按鈕並確認完全回到原位，才能開始使用。若沒有完全回到原位，請來回微調握把角度。
- 將本產品當作三腳架使用時：
  - 完全展開支撐腳，並架設在平面上。
  - 先確認相機/攝影機固定就位且本產品保持平衡，才能放開雙手。
  - 裝上轉換濾鏡或其他配件後，請確認本產品保持平衡。您可能無法在本產品上使用部分配件。
  - 請勿在可能因強風、震動等狀況而掉落的地方使用本產品。
- 請小心不要讓本產品掉落或濺灑到液體。
- 請勿將本產品置於陽光直射處、靠近加熱器或放在極為潮溼的地方。
- 使用完畢後，將本產品從相機/攝影機卸下，並存放至隨附的攜行袋內。
- 使用線夾將過長的線收好。
  - 請勿過度彎折連接線。
- 務必握住插頭部分，保持筆直方向插入及拔除多用途端子。以錯誤角度用力插入或拔除，可能損壞多用途端子及相機/攝影機。

清潔

- 使用軟布稍微沾取中性清潔劑清潔本產品。
- 在容易受海風吹拂的地點使用本產品後，請使用乾布將其擦拭乾淨。

功能

GP-VPT1 是具備相機/攝影機遠端控制功能的握把。您亦可展開本產品的支撐腳，當作三腳架使用。

- 您可使用本產品操控具備 Sony 多用途端子的相機/攝影機。不過，本產品可能無法支援所有具備 Sony 多用途端子的相機/攝影機。如需相容機型的資訊，請參閱 Sony 網站。
- 易握的握把方便您自然地進行拍攝。遙控器左右手皆可操控。
- 您可從各角度進行拍攝：高低角度或甚至鏡像角度。
- 使用本產品作為三腳架可穩定進行拍攝。
- 遙控功能包括基本拍攝功能（錄影/拍照、變焦）。

A 零件識別

1 相機/攝影機安裝螺絲
2 導銷（可伸縮，2 針）
3 相機/攝影機座
4 相機/攝影機安裝旋鈕
5 角度調整按鈕
6 多用途端子
7 START/STOP 按鈕
8 PHOTO 按鈕
9 變焦按鈕
10 右支撐腳
11 左支撐腳
12 握把
13 腕帶孔
14 線夾

B 安裝相機 / 攝影機

安裝至本產品前，請先在相機/攝影機安裝電池及記憶卡。

請小心不要讓相機/攝影機或本產品掉落。

1. **穩握本產品及相機/攝影機，將導銷及相機/攝影機安裝螺絲對齊相機/攝影機底部的定位孔。（B-1）**
   注意
   - 導銷為伸縮式。請根據相機/攝影機有無定位孔收起或拉出導銷（如果有，應對齊定位孔的位置）。（B-1-a）
   - 若相機/攝影機具有導銷定位孔，則安裝相機/攝影機時，請將導銷拉出並對齊定位孔。若導銷收起，請使用銳利物品從相機/攝影機座拉出，再安裝至相機/攝影機。
   - 若相機/攝影機沒有導銷定位孔，請將導銷收回相機/攝影機座，再安裝至相機/攝影機。
2. **轉動相機/攝影機安裝旋鈕，輕輕鎖緊相機/攝影機安裝螺絲，再前後調整相機/攝影機座以調整平衡。**
3. **將相機/攝影機固定在穩定位置，將旋鈕完全鎖緊以固定相機/攝影機座。**
4. **將本產品纜線的多用途端子插入相機攝影機的多用途端子。**
   使用線夾將過長的線收好。（B-4）

注意

- 多用途端子必須以正確方向朝上插入。小心不要使插頭上下顛倒用力插入，否則可能損壞相機/攝影機或本產品。
- 當連接至相機/攝影機的多用途端子時（形狀如 (d) 所示），將本產品插頭上的 ▲ 記號對齊相機/攝影機多用途端子上的 ▼ 記號。以錯誤方向強行插入插頭，將會導致插頭或相機/攝影機損壞。

當作三腳架使用

1. **檢查支撐腳是否完全展開。**
2. **檢查本產品的向前/向後平衡。**
   由於相機/攝影機的角度，或相機/攝影機因配件、電池等而失去平衡，本產品可能無法保持穩定。在此情況下，請勿使用本產品。

注意

當作三腳架使用時，請放置在平面上。

C 當作拍攝握把使用時

1. **將腕帶繫至腕帶孔。（C-1）**
2. **若右支撐腳及左支撐腳展開，請將支撐腳摺疊好。**
3. **將手穿過腕帶並握住握把。（C-3）**
   握住握把時，請用另一隻手握住相機/攝影機。
   將手指放在圖 C-3 所示的握把上，可保持穩定拍攝。

注意

- 進行高角度拍攝時，用另一隻手支撐相機/攝影機可提高穩定度。

D 調整握把角度

按下角度調整按鈕 Ⓐ 可變更握把角度，每次調整幅度大約十度。

1. **完全按下角度調整按鈕 Ⓐ，同時將握把調整至所需的角度。**
   按下角度調整按鈕時，用另一隻手持穩相機/攝影機。若沒有將相機/攝影機保持穩定，可能使相機/攝影機向一側傾斜。
2. **將握把鎖定至角度調整按鈕回到原位的角度。**
   將重心位置稍微向前調整，可以更容易操作遙控器。

注意

- 確認角度調整按鈕完全回到原位。當角度調整按鈕完全回到原位時，握把才會鎖定。如有需要，請握住相機/攝影機，同時稍微調整握把位置，直到角度調整按鈕完全回到原位。
- 根據相機/攝影機而定，調整握把角度可能使本產品變得不穩固。發生此情況時，請重新調整握把角度。
- 在特定握把角度可能無法操作遙控器。發生此情況時，請重新調整握把角度。

使用遙控器

關於完整資訊，請參閱相機/攝影機隨附的使用說明書。

開啟相機/攝影機電源。

1. **開啟相機/攝影機電源並將其設定為待機模式。**
2. **將相機/攝影機設定為錄影或靜態影像模式。**

注意

- 如果將相機/攝影機維持在待機模式一段時間，相機/攝影機會自動關閉電源。若要恢復待機模式，請重新開啟電源。
- 若相機/攝影機的電源開關設為 OFF，您無法從本產品操作相機/攝影機。

如何錄製動態影像

按下 START/STOP 按鈕。
若要停止錄製，請再次按下 START/ STOP 按鈕。

如何錄製靜態影像

輕輕按住 PHOTO 按鈕，檢查影像，然後完全按下按鈕開始錄製。

如何變焦

按下變焦按鈕。
T 側（遠攝）：拍攝物體看起來更近。
W 側（廣角）：拍攝物體看起來更遠。
長按變焦按鈕可加快變焦速度。
來回移動變焦按鈕的凸起中央部分，亦可進行放大或縮小。

注意

變焦速度視相機/攝影機機型而定。

錄製後

按下 POWER 按鈕關閉相機/攝影機的電源。

取下相機 / 攝影機

1. **鬆開相機/攝影機安裝旋鈕，從相機/攝影機座取下相機/攝影機。**
2. **將支撐腳摺疊好。**

攜帶本產品

請將本產品放入攜行包內再行攜帶。

注意

相機/攝影機安裝至本產品時，請勿攜帶本產品。

規格

相機/攝影機及安裝配件的總重	最重 1.0 kg（包括電池及其他配件）
遙控器功能	START/STOP 按鈕、PHOTO 按鈕、變焦按鈕 (W/T)
尺寸	
支撐腳收起(約)	45 mm × 132 mm × 68 mm（寬/高/深）
支撐腳展開(約)	127 mm × 96 mm × 114 mm（寬/高/深）
繩索長度	約 250 mm
操作溫度範圍	0℃ 至 40℃
質量	約 116 g
所含物品	拍攝握把 (1)、腕帶 (1)、線夾 (1)、攜行包 (1)、成套印刷文件

設計和規格有所變更時，恕不另行通知。

僅適用於台灣
生產國別：日本
製造廠商：SONY CORPORATION
進口商：台灣索尼股份有限公司
地址：台北市長春路145 號5 樓
諮詢專線：4499111

한국어

이 기기는 가정용(B급) 전자파적합기기로서 주로 가정에서 사용하는 것을 목적으로 하며, 모든 지역에서 사용할 수 있습니다.

Sony 미니 삼각대 내장 촬영 그립을 구입해 주셔서 감사합니다. 본 기기를 조작하기 전에 본 매뉴얼을 숙독하고 이후에 참조할 수 있도록 잘 보관해 주십시오.

경고

화재나 감전 위험을 줄이려면
1) 본 제품에 비 등 물기가 닿지 않도록 하십시오.
2) 본 제품 위에 꽃병 등 액체가 들어있는 물건을 올려놓지 마십시오.

사용상의 주의

- 그립 각도를 조정할 때에는 카메라의 안정을 유지하기 위해서 제어판에 손가락을 올리지 마십시오. 떨어지지 않도록 다른 손으로 카메라를 잘 잡아 주십시오.
- 그립 각도를 조정할 때에는 각도 조정 버튼을 완전히 눌러서 사용하기 전에 완전히 되돌아오는지 확인하십시오. 완전히 되돌아오지 않으면 그립 각도를 전후로 미세 조정하십시오.
- 본 기기를 삼각대로 사용하는 경우:
  - 다리를 완전히 펼쳐서 편평한 면에 설치하십시오.
  - 손을 떼기 전에 카메라가 고정되었고 본 기기의 균형이 잡혔는지 확인하십시오.
  - 컨버전 렌즈 또는 기타 액세서리를 부착한 후에 본 기기의 균형이 잡히는지 확인하십시오. 본 기기는 일부 액세서리와는 사용할 수 없을 수도 있습니다.
  - 본 기기는 강한 바람, 진동 등으로 인해서 떨어질 수 있는 곳에서는 사용하지 마십시오.
- 본 기기를 떨어뜨리거나 본 기기에 액체를 쏟지 않도록 주의하십시오.
- 본 기기는 직사광선이 비치는 곳, 열기구 근처 또는 습도가 높은 곳에 방치하지 마십시오.
- 카메라에서 본 기기를 떼어내고, 사용한 후에는 부속된 포치에 보관하십시오.
- 여분의 코드는 케이블 클램프로 모아 주십시오.
  - 코드를 심하게 구부리지 마십시오.
- 멀티 단자를 삽입 및 분리할 때에는 반드시 플러그를 잡고 똑바른 상태로 해 주십시오. 올바르지 않은 각도로 억지로 삽입 또는 분리하면 멀티 단자와 카메라가 손상될 수 있습니다.

청소하기

- 본 기기는 중성세제를 약간 적신 부드러운 천으로 청소해 주십시오.
- 본 기기를 바닷바람에 노출된 곳에서 사용한 후에는 마른 천으로 깨끗하게 닦아내 주십시오.

특징

GP-VPT1은 카메라에 사용할 수 있는 리모컨 기능이 있는 그립입니다. 본 기기의 다리를 펼쳐서 삼각대로 사용할 수도 있습니다.

- 본 기기를 사용해서 Sony 멀티 단자가 내장된 카메라를 조작할 수 있습니다. 단, 본 기기는 Sony 멀티 단자가 장착된 모든 카메라와 호환되지 않을 수 있습니다. 호환되는 모델에 대해서는 Sony 웹사이트를 참조해 주십시오.
- 잡기 편한 그립으로 자연스러운 자세로 촬영할 수 있습니다. 리모트 커맨더는 오른손 또는 왼손으로 조작할 수 있습니다.
- 다양한 각도로 촬영할 수 있습니다: 고각도 또는 저각도, 혹은 미러 이미지 각도인 경우도 가능.
- 본 기기를 삼각대로 사용하면 안정된 촬영이 가능해집니다.
- 리모컨 기능에는 기본 촬영 기능이 포함되어 있습니다(동영상/정지화상 촬영, 줌).

A 각 부분 명칭

1 **카메라 장착 나사**
2 **핀(신축식, 2핀)**
3 **카메라 시트**
4 **카메라 장착 노브**
5 **각도 조정 버튼**
6 **멀티 단자**
7 **START/STOP 버튼**
8 **PHOTO 버튼**
9 **줌 버튼**
10 **R-다리**
11 **L-다리**
12 **그립**
13 **스트랩 구멍**
14 **케이블 클램퍼**

B 카메라 장착하기

본 기기에 장착하기 전에 카메라에 배터리 팩 및 메모리 카드를 설치합니다.

카메라 또는 본 기기를 떨어뜨리지 않도록 주의하십시오.

1. **본 기기와 카메라를 단단히 잡은 상태로 핀과 카메라 장착 나사를 카메라 하부의 구멍에 맞추어 주십시오. (B-1)**
   주의
   - 핀은 접어넣을 수 있습니다. 카메라에 구멍이 있는지 여부에 따라 핀을 당겨내거나 밀어내며, 있을 때에는 구멍 위치로 맞춥니다. (**B-1-a**)
   - 카메라에 핀용 구멍이 있는 경우에는 카메라를 부착할 때에 핀을 펼친 상태로 해서 구멍과 맞추어 주십시오. 핀을 접은 경우에는 카메라를 부착하기 전에 뾰족한 물체를 사용해서 카메라 시트로부터 당겨내 주십시오.
   - 카메라에 핀용 구멍이 없는 경우에는 카메라를 부착하기 전에 카메라 시트로 핀을 접어 주십시오.
2. **카메라 장착 노브를 돌려서 카메라 장착 나사를 조금 조이고, 카메라 시트를 전후로 슬라이드시켜서 균형을 조정해 주십시오.**
3. **안정된 위치에서 카메라를 잡은 후, 노브를 완전히 조여서 카메라 시트를 고정해 주십시오.**
4. **본 기기 케이블의 멀티 단자를 카메라의 멀티 단자에 삽입합니다.**
   여분의 코드는 케이블 클램프로 모아 주십시오. (**B-4**)

주의

- 멀티 단자는 올바른 방향으로 삽입해야 합니다. 카메라 또는 본 기기를 손상시킬 수 있으므로 플러그의 한 쪽이 거꾸로 되지 않도록 주의해 주십시오.
- 카메라의 멀티 단자(**(d)**와 같은 형상)에 연결하는 경우, 본 기기 플러그의 ▲ 마크를 카메라 멀티 단자의 ▼ 마크와 맞추어 주십시오. 잘못된 방법으로 무리하게 플러그를 끼우면 플러그 또는 카메라가 손상될 수 있습니다.

삼각대로 사용하기

1. **다리가 완전히 펼쳐졌는지 확인하십시오.**
2. **본 기기의 전후 균형을 확인하십시오.**
   본 기기는 카메라 시트의 각도 또는 액세서리, 배터리 등으로 카메라의 균형이 깨어지면 불안정하게 될 수 있습니다. 그런 경우에는 사용하지 마십시오.

주의

삼각대로 사용하는 경우에는 편평한 곳에 두십시오.

C 촬영 그립으로 사용하기

1. **핸드 스트랩을 스트랩 구멍에 부착합니다. (C-1)**
2. **R-다리 및 L-다리가 펼쳐진 경우에는 접어 주십시오.**
3. **스트랩으로 손을 넣어서 그립을 잡습니다. (C-3)**
   그립을 잡을 때에는 다른 손으로 카메라를 잡아 주십시오.
   그립 C-3 과 같이 그립에 손가락을 얹으면 안정된 촬영을 가능하게 합니다.

주의

- 고각도 촬영시에는 다른 손으로 카메라를 지지하면 더 안정되게 됩니다.

D 그립 각도 조정하기

각도 조정 버튼 Ⓐ 를 누름으로써 약 10도 간격으로 그립 각도를 변경할 수 있습니다.

1. **각도 조정 버튼 Ⓐ 을 완전히 누른 상태로 원하는 각도로 그립을 조정합니다.**
   각도 조정 버튼을 누를 때에는 다른 손으로 카메라를 잡아 주십시오. 카메라를 안정되게 유지하지 않으면 한 쪽으로 기울어질 수 있습니다.
2. **각도 조정 버튼이 되돌아가는 각도에서 그립을 잠급니다.**
   조금 앞쪽으로 무게 중심을 조정하면 리모트 커맨더 조작이 더 쉬워집니다.

주의

- 각도 조정 버튼이 완전히 되돌아오는지 확인하십시오. 그립은 각도 조정 버튼이 완전히 되돌아오는 경우에만 잠깁니다. 필요한 경우에는 각도 조정 버튼이 완전히 되돌아올 때까지 카메라를 잡은 상태로 그립 위치를 조금씩 조정합니다.
- 카메라에 따라서는 그립 각도를 조정하면 본 기기가 불안정하게 될 수 있습니다. 이런 경우에는 그립 각도를 다시 조정하십시오.
- 특정 그립 각도에서는 리모트 커맨더를 조작할 수 없는 경우도 있습니다. 이런 경우에는 그립 각도를 다시 조정하십시오.

리모트 커맨더 사용하기

상세한 내용은 카메라에 부속된 사용설명서를 참조해 주십시오.

카메라의 전원을 켜 주십시오.

1. **카메라의 전원을 켜고 스탠바이 모드로 설정합니다.**
2. **카메라를 동영상 모드 또는 정지 이미지 모드로 설정합니다.**

주의

- 카메라를 스탠바이 모드로 잠시동안 방치하는 경우, 카메라의 전원이 자동으로 꺼집니다. 스탠바이 모드를 복귀시키려면 전원을 다시 켜 주십시오.
- 카메라의 전원 스위치가 OFF로 설정된 경우에는 본 기기로부터 카메라를 조작할 수 있습니다.

동영상 촬영 방법

START/STOP 버튼을 누릅니다.
녹화를 정지하려면 START/ STOP 버튼을 다시 눌러 주십시오.

정지 이미지 촬영 방법

PHOTO 버튼을 살짝 누른 상태로 해서 이미지를 확인한 후, 버튼을 완전히 눌러서 촬영합니다.

줌하는 방법

줌 버튼을 누릅니다.
T측(망원): 피사체가 가깝게 보입니다.
W측(광각): 피사체가 멀리 보입니다.
줌 버튼을 오랫동안 누르면 줌이 빨라집니다.
줌 버튼의 볼록한 중앙 부분을 전후로 이동시켜도 줌인 또는 줌아웃할 수 있습니다.

주의

줌 속도는 카메라 모델에 따라 달라집니다.

촬영후

POWER 버튼을 눌러서 카메라의 전원을 끕니다.

카메라 분리하기

1. **카메라 장착 노브를 풀고, 카메라 시트로부터 카메라를 제거합니다.**
2. **다리를 접습니다.**

본 기기 운반하기

본 기기는 운반용 포치에 넣어서 운반해 주십시오.

주의

카메라가 부착된 상태로 본 기기를 운반하지 마십시오.

주요 제원

카메라 및 장착된 액세서리의 총중량	최대 1.0 kg (배터리 및 기타 액세서리 포함)
리모트 커맨더 기능	START/STOP 버튼, PHOTO 버튼, 줌 버튼(W/T)
외형 치수	
접은 다리(약)	45 mm × 132 mm × 68 mm (w/h/d)
펼친 다리(약)	127 mm × 96 mm × 114 mm (w/h/d)
코드 길이	약 250 mm
동작온도 범위	0 ℃ ~ 40 ℃
중량	약 116 g
동봉품	촬영 그립 (1), 핸드 스트랩 (1), 케이블 클램퍼 (1), 운반용 포치 (1), 도큐먼트 세트

디자인 및 주요 제원은 예고없이 변경될 경우가 있습니다.

عربي

شكراً جزيلاً لشرائك مقبض التصوير مع الحامل ثلاثي الأرجل الصغير من إنتاج سوني Sony.
قبل تشغيل هذه الوحدة، يرجى قراءة هذا الدليل بشكل كامل والاحتفاظ به كمرجع للمستقبل.

تحذير

لتقليل خطر الحريق أو الصدمة الكهربائية،
1) لا تعرض الوحدة للمطر أو الرطوبة.
2) لا تضع اشياء ممتلة بالسوائل، كالمزهريات، على الجهاز.

ملاحظات حول الاستعمال

- عند ضبط زاوية المقبض، لا تضع إصبعك على لوحة التحكم للحفاظ على استقرار الكاميرا. أمسك الكاميرا بيدك الأخرى بإحكام حتى لا تسقط.
- عند ضبط زاوية المقبض، اضغط زر ضبط الزاوية بشكل كامل وتأكد من رجوعه بشكل كامل قبل الاستعمال. إذا لم يرجع الزر بشكل كامل، قم بتعديل زاوية المقبض بدقة بتحريكه إلى الأمام والخلف.
- عند استعمال هذه الوحدة كحامل ثلاثي الأرجل:
  - قم بتمديد أرجل الحامل بشكل كامل وضعه على سطح مستو.
  - تأكد من أن الكاميرا ثابتة وأن هذه الوحدة متوازنة قبل رفع يديك عنها.
  - تأكد من أن هذه الوحدة متوازنة بعد تركيب عدسة تحويل أو كماليات أخرى. قد لا تتمكن من استعمال هذه الوحدة مع بعض الكماليات.
  - لا تستعمل هذه الوحدة في مكان قد تتعرض فيه للسقوط بفعل الرياح القوية أو الاهتزازات، إلخ.
- احذر لئلا تسقط هذه الوحدة أو تسكب عليها السوائل.
- لا تترك هذه الوحدة تحت أشعة الشمس المباشرة أو بالقرب من جهاز تدفئة أو في مكان شديد الرطوبة.
- افصل هذه الوحدة عن الكاميرا وخزنها في الكيس المرفق بعد الاستعمال.
- قم بتجميع السلك بمشبك الكبل إذا كان طويلاً.
  - لا تقم بثني السلك بحدة.
- قم دائماً بإدخال طرف التوصيل المتعدد الاستعمالات ونزعه بشكل مستقيم مع مسك القابس. إن إدخال طرف التوصيل المتعدد الاستعمالات ونزعه بشكل مائل بالقوة قد يصيبه ويصيب الكاميرا بأضرار.

التنظيف

- قم بتنظيف هذه الوحدة بخرقة ناعمة مبللة قليلاً بمحلول تنظيف معتدل.
- بعد استعمال هذه الوحدة في مكان يهب فيه نسيم البحر، امسحها جيداً بخرقة جافة.

المزايا

وحدة GP-VPT1 هي مقبض مجهز بوظيفة تحكم عن بعد للكاميرات. يمكنك أيضاً تمديد أرجل هذه الوحدة واستعمالها كحامل ثلاثي الأرجل.

- يمكنك استعمال هذه الوحدة لتشغيل الكاميرات التي تحتوي على طرف توصيل متعدد الاستعمالات من إنتاج سوني Sony. إلا أن هذه الوحدة قد لا تكون متوافقة مع جميع الكاميرات التي تحتوي على طرف توصيل متعدد الاستعمالات من إنتاج سوني Sony. ترجى مراجعة موقع سوني Sony على الإنترنت بشأن الموديلات المتوافقة.
- هذا المقبض السهل الإمساك يساعدك على التسجيل بوضعية طبيعية. يمكن تشغيل وحدة التحكم عن بعد باليد اليمنى أو اليسرى.
- يمكنك التسجيل من زوايا متعددة: زاوية عالية أو منخفضة، أو حتى زاوية صورة بوضع المرآة.
- استعمال هذه الوحدة كحامل ثلاثي الأرجل يمكنك من التسجيل بشكل مستقر.
- تتضمن وظائف التحكم عن بعد وظائف التسجيل الأساسية (تسجيل أفلام/ صور، زوم).

A تعريف الأجزاء

1 **برغي تركيب الكاميرا**
2 **دبوس (قابل للانكماش، عدد 2)**
3 **قاعدة الكاميرا**
4 **مقبض تركيب الكاميرا**
5 **زر ضبط الزاوية**
6 **طرف توصيل متعدد الاستعمالات**
7 **الزرSTART/STOP**
8 **الزرPHOTO**
9 **زر الزوم**
10 **الرجل اليمنى R**
11 **الرجل اليسرى L**
12 **المقبض**
13 **فتحة الحزام**
14 **مشبك الكبل**

B تركيب الكاميرا

قم بإدخال مجموعة البطارية وبطاقة الذاكرة في الكاميرا قبل تركيبها على هذه الوحدة.

احرص لئلا تسقط الكاميرا أو هذه الوحدة.

1. **أمسك هذه الوحدة وكاميرا الفيديو بإحكام وقم بمحاذاة الدبوس وبرغي تركيب الكاميرا مع فتحات التركيب الموجودة في أسفل الكاميرا. (B-1)**
   ملاحظات
   - الدبوس قابل للانكماش. قم بضغطه أو فرده بالاعتماد على ما إذا كانت الكاميرا تحتوي على فتحة تركيب، وإذا كان الأمر كذلك فبالاعتماد على موضع الفتحة. (**B-1-a**)
   - إذا كانت كاميرتك تحتوي على فتحة تركيب للدبوس، حافظ على الدبوس بارزاً ومتوازياً مع الفتحة عند تركيب الكاميرا. إذا كان الدبوس مضغوطاً للداخل، اسحبه من قاعدة الكاميرا مستخدماً أداة مدببة قبل تركيب الكاميرا.
   - إذا كانت كاميرتك لا تحتوي على فتحة تركيب للدبوس، اضغط الدبوس داخل قاعدة الكاميرا قبل تركيب الكاميرا.
2. **قم بشد برغي تركيب الكاميرا قليلاً بواسطة تدوير مقبض تركيب الكاميرا واضبط التوازن بزلق قاعدة الكاميرا إلى الأمام والخلف.**
3. **أمسك الكاميرا بشكل متوازن وثبت قاعدتها بإحكام عن طريق شد المقبض بشكل تام.**
4. **أدخل طرف توصيل كبل هذه الوحدة في طرف توصيل الكاميرا.**
   قم بتجميع السلك بمشبك الكبل إذا كان طويلاً. (**B-4**)

ملاحظات

- يجب إدخال طرف التوصيل المتعدد الاستعمالات بالشكل الصحيح. احذر لئلا تقوم بتركيب أي قابس مقلوباً رأساً على عقب وإلا فستعرض القابس أو الكاميرا أو هذه الوحدة لأضرار.
- عند التوصيل بطرف التوصيل المتعدد الاستعمالات الخاص بالكاميرا (الشكل **(d)**)، قم بمحاذاة العلامة ▲ الموجودة على قابس هذه الوحدة مع العلامة ▼ الموجودة على طرف التوصيل المتعدد الاستعمالات الخاص بالكاميرا. إدخال القابس بالمقلوب بالقوة قد يلحق أضراراً به أو بالكاميرا.

الاستعمال كحامل ثلاثي الأرجل

1. **تأكد من تمديد الأرجل بشكل كامل.**
2. **تأكد من توازن هذه الوحدة بتحريكها إلى الأمام والخلف.**
   قد تفقد هذه الوحدة استقرارها بسبب زاوية قاعدة الكاميرا أو إذا كانت الكاميرا غير متوازنة بسبب الأجزاء الملحقة بها أو البطارية، إلخ. لا تستعمل الوحدة في مثل تلك الحالة.

ملاحظات

ضع الوحدة على سطح مستو عند استعمالها كحامل ثلاثي الأرجل.

C الاستعمال كمقبض تصوير

1. **قم بتثبيت حزام اليد في فتحة الحزام. (C-1)**
2. **قم بطي الرجل اليمنى R والرجل اليسرى L إذا كانت ممدودة.**
3. **قم بتمرير يدك في الحزام وأمسك المقبض. (C-3)**
   عندما تكون ممسكاً بالمقبض، أمسك الكاميرا بيدك أخرى.
   القيام بوضع أصابعك على المقبض كما هو مبين في الشكل التوضيحي C-3 يمكنك من التسجيل المستقر.

ملاحظات

- عند التسجيل من زاوية مرتفعة، قم بإسناد الكاميرا بيدك الأخرى لمزيد من التوازن.

D ضبط زاوية المقبض

يمكنك تغيير زاوية المقبض بزيادات مقدارها 10 درجات تقريباً وذلك بضغط زر ضبط الزاوية Ⓐ.

1. **اضبط زاوية المقبض المرغوبة أثناء ضغط زر ضبط الزاوية Ⓐ بشكل كامل.**
   عند ضغط زر ضبط الزاوية، أمسك الكاميرا بيدك الأخرى. قد تميل الكاميرا إلى أحد الجانبين إذا لم تحافظ عليها بوضع مستقر.
2. **قم بتأمين المقبض بالزاوية التي عاد إليها زر ضبط الزاوية.**
   ضبط مركز الثقل إلى الأمام قليلاً يسهل عملية تشغيل وحدة التحكم عن بعد.

ملاحظات

- تأكد من رجوع زر ضبط الزاوية بشكل كامل. لا يتم تأمين المقبض إلا عند رجوع زر ضبط الزاوية بشكل كامل. إذا استدعت الضرورة قم بتعديل موضع المقبض قليلاً مع مسك الكاميرا إلى أن يرجع زر ضبط الزاوية بشكل كامل.
- قد يؤدي تعديل زاوية المقبض إلى عدم استقرار هذه الوحدة وذلك حسب نوع الكاميرا. إذا حدث ذلك، أعد ضبط زاوية المقبض.
- قد لا تتمكن من تشغيل وحدة التحكم عن بعد في بعض زوايا المقبض. إذا حدث ذلك، أعد ضبط زاوية المقبض.

استعمال وحدة التحكم عن بعد

راجع تعليمات التشغيل المرفقة مع الكاميرا لمزيد من التفاصيل.

قم بتشغيل الكاميرا

1. **قم بتشغيل الكاميرا واضبطها على وضع الاستعداد.**
2. **اضبط الكاميرا على وضع الأفلام أو الصور الثابتة.**

ملاحظات

- تنقطع الطاقة عن الكاميرا تلقائياً إذا تركتها في وضع الاستعداد لفترة معينة. لاستئناف وضع الاستعداد عليك تشغيل الطاقة من جديد.
- لا يمكنك تشغيل الكاميرا عن طريق هذه الوحدة إذا كان مفتاح طاقة الكاميرا مضبوطاً على OFF.

كيفية تسجيل فيديو

اضغط الزر START/STOP.
لإيقاف التسجيل عليك ضغط الزر START/ STOP مرة أخرى.

كيفية تسجيل صورة ثابتة

اضغط الزر PHOTO قليلاً وحافظ عليه في ذلك الوضع للتأكد من الصورة ثم اضغطه بشكل كامل لتسجيلها.

كيفية التزويم

اضغط زر الزوم.
الجانب T (صورة مقربة): يبدو الهدف أقرب.
الجانب W (زاوية عريضة): يبدو الهدف أبعد.
الحفاظ على زر الزوم مضغوطاً لمدة أطول يجعل عملية التزويم أسرع.
كما يمكنك أيضاً التزويم بتحريك الجزء البارز من زر الزوم إلى الأمام والخلف.

ملاحظات

تتغير سرعة التزويم حسب موديل الكاميرا.

بعد التسجيل

اضغط الزر POWER لإيقاف تشغيل الكاميرا.

فصل الكاميرا

1. **قم بترخية مقبض تركيب الكاميرا وافصل الكاميرا عن قاعدة الكاميرا.**
2. **قم بطي الأرجل.**

حمل هذه الوحدة

احمل هذه الوحدة في كيس الحمل الخاص بها.

ملاحظات

لا تحمل هذه الوحدة عندما تكون الكاميرا مثبتة عليها.

المواصفات

الوزن الإجمالي للكاميرا والكماليات المركبة عليها	الوزن الأقصى 1.0 كيلوجرام (بما في ذلك البطارية والكماليات الأخرى)
وظائف وحدة التحكم عن بعد	الزر START/STOP، الزر PHOTO، زر الزوم (W/T)
الأبعاد	
الأرجل مطوية (تقريباً)	45 مم × 132 مم × 68 مم (عرض/ ارتفاع/ عمق)
الأرجل مفتوحة (تقريباً)	127 مم × 96 مم × 114 مم (عرض/ ارتفاع/ عمق)
طول السلك	250 مم تقريباً
نطاق درجة حرارة التشغيل	0 إلى 40 درجة مئوية
الكتلة	116 جرام تقريباً
البنود المتضمّنة	مقبض التصوير (1)، حزام اليد (1)، مشبك الكبل (1)، كيس الحمل (1)، طقم من وثائق مطبوعة

التصميم والمواصفات عرضة للتغيير دون إشعار.