SONY

4-569-904-31(1)

AC Adaptor/Charger

Manual de instruções
Οδηγίες λειτουργίας
Посібник з експлуатації
Инструкция по эксплуатации

AC-VQ1051D
ACC-L1BP
ACCKIT-D20
ACCKIT-D12B

BATTERY LOG

InfoLITHIUM L SERIES

4569904310

© 2015 Sony Corporation Printed in China

http://www.sony.net/

	AC-VQ1051D	ACC-L1BP	ACCKIT-D20	ACCKIT-D12B
AC-VQ1051D	(1)	(1)	(1)	(1)
DK-215	(1)	(1)	(1)	(1)
DK-415	(1)	—	—	—
DCC-VQ1	(1)	—	—	—
NP-F970	—	—	(1)	(2)

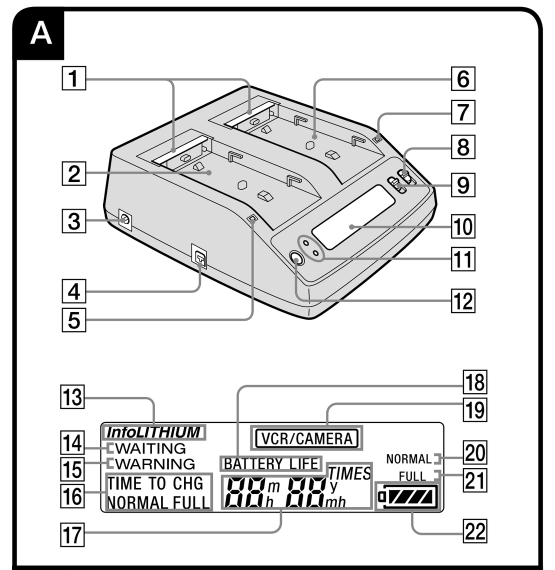

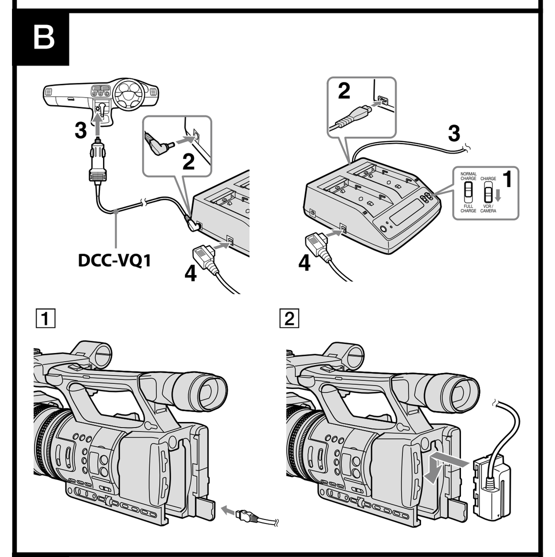

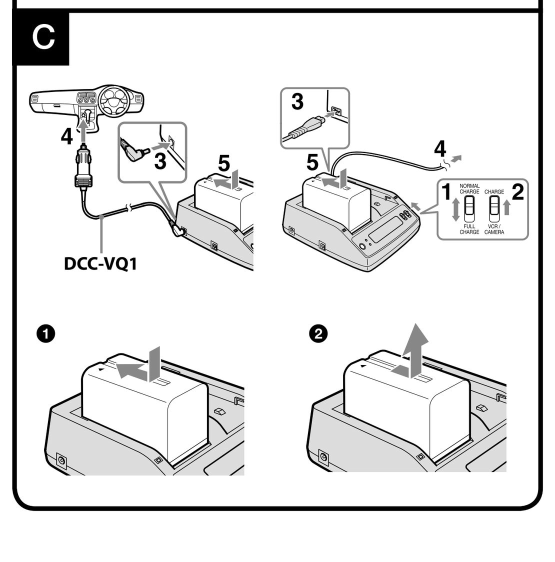

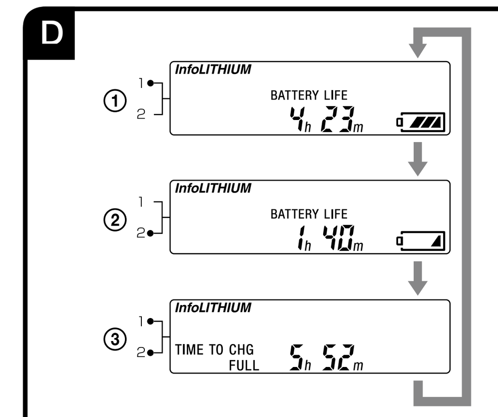

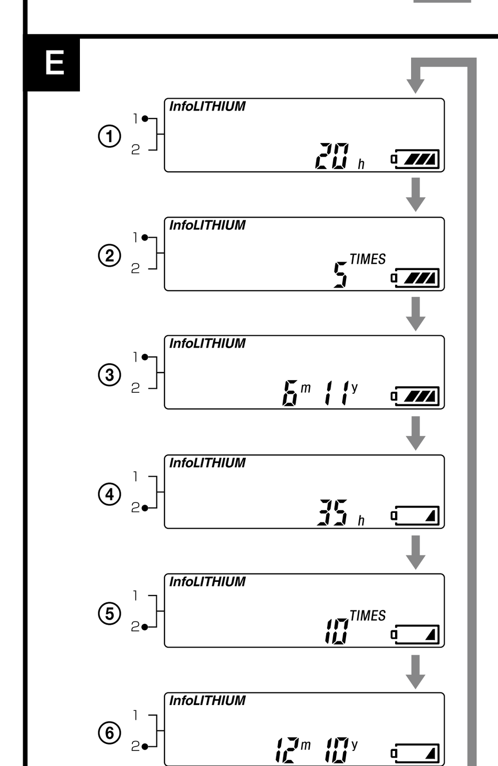

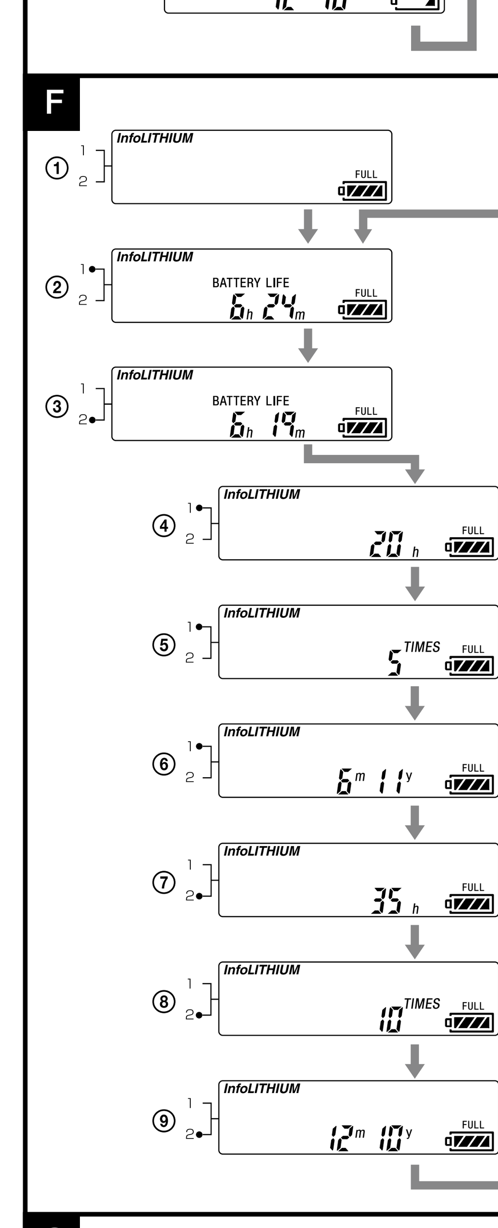

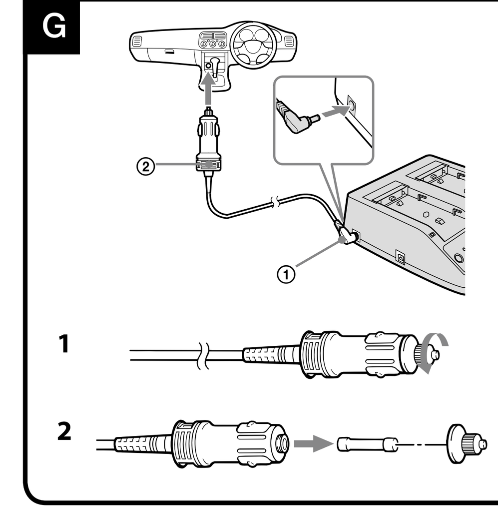

Português

Obrigado por ter adquirido o Transformador/Carregador de CA da Sony.

Antes de utilizar esta unidade, leia este manual na íntegra e guarde-o para futura consulta.

Itens incluídos

AC-VQ1051D Transformador/Carregador de CA (AC-VQ1051D) (1)
Cabo de corrente CA (1)
Cabo de ligação (DK-215) (1)
Cabo de ligação (DK-415) (1)
Cabo de bateria do carro (DCC-VQ1) (1)
Documentos impressos

ACC-L1BP Transformador/Carregador de CA (AC-VQ1051D) (1)
Bateria recarregável (NP-F970) (1)
Cabo de corrente CA (1)
Cabo de ligação (DK-215) (1)
Documentos impressos

A Identificação das peças

[1] **Portinhola dos terminais**
[2] **Ranhura ①**
[3] **Conector DC IN (apenas para o DCC-VQ1)**
[4] **Conector DC OUT**
[5] **Luz CHARGE ①**
[6] **Ranhura ②**
[7] **Luz CHARGE ②**
[8] **Interruptor de alteração da saída**
[9] **Interruptor de alteração do modo de carregamento**
[10] **Ecrã do visor**
[11] **Luz indicadora da ranhura**
[12] **Botão de alteração DISPLAY**

Ecrã do visor

[13] **Indicador "InfoLITHIUM"**
[14] **Indicador WAITING**
[15] **Indicador WARNING**
[16] **Indicador TIME TO CHG (carga)**
[17] **Indicador de Tempo/ REGISTO**
[18] **Indicador BATTERY LIFE**
[19] **Indicador VCR/CAMERA**
[20] **Indicador de carga normal**
[21] **Indicador de carga completa**
[22] **Indicador de carga da bateria**

O Transformador/Carregador de CA AC-VQ1051D pode ser utilizado para o seguinte:

O Transformador/Carregador de CA AC-VQ1051D pode ser utilizado em casa ou no carro.
Ligue o cabo de corrente (fornecido) a uma tomada de parede ou ligue o cabo de bateria do carro DCC-VQ1 à tomada do isqueiro no seu carro. (Apenas para veículos com ligação à terra negativa (-).)

- Para utilizar equipamento Sony (câmaras de vídeo, etc.), utilize os cabos de ligação fornecidos com esta unidade.
- Para carregar baterias recarregáveis da Sony (série L).
  - Pode definir o nível de carga como "Carga completa" ou "Carga normal" com o interruptor de alteração do modo de carregamento. Se quiser utilizar a bateria rapidamente, defina como "Carga normal" para fazer o carregamento no modo de carga normal.
- Quando tiver baterias "InfoLITHIUM" nesta unidade, as seguintes funções estão disponíveis:
  - Carregamento rápido
    (Mais rápido do que carregar com a sua câmara de vídeo, etc.)
  - Pode ver o "REGISTO DA BATERIA" e informações sobre a carga. Aparece o histórico de utilização e o estado da carga da bateria.
    - Tempo de carga total, número de cargas, ano e mês da última utilização
    - Carga da bateria, tempo restante até a carga estar concluída

- Esta unidade serve para carregar baterias de iões de lítio. Não pode ser utilizada para recarregar baterias de Ni-Cd ou de Ni-MH.
- Esta unidade não pode ser utilizada com alguns modelos de câmaras de vídeo ou outro equipamento. Confirme a compatibilidade do seu equipamento, antes de o utilizar.

O que é "InfoLITHIUM"?

"InfoLITHIUM" é um novo tipo de bateria de iões de lítio capaz de trocar dados sobre o consumo da bateria com equipamento eletrónico compatível. Recomendamos a utilização de uma bateria "InfoLITHIUM" (série L) com equipamento eletrónico que tenha a marca InfoLITHIUM.

"InfoLITHIUM" é uma marca comercial da Sony Corporation.

O que é o "REGISTO DA BATERIA"?

O "REGISTO DA BATERIA" apresenta o histórico de utilização registado da bateria.
- Tempo de carga total
- Número de cargas
- Ano e mês da última utilização
  (Os valores indicados são aproximados. Dependendo da bateria, o conteúdo apresentado é limitado.)

Notas sobre o indicador BATTERY LIFE (leia atentamente antes de utilizar)

Ao carregar a bateria, esta unidade mostra o estado da carga e informações sobre a bateria, desde que as seguintes condições se confirmem:
- Está a utilizar uma bateria "InfoLITHIUM".
- A sua câmara de vídeo, etc. é compatível com "InfoLITHIUM".

Verifique se a sua bateria tem a marca InfoLITHIUM. Verifique no manual de instruções fornecido com o seu equipamento de vídeo se este é compatível com "InfoLITHIUM".

Se utilizar a bateria com mais de uma câmara de vídeo, etc. que seja compatível com "InfoLITHIUM", as informações apresentadas referem-se ao último equipamento ligado à bateria.

A função "REGISTO DA BATERIA" está disponível com as baterias recarregáveis NP-F970, NP-F770 e NP-F570. Outras baterias poderão não ser compatíveis ou poderão apresentar informações limitadas.

B Para utilizar equipamento de vídeo

Quando o cabo de corrente CA e o cabo de bateria do carro DCC-VQ1 estiverem ligados ao mesmo tempo, a entrada de corrente pelo cabo de bateria do carro tem prioridade.
Para mais informações sobre a ligação, consulte o manual de instruções da câmara de vídeo, etc.

1. **Coloque o interruptor de alteração da saída na posição VCR/CAMERA.**
2. **Ligue o cabo de corrente CA ou o cabo de bateria do carro a esta unidade.**
3. **Ligue o cabo de corrente CA a uma tomada de parede ou ligue o cabo de bateria do carro à tomada do isqueiro do carro.**
   Ouve-se um sinal sonoro e o ecrã do visor liga-se.
4. **Ligue o cabo de ligação ao conector DC OUT desta unidade.**
5. **Ligue o cabo de ligação à câmara de vídeo.**
   Para a direção na qual deve colocar o cabo de ligação, consulte o manual de instruções da câmara de vídeo, etc.
   Quando utilizar o cabo de ligação DK-215 (Ilustração B-[1])
   Quando utilizar o cabo de ligação DK-415 (Ilustração B-[2])

Notas

- Se colocar o interruptor de alteração da saída na posição CHARGE enquanto utiliza a câmara de vídeo, etc., corta a corrente para a câmara de vídeo.
- Não pode carregar uma bateria instalada nesta unidade enquanto a unidade estiver no modo VCR/CAMERA.
- Afaste esta unidade da sua câmara de vídeo, etc., se a imagem estiver distorcida.
- O cabo de ligação DK-415 pode ser utilizado com equipamento compatível com a bateria recarregável (série L). Confirme a compatibilidade do seu equipamento, antes de o utilizar.
- A ilustração mostra a ligação a uma câmara de vídeo digital HD HDR-AX2000.

C Para carregar a bateria

Quando o cabo de corrente CA e o cabo de bateria do carro DCC-VQ1 estiverem ligados ao mesmo tempo, a entrada de corrente pelo cabo de bateria do carro tem prioridade.

1. **Coloque o interruptor de alteração do modo de carregamento na posição "NORMAL CHARGE" ou "FULL CHARGE".**
   Se quiser carregar a bateria até a carga estar completa, coloque o interruptor de alteração do modo de carregamento na posição "FULL CHARGE".
   Se quiser terminar o carregamento quando a carga normal estiver concluída, coloque-o na posição "NORMAL CHARGE".
   Para mais detalhes, consulte a secção "Alterar o modo de carga".
2. **Coloque o interruptor de alteração da saída na posição CHARGE.**
3. **Ligue o cabo de corrente CA ou o cabo de bateria do carro a esta unidade.**
4. **Ligue o cabo de corrente CA a uma tomada de parede ou ligue o cabo de bateria do carro à tomada do isqueiro do carro.**
   Ouve-se um sinal sonoro e o ecrã do visor liga-se.
5. **Encaixe a bateria.**
   Consulte a secção "Para instalar a bateria". Quando o carregamento começar, o indicador de carga da bateria pisca em sequência no visor e a luz CHARGE acende-se.
6. **Terminado o carregamento, retire a bateria.**
   Esta unidade termina o carregamento no nível de carga que definiu com o interruptor de alteração do modo de carregamento. Quando a luz CHARGE se apagar, o carregamento terminou. Para mais detalhes sobre a conclusão do carregamento, consulte a secção "Alterar o modo de carga".
   Consulte a secção "Para retirar a bateria" quando quiser retirar a bateria.

Alterar o modo de carga

Há dois níveis de carga: "Carga normal" e "Carga completa". Pode alterar o modo de carga com o interruptor de alteração do modo de carga nesta unidade.

- Carga normal (NORMAL CHARGE)

Terminado o carregamento, o indicador de carga da bateria aparece conforme ilustrado à direita. O estado da bateria pode ser melhor preservado, mas a carga será ligeiramente mais curta do que no nível de carga completa.	NORMAL

- Carga completa (FULL CHARGE)

Terminado o carregamento no modo de carga completa, o indicador de carga da bateria aparece conforme ilustrado à direita. A carga da bateria será ligeiramente mais longa do que no modo de carga normal, mas o tempo de carga também será mais longo.	FULL

Instalar duas baterias simultaneamente

Pode instalar duas baterias nesta unidade ao mesmo tempo. Também pode carregar apenas uma bateria. O carregamento começa com a bateria instalada na Ranhura ①.
Quando houver duas baterias instaladas, mas não simultaneamente, o carregamento começa com a bateria que foi instalada em primeiro lugar, independentemente de estar na Ranhura ① ou ②.

Notas

- Pode haver duas baterias instaladas, mas não podem ser carregadas no modo de carga normal ao mesmo tempo.
- Quando o interruptor de alteração do modo de carregamento estiver na posição "FULL CHARGE", esta unidade termina a carga normal pela ordem pela qual as baterias foram instaladas e depois termina a carga completa para ambas as baterias ao mesmo tempo.

Para instalar a bateria (C-①)

❶ **Coloque a bateria nesta unidade com a marca ◀ virada para a portinhola dos terminais.**
❷ **Faça deslizar a bateria no sentido da seta.**
Pressione a bateria até a portinhola dos terminais estar completamente escondida.

Para retirar a bateria (C-②)

Faça deslizar a bateria no sentido da seta e depois levante-a para fora.

Notas

- Não pegue nesta unidade segurando apenas pela bateria.
- Tenha cuidado para não bater na portinhola dos terminais. Quando instalar a bateria, tenha especial cuidado para não bater a bateria contra a portinhola.
- Tenha cuidado para não entalar os dedos ao instalar ou retirar a bateria.

Tempo de carregamento

Carregamento rápido

	NP-F970	NP-F770	NP-F570
Carga normal	285 min	185 min	110 min
Carga completa	345 min	245 min	170 min

- Os tempos indicados referem-se ao carregamento de uma bateria sem carga, utilizando esta unidade à temperatura ambiente de 25 °C.
- O tempo de carregamento pode diferir, dependendo do estado da bateria e da temperatura ambiente.

Para poder utilizar a bateria rapidamente

Pode utilizar a bateria mesmo que a retire desta unidade antes de o carregamento estar concluído. Porém, um tempo de carregamento mais curto significa um tempo de utilização mais curto.

Notas

- Se o interruptor de alteração da saída for colocado na posição VCR/CAMERA durante o carregamento, o carregamento para.
- Se a luz CHARGE não se acender nem piscar, verifique se a bateria está corretamente encaixada nesta unidade. Se não estiver corretamente encaixada, não será carregada.
- O carregamento rápido só é feito com baterias "InfoLITHIUM".
- Quando o interruptor de alteração do modo de carregamento estiver colocado na posição "NORMAL CHARGE", esta unidade termina o carregamento quando a carga normal estiver concluída.
- Pode alterar o modo de carregamento antes de terminar o carregamento.
- Após a sua utilização, desligue esta unidade da tomada de parede. Para desligar o cabo, puxe-o pela ficha. Nunca puxe pelo cabo propriamente dito.

Se algo correr mal durante o carregamento, a luz CHARGE pisca e aparece a indicação "WARNING" no visor. Para mais informações, consulte a secção "Resolução de problemas".

Para verificar o carregamento

Quando se iniciar o carregamento da bateria, a indicação de carga da bateria acende-se no visor.
A carga da bateria indicada corresponde ao tempo aproximado que o utilizador tem para gravar imagens com o viewfinder. A carga da bateria dura menos se o visor LCD for utilizado.
Em determinadas câmaras de vídeo, a carga da bateria poderá não ser apresentada. Para mais detalhes, consulte a secção "Notas sobre o indicador BATTERY LIFE".

Durante o carregamento, há dois métodos de alterar o conteúdo apresentado no visor.
Há dois métodos de alterar o conteúdo apresentado no visor: o conteúdo é alterado automaticamente e o conteúdo é alterado premindo o botão de alteração DISPLAY.
A luz indicadora da ranhura corresponde ao número da ranhura.
Segue-se um exemplo da instalação de uma bateria na Ranhura ①, seguida de outra na Ranhura ②.

Alterar o conteúdo apresentado no visor automaticamente durante o carregamento (Consulte a Ilustração D)

[1] **Carga da bateria**
A carga da primeira bateria instalada.
Trata-se da carga da bateria quando instalada na última câmara de vídeo compatível com "InfoLITHIUM", etc. utilizada.
[2] **Carga da bateria**
A carga da última bateria instalada.
[3] **Tempo de carga**
O tempo total que falta até terminar o carregamento completo das baterias instaladas nas Ranhuras ① e ②.
Quando o interruptor de alteração do modo de carregamento estiver colocado na posição "NORMAL CHARGE", aparece indicado o tempo que falta até a carga normal estar concluída.

Pressione o botão de alteração DISPLAY durante o carregamento. (Consulte a Ilustração E)

Durante o carregamento, o "REGISTO DA BATERIA" pode ser apresentado premindo o botão de alteração DISPLAY.
O conteúdo apresentado no visor é alterado sempre que premir o botão de alteração DISPLAY, do seguinte modo:
Cerca de cinco segundos depois de premir o botão de alteração DISPLAY, aparece a indicação da carga da bateria, que depois alterna com o tempo que falta até o carregamento estar concluído.

[1] **Tempo de carga total**
O tempo de carga total da primeira bateria instalada.
Indica o tempo total de carga aproximado desde o primeiro carregamento. O valor mínimo apresentado é 5 horas.
[2] **Número de cargas total**
O número de vezes que a primeira bateria instalada foi carregada.
Apresenta o número aproximado de vezes que a bateria foi carregada desde o primeiro carregamento. O valor mínimo apresentado é 5 vezes e o número é apresentado em múltiplos de cinco. As cargas para atestar e as cargas interrompidas poderão não ser contabilizadas.
[3] **Ano e mês da última utilização**
O ano e o mês em que a primeira bateria instalada foi utilizada pela última vez.
Indica o "Mês" seguido do "Ano" (últimos dois dígitos do ano). Se utilizada com uma câmara de vídeo que não tenha um calendário definido, aparece "-- --".
[4] **Tempo de carga total**
O tempo de carga total da última bateria instalada.
[5] **Número de cargas total**
O número de vezes que a última bateria instalada foi carregada.
[6] **Ano e mês da última utilização**
O ano e o mês em que a última bateria instalada foi utilizada pela última vez.

Pressione o botão de alteração DISPLAY após o carregamento. (Consulte a Ilustração F)

Terminado o carregamento, o visor não muda automaticamente. O conteúdo apresentado no visor é alterado sempre que premir o botão de alteração DISPLAY, do seguinte modo:
Cerca de cinco segundos depois de ter premido o botão de alteração DISPLAY, volta a aparecer o visor apresentado em [1].

[1] **O carregamento está concluído. Quando o interruptor de alteração do modo de carregamento estiver na posição "NORMAL CHARGE", o indicador da carga da bateria indica "NORMAL".**
[2] **Carga da bateria**
A carga da primeira bateria instalada.
[3] **Carga da bateria**
A carga da última bateria instalada.
[4] **Tempo de carga total**
O tempo de carga total da primeira bateria instalada.
[5] **Número de cargas total**
O número de vezes que a primeira bateria instalada foi carregada.
[6] **Ano e mês da última utilização**
O ano e o mês em que a primeira bateria instalada foi utilizada pela última vez.
[7] **Tempo de carga total**
O tempo de carga total da última bateria instalada.
[8] **Número de cargas total**
O número de vezes que a última bateria instalada foi carregada.
[9] **Ano e mês da última utilização**
O ano e o mês em que a última bateria instalada foi utilizada pela última vez.

Notas

- A indicação do tempo é o tempo aproximado quando o carregamento for feito a uma temperatura de 25 °C. Poderá diferir do tempo efetivo, dependendo do ambiente. Além disso, consoante o estado da bateria, o tempo poderá não ser indicado. Não se trata de uma avaria.
- Depois de iniciado o carregamento, a indicação do tempo poderá demorar algum tempo.
- A indicação do tempo e da restante carga da bateria que não estiver a ser carregada poderá demorar algum tempo a surgir.
- Para visualizar a carga de uma nova bateria, primeiro, instale-a na sua câmara de vídeo, utilize-a durante cerca de 20 segundos e depois carregue-a com esta unidade.
- Se instalar uma bateria totalmente carregada nesta unidade, poderá surgir a indicação "TIME TO CHG FULL 1h" (tempo até à carga completa 1h) no visor. Não se trata de uma avaria.
- Nos seguintes casos, a indicação do tempo/REGISTO poderá apresentar "-- --" ou a indicação do tempo poderá estar apagada. Não se trata de uma avaria.
  - Há uma diferença entre o tempo indicado e o tempo de carregamento efetivo. (Mesmo que isto aconteça, continue o carregamento até estar concluído.)
  - Quando carregar uma bateria que não seja uma bateria "InfoLITHIUM" (a indicação da carga da bateria e outras funções não estão disponíveis).
  - Quando o ano e mês da última utilização não estiverem claros. (Quando instalar a bateria numa câmara de vídeo, mas não ligar a corrente da câmara de vídeo ou a função de calendário da câmara de vídeo não estiver configurada, etc.)
  - Se a bateria for retirada desta unidade depois de concluída a carga normal, mas antes de concluída a carga completa. (Demora cerca de uma hora desde a conclusão da carga normal até à conclusão da carga completa.)
  - Quando carregar uma bateria que não tenha sido utilizada há muito tempo. (Primeiro, carregue até ao máximo uma vez.)

Quando houver duas baterias instaladas, sintomas semelhantes poderão surgir se uma das baterias estiver no estado acima indicado.
- A indicação "REGISTO DA BATERIA" está disponível com as baterias recarregáveis NP-F970, NP-F770 e NP-F570. Com outras baterias, o conteúdo apresentado é limitado.

▶Utilizar o cabo de bateria do carro (DCC-VQ1*)

G O cabo de bateria do carro DCC-VQ1 pode ser utilizado do seguinte modo:

- O cabo de bateria do carro DCC-VQ1 serve para ligar esta unidade à tomada do isqueiro de um carro.
- Alguns carros têm ligação à terra negativa e outros têm ligação à terra positiva. Esta unidade destina-se apenas a carros com ligação à terra negativa.
- Ligue a ficha de saída ① do DCC-VQ1 ao conector DC IN desta unidade e a ficha do isqueiro ② do DCC-VQ1 à tomada do isqueiro do seu carro. Introduza a ficha do isqueiro devidamente.

* O cabo de bateria do carro DCC-VQ1 não é fornecido com o kit de acessórios ACC-L1BP. Para comprar o DCC-VQ1, queira contactar o seu revendedor.

Utilizar o cabo de bateria do carro (DCC-VQ1)

- Utilize esta unidade apenas com um carro que tenham uma bateria de 12 ou 24 Volts.
- Alguns carros têm ligação à terra negativa e outros têm ligação à terra positiva. **Esta unidade destina-se apenas a carros com ligação à terra negativa.**
- Utilize a unidade com o motor do carro em funcionamento. Se utilizar a unidade com o motor do carro parado, a bateria do carro pode esgotar-se.
- Desligue o cabo de bateria do carro da tomada do isqueiro do carro quando não estiver a ser utilizado. Para desligar o cabo, puxe-o pela ficha. Nunca puxe pelo cabo propriamente dito.

Substituição do fusível

O cabo de bateria do carro (DCC-VQ1) contém um fusível na ficha do isqueiro do carro.
Se o cabo de bateria do carro (DCC-VQ1) não funcionar corretamente, verifique se o fusível se queimou. Se for o caso, substitua-o comprando um fusível da mesma potência (4 A, 125 V), por exemplo, no seu revendedor Sony mais próximo.

1. **Torça a extremidade da ficha e retire-a.**
2. **Retire o fusível queimado.**
3. **Introduza um novo fusível e torça a extremidade da ficha para apertá-la.**

Notas

- Substitua o fusível por outro que tenha a mesma potência (4 A, 125 V).
- Se a tomada do isqueiro do carro estiver suja com cinza, etc., a ficha propriamente dita pode ficar quente por haver má ligação. Limpe-a sempre antes de a utilizar.
- Não substitua o fusível por outro que não seja um fusível com a potência especificada.
- Se o novo fusível se queimar pouco depois da substituição, consulte o seu revendedor Sony mais próximo.

Contacte o concessionário do seu carro sobre a polaridade da ligação à terra do carro, a tensão da bateria do carro, etc.

Características técnicas

Transformador/Carregador de CA (AC-VQ1051D)

Entrada	100 V - 240 V CA 50 Hz/60 Hz 22 W 12 V/24 V CC (apenas para carros com ligação à terra negativa)
Saída	8,4 V CC 2,0 A (VCR/CAMERA) 8,4 V CC 1,6 A (CHARGE)
Temperatura de funcionamento	0 °C a 40 °C
Temperatura de armazenamento	-20 °C a +60 °C
Dimensões (Aprox.)	123 mm × 53 mm × 135 mm (l/a/p) (excluindo as peças salientes)
Peso	Aprox. 400 g

Cabo de bateria do carro (DCC-VQ1)

Tensão de entrada	12 V/24 V CC
Potência do fusível	125 V 4 A
Comprimento do cabo	Aprox. 1,5 m
Peso	Aprox. 80 g

Bateria recarregável (NP-F970)

Tipo de bateria utilizada	Bateria de iões de lítio recarregável
Tensão de saída máxima	8,4 V CC
Tensão de saída média	7,2 V CC
Máxima tensão de carga	8,4 V CC
Máxima corrente de carga	3,0 A
Capacidade	45 Wh (6.300 mAh)
Temperatura de funcionamento	0 °C a 40 °C
Dimensões (aprox.)	38,4 mm × 60,0 mm × 70,8 mm (l/a/p)
Peso	Aprox. 300 g

O design e as especificações estão sujeitos a alterações sem aviso prévio.

Nota

Esta unidade suporta as tensões mundiais de 100 V a 240 V.
Não utilize um transformador de tensão eletrónico, pois pode causar uma avaria.

Resolução de problemas

Sintoma	Causa/Solução
O equipamento de vídeo não funciona.	• A ficha de corrente está desligada da tomada de parede. • O cabo de bateria do carro DCC-VQ1 está desligado da tomada do isqueiro do carro. → Introduza-o numa tomada de parede ou na tomada do isqueiro do carro. • O cabo de ligação não está devidamente ligado. → Ligue-o corretamente. • O interruptor de alteração da saída está na posição CHARGE. → Coloque o interruptor de alteração da saída na posição VCR/CAMERA.
A bateria não se carrega.	• O interruptor de alteração da saída está na posição VCR/CAMERA. → Coloque o interruptor de alteração da saída na posição CHARGE.
A corrente desliga-se imediatamente, mesmo que haja carga suficiente na bateria ou que a carga da bateria indicada seja diferente da carga efetiva.	• Descarregue completamente a bateria e depois carregue-a novamente até à carga máxima. → A carga da bateria será corretamente indicada.
O visor não muda.	Consulte a secção "Notas sobre o indicador BATTERY LIFE".
"Lo" aparece na janela do visor.	• A temperatura da bateria está demasiado baixa. • O carregamento é realizado a uma temperatura inferior ao intervalo de temperaturas de carregamento recomendado. → Apesar de continuar a ser possível carregar a bateria nestes casos, se esta situação continuar, esta unidade passa para o modo de espera (consulte o item seguinte) ou o carregamento não se realiza corretamente para proteger a bateria. Recomendamos o carregamento da bateria a uma temperatura entre 10 °C e 30 °C.

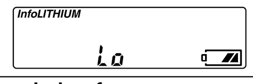

A luz CHARGE pisca de duas formas:
Pisca depressa: Acende-se e apaga-se repetidas vezes a cada 0,15 segundos.
Pisca devagar: Acende-se e apaga-se repetidas vezes a cada 1,5 segundos.
Quando a luz CHARGE piscar, leia as seguintes indicações e tome a medida adequada, consoante a forma como a luz CHARGE piscar.

Quando a luz CHARGE continua a piscar devagar e aparece a indicação "WAITING" no visor.	→ O carregamento parou temporariamente. Esta unidade está no modo de espera. Se a temperatura ambiente ou a temperatura da bateria estiver fora do intervalo de temperaturas adequado, o carregamento para automaticamente. Quando a temperatura ambiente voltar a um valor adequado, a luz CHARGE acende-se e o carregamento é retomado. Recomendamos que o carregamento da bateria seja feito a uma temperatura de 10 °C a 30 °C.

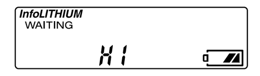

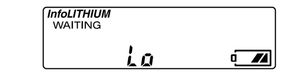

Quando a luz CHARGE continua a piscar depressa e aparece a indicação "WARNING" no visor.	→ Quando carregar a bateria pela primeira vez numa das seguintes situações, a luz CHARGE poderá piscar depressa. Se isso acontecer, retire a bateria desta unidade e volte a instalá-la e a carregá-la. ① Quando a bateria ficou no carregador durante muito tempo. ② Quando a bateria ficou na câmara durante muito tempo. ③ Imediatamente após a compra. Se a indicação "WARNING" continuar visível, faça um teste de acordo com os passos abaixo indicados.

Retire a bateria da unidade e volte a instalá-la.

A luz CHARGE começa novamente a piscar:	**A luz CHARGE acende-se, mas não começa novamente a piscar:**
Instale outra bateria "InfoLITHIUM".	Se a luz CHARGE se apagar porque o tempo de carregamento já passou, não há qualquer problema.

A luz CHARGE começa novamente a piscar:	**A luz CHARGE acende-se e não começa novamente a piscar:**
O problema pode estar nesta unidade.	Se a luz CHARGE se apagar porque o tempo de carregamento já passou, o problema está na bateria que instalou da primeira vez.

Contacte o seu revendedor Sony mais próximo em relação com qualquer produto que possa ter um problema.

Ελληνικά

Σας ευχαριστούμε που αγοράσατε αυτό το τροφοδοτικό/φορτιστή AC της Sony.

Πριν θέσετε σε λειτουργία τη μονάδα, διαβάστε προσεκτικά το παρόν εγχειρίδιο και κρατήστε το για μελλοντική αναφορά.

Περιεχόμενα αντικείμενα

AC-VQ1051D Τροφοδοτικό/φορτιστής AC (AC-VQ1051D) (1)
Καλώδιο τροφοδοσίας AC (1)
Καλώδιο σύνδεσης (DK-215) (1)
Καλώδιο σύνδεσης (DK-415) (1)
Καλώδιο μπαταρίας αυτοκινήτου (DCC-VQ1) (1)
Σύνολο έντυπης τεκμηρίωσης

ACC-L1BP Τροφοδοτικό/φορτιστής AC (AC-VQ1051D) (1)
Επαναφορτιζόμενη μπαταρία (NP-F970) (1)
Καλώδιο τροφοδοσίας AC (1)
Καλώδιο σύνδεσης (DK-215) (1)
Σύνολο έντυπης τεκμηρίωσης

A Προσδιορισμός των μερών

[1] **Κλείστρο ακροδέκτη**
[2] **Υποδοχή ①**
[3] **Σύνδεσμος DC IN (μόνο για το DCC-VQ1)**
[4] **Σύνδεσμος DC OUT**
[5] **Λυχνία CHARGE ①**
[6] **Υποδοχή ②**
[7] **Λυχνία CHARGE ②**
[8] **Διακόπτης αλλαγής εξόδου**
[9] **Διακόπτης αλλαγής λειτουργίας φόρτισης**
[10] **Οθόνη**
[11] **Ενδεικτική λυχνία υποδοχής**
[12] **Κουμπί αλλαγής DISPLAY**

Οθόνη

[13] **Ένδειξη InfoLITHIUM™**
[14] **Ένδειξη WAITING**
[15] **Ένδειξη WARNING**
[16] **Ένδειξη (φόρτισης) TIME TO CHG**
[17] **Ένδειξη Χρόνου/ΑΡΧΕΙΟ ΚΑΤΑΓΡΑΦΗΣ**
[18] **Ένδειξη BATTERY LIFE**
[19] **Ένδειξη VCR/CAMERA**
[20] **Ένδειξη κανονικής φόρτισης**
[21] **Ένδειξη πλήρους φόρτισης**
[22] **Ένδειξη διάρκειας ζωής μπαταρίας**

Το τροφοδοτικό/φορτιστής AC AC-VQ1051D μπορεί να χρησιμοποιηθεί ως εξής

Το τροφοδοτικό/φορτιστής AC AC-VQ1051D μπορεί να χρησιμοποιηθεί στο σπίτι ή στο αυτοκίνητο.
Συνδέστε το καλώδιο τροφοδοσίας (παρέχεται) σε μια πρίζα τοίχου, ή συνδέστε το καλώδιο μπαταρίας αυτοκινήτου DCC-VQ1 στην πρίζα του αναπτήρα στο αυτοκίνητό σας. (Μόνο για αυτοκίνητα με αρνητική (-) γείωση.)

- Για τη χρήση εξοπλισμού της Sony (βιντεοκάμερες, κ.λπ.) χρησιμοποιήστε τα καλώδια σύνδεσης που περιλαμβάνονται με αυτή τη μονάδα.
- Για τη φόρτιση επαναφορτιζόμενων μπαταριών Sony (σειρά L).
  - Μπορείτε να ρυθμίσετε το επίπεδο ολοκλήρωσης της φόρτισης σε "Πλήρης φόρτιση" ή "Κανονική φόρτιση" με τον διακόπτη αλλαγής λειτουργίας φόρτισης. Αν επιθυμείτε να χρησιμοποιήσετε την μπαταρία γρήγορα, επιλέξτε τη ρύθμιση "Κανονική φόρτιση" για να ολοκληρωθεί η φόρτιση στο κανονικό επίπεδο φόρτισης.
- Όταν τοποθετηθούν μπαταρίες InfoLITHIUM σε αυτή τη μονάδα, είναι διαθέσιμες οι παρακάτω λειτουργίες.
  - Γρήγορη φόρτιση
    (Γρηγορότερα από ότι η φόρτιση με τη βιντεοκάμερά σας, κ.λπ.)
  - Μπορεί να προβληθεί το "BATTERY LOG" και οι πληροφορίες φόρτισης.
    Προβάλλεται το ιστορικό χρήσης και η κατάσταση φόρτισης της μπαταρίας.
    - Συνολικός χρόνος φόρτισης, αριθμός φορτίσεων, έτος και μήνας τελευταίας χρήσης
    - Διάρκεια ζωής μπαταρίας, υπολειπόμενος χρόνος μέχρι την ολοκλήρωση της φόρτισης

- Αυτή η μονάδα προορίζεται για τη φόρτιση μπαταριών ιόντων λιθίου. Δεν μπορεί να χρησιμοποιηθεί για την επαναφόρτιση μπαταριών Ni-Cd ή Ni-MH.
- Αυτή η μονάδα δεν μπορεί να χρησιμοποιηθεί με μερικά μοντέλα βιντεοκαμερών ή άλλου εξοπλισμού. Επιβεβαιώστε τη συμβατότητα του εξοπλισμού σας πριν από τη χρήση.

Τι είναι το InfoLITHIUM;

Το InfoLITHIUM είναι μια μπαταρία ιόντων λιθίου που μπορεί να ανταλλάσσει δεδομένα σχετικά με την κατανάλωσή της με συμβατές ηλεκτρονικές συσκευές. Συνιστάται να χρησιμοποιείτε μια μπαταρία InfoLITHIUM (σειρά L) με ηλεκτρονικό εξοπλισμό ο οποίος φέρει το σήμα InfoLITHIUM.

Η επωνυμία InfoLITHIUM αποτελεί εμπορικό σήμα της Sony Corporation.

Τι είναι το "BATTERY LOG";

Το "BATTERY LOG" εμφανίζει το ιστορικό χρήσης που είναι καταγεγραμμένο στην μπαταρία.
- Συνολικός χρόνος φόρτισης
- Αριθμός φορτίσεων
- Έτος και μήνας τελευταίας χρήσης
  (Οι ενδείξεις είναι κατά προσέγγιση. Αναλόγως την μπαταρία, τα περιεχόμενα της οθόνης είναι περιορισμένα.)

Σημειώσεις για την ένδειξη BATTERY LIFE (Διαβάστε προσεκτικά πριν από τη χρήση)

Ενώ φορτίζει την μπαταρία, αυτή η μονάδα εμφανίζει την κατάσταση φόρτισης και πληροφορίες της μπαταρίας εφόσον τηρούνται οι ακόλουθες συνθήκες.
- Χρησιμοποιείτε μια μπαταρία InfoLITHIUM.
- Η βιντεοκάμερά σας κ.λπ., είναι συμβατή με το InfoLITHIUM.

Ελέγξτε ότι η μπαταρία σας έχει το αντίστοιχο σήμα InfoLITHIUM. Ελέγξτε στις οδηγίες λειτουργίας που συνοδεύουν τον εξοπλισμό βίντεο αν είναι συμβατός με το InfoLITHIUM.

Αν χρησιμοποιείτε την μπαταρία σε περισσότερες από μια βιντεοκάμερες, κ.λπ. οι οποίες είναι συμβατές με το InfoLITHIUM, οι πληροφορίες εμφανίζονται για τον τελευταίο εξοπλισμό στον οποίο τοποθετήθηκε η μπαταρία.

Το "BATTERY LOG" είναι διαθέσιμο με τις επαναφορτιζόμενες μπαταρίες NP-F970, NP-F770 και NP-F570. Άλλες μπαταρίες ενδέχεται να μην είναι συμβατές ή μπορεί να εμφανίζουν περιορισμένες πληροφορίες.

B Για τη λειτουργία εξοπλισμού βίντεο

Όταν το καλώδιο τροφοδοσίας AC και το καλώδιο μπαταρίας αυτοκινήτου DCC-VQ1 είναι συνδεδεμένα ταυτόχρονα, δίνεται προτεραιότητα στην ισχύ που εισέρχεται από το καλώδιο μπαταρίας αυτοκινήτου.
Για λεπτομέρειες σύνδεσης, ανατρέξτε στις οδηγίες λειτουργίας της βιντεοκάμερας κ.λπ.

1. **Θέστε τον διακόπτη αλλαγής εξόδου στη θέση VCR/CAMERA.**
2. **Συνδέστε το καλώδιο τροφοδοσίας AC ή το καλώδιο μπαταρίας αυτοκινήτου σε αυτή τη μονάδα.**
3. **Συνδέστε το καλώδιο τροφοδοσίας AC σε μια πρίζα τοίχου, ή συνδέστε το καλώδιο μπαταρίας αυτοκινήτου στην πρίζα του αναπτήρα αυτοκινήτου.**
   Ακούγεται ένα ηχητικό σήμα και η οθόνη ανάβει.
4. **Συνδέστε το καλώδιο σύνδεσης στον σύνδεσμο DC OUT αυτής της μονάδας.**
5. **Συνδέστε το καλώδιο σύνδεσης στη βιντεοκάμερα.**
   Για οδηγίες σχετικά με τον τρόπο σύνδεσης του καλωδίου σύνδεσης, ανατρέξτε στις οδηγίες λειτουργίας της βιντεοκάμερας, κ.λπ.
   Κατά τη χρήση του καλωδίου σύνδεσης DK-215 (Εικόνα B-[1])
   Κατά τη χρήση του καλωδίου σύνδεσης DK-415 (Εικόνα B-[2])

Σημειώσεις

- Θέτοντας τον διακόπτη αλλαγής εξόδου στη θέση CHARGE ενώ λειτουργείτε τη βιντεοκάμερα, κ.λπ. διακόπτεται η παροχή ρεύματος στη βιντεοκάμερα.
- Δεν μπορείτε να φορτίσετε μια μπαταρία που είναι τοποθετημένη σε αυτή τη μονάδα όταν η μονάδα βρίσκεται σε λειτουργία VCR/CAMERA.
- Μετακινήστε αυτή τη μονάδα μακριά από τη βιντεοκάμερά σας, κ.λπ. αν η εικόνα παραμορφώνεται.
- Το καλώδιο σύνδεσης DK-415 μπορεί να χρησιμοποιηθεί με εξοπλισμό συμβατό με την επαναφορτιζόμενη μπαταρία (σειρά L). Επιβεβαιώστε τη συμβατότητα του εξοπλισμού σας πριν από τη χρήση.
- Στην εικόνα εμφανίζεται η σύνδεση σε μια ψηφιακή βιντεοκάμερα HD HDR-AX2000.

C Για τη φόρτιση της μπαταρίας

Όταν το καλώδιο τροφοδοσίας AC και το καλώδιο μπαταρίας αυτοκινήτου DCC-VQ1 είναι συνδεδεμένα ταυτόχρονα, δίνεται προτεραιότητα στην ισχύ που εισέρχεται από το καλώδιο μπαταρίας αυτοκινήτου.

1. **Θέστε τον διακόπτη αλλαγής λειτουργίας φόρτισης στη θέση "NORMAL CHARGE" ή "FULL CHARGE".**
   Εάν θέλετε να φορτίσετε την μπαταρία μέχρι να ολοκληρωθεί η πλήρης φόρτιση, θέστε τον διακόπτη αλλαγής λειτουργίας φόρτισης στη θέση "FULL CHARGE".
   Εάν θέλετε να ολοκληρώσετε τη φόρτιση όταν η κανονική φόρτιση έχει ολοκληρωθεί, θέστε τον στη θέση "NORMAL CHARGE".
   Για λεπτομέρειες, ανατρέξτε στην ενότητα "Αλλαγή της λειτουργίας φόρτισης".
2. **Θέστε τον διακόπτη αλλαγής εξόδου στη θέση CHARGE.**
3. **Συνδέστε το καλώδιο τροφοδοσίας AC στη μονάδα.**
4. **Συνδέστε το καλώδιο τροφοδοσίας AC σε μια πρίζα τοίχου.**
   Ακούγεται ένα ηχητικό σήμα και η οθόνη ανάβει.
5. **Τοποθετήστε την μπαταρία.**
   Ανατρέξτε στην ενότητα "Για να τοποθετήσετε την μπαταρία".
   Όταν ξεκινήσει η φόρτιση, η ένδειξη διάρκειας ζωής μπαταρίας αναβοσβήνει στην οθόνη διαδοχικά και η λυχνία CHARGE ανάβει.
6. **Όταν ολοκληρωθεί η φόρτιση, αφαιρέστε την μπαταρία.**
   Αυτή η μονάδα ολοκληρώνει τη φόρτιση στο επίπεδο φόρτισης στο οποίο έχετε ρυθμίσει τον διακόπτη αλλαγής λειτουργίας φόρτισης.
   Όταν η λυχνία CHARGE σβήσει, η φόρτιση έχει ολοκληρωθεί.
   Για λεπτομέρειες σχετικά με την ολοκλήρωση της φόρτισης, ανατρέξτε στην ενότητα "Αλλαγή της λειτουργίας φόρτισης".
   Ανατρέξτε στην ενότητα "Για να αφαιρέσετε την μπαταρία" όταν αφαιρείτε την μπαταρία.

Αλλαγή της λειτουργίας φόρτισης

Υπάρχουν δύο επίπεδα ολοκλήρωσης της φόρτισης: "Normal charge (Κανονική φόρτιση)" και "Full charge (Πλήρης φόρτιση)". Μπορείτε να αλλάξετε τη λειτουργία φόρτισης με τον διακόπτη αλλαγής λειτουργίας φόρτισης σε αυτή τη μονάδα.

- Κανονική φόρτιση (NORMAL CHARGE)

Όταν η φόρτιση έχει ολοκληρωθεί, η ένδειξη διάρκειας ζωής της μπαταρίας εμφανίζεται όπως απεικονίζεται στα δεξιά. Η κατάσταση της μπαταρίας ενδέχεται να διατηρείται καλύτερα, αλλά η διάρκεια ζωής της μπαταρίας θα είναι ελαφρώς μικρότερη σε σύγκριση με την κατάσταση πλήρους φόρτισης.	NORMAL

- Πλήρης φόρτιση (FULL CHARGE)

Όταν η φόρτιση έχει ολοκληρωθεί στην κατάσταση πλήρους φόρτισης, η ένδειξη διάρκειας ζωής της μπαταρίας εμφανίζεται όπως απεικονίζεται στα δεξιά. Η διάρκεια ζωής της μπαταρίας θα είναι ελαφρώς μεγαλύτερη σε σύγκριση με την κατάσταση κανονικής φόρτισης, αλλά ο χρόνος φόρτισης θα είναι επίσης μεγαλύτερος.	FULL

Τοποθέτηση δύο μπαταριών ταυτόχρονα

Μπορείτε να τοποθετήσετε δύο μπαταρίες ταυτόχρονα σε αυτή τη μονάδα. Μπορείτε επίσης να φορτίσετε μόνο μια μπαταρία. Η φόρτιση ξεκινά με την μπαταρία που είναι τοποθετημένη στην Υποδοχή ①.
Όταν τοποθετούνται δύο μπαταρίες αλλά όχι ταυτόχρονα, η φόρτιση ξεκινά με την μπαταρία που τοποθετήθηκε πρώτη, ανεξάρτητα από το αν βρίσκεται στην Υποδοχή ① ή ②.

Σημειώσεις

- Μπορούν να τοποθετηθούν δύο μπαταρίες, αλλά δεν μπορούν να φορτιστούν σε λειτουργία κανονικής φόρτισης ταυτόχρονα.
- Όταν ο διακόπτης αλλαγής λειτουργίας φόρτισης έχει τεθεί στη θέση "FULL CHARGE", η μονάδα ολοκληρώνει την κανονική φόρτιση με τη σειρά που οι μπαταρίες τοποθετήθηκαν και στη συνέχεια ολοκληρώνει την πλήρη φόρτιση και για τις δύο μπαταρίες ταυτόχρονα.

Για να τοποθετήσετε την μπαταρία (C-①)

❶ **Τοποθετήστε την μπαταρία στη μονάδα με το σήμα ◀ στραμμένο προς το κλείστρο ακροδέκτη.**
❷ **Σύρετε την μπαταρία προς την κατεύθυνση του βέλους.**
Πιέστε την μπαταρία μέχρι το κλείστρο ακροδέκτη να είναι εντελώς καλυμμένο.

Για να αφαιρέσετε την μπαταρία (C-②)

Σύρετε την μπαταρία προς την κατεύθυνση του βέλους και ανασηκώστε την.

Σημειώσεις

- Μην ανασηκώνετε τη μονάδα κρατώντας την μπαταρία.
- Φροντίστε να μη χτυπήσετε το κλείστρο ακροδέκτη. Όταν τοποθετείτε την μπαταρία, προσέξτε να μη χτυπήσετε την μπαταρία πάνω του.
- Προσέξτε να μην πιάσετε τα δάκτυλά σας ενώ τοποθετείτε ή αφαιρείτε την μπαταρία.

Χρόνος φόρτισης

Γρήγορη φόρτιση

	NP-F970	NP-F770	NP-F570
Κανονική φόρτιση	285 λεπτά	185 λεπτά	110 λεπτά
Πλήρης φόρτιση	345 λεπτά	245 λεπτά	170 λεπτά

- Οι χρόνοι που αναφέρονται είναι για τη φόρτιση μιας άδειας μπαταρίας, χρησιμοποιώντας αυτή τη μονάδα σε θερμοκρασία περιβάλλοντος 25 °C.
- Ο χρόνος φόρτισης ενδέχεται να διαφέρει ανάλογα με την κατάσταση της μπαταρίας και τη θερμοκρασία του περιβάλλοντος.

Για γρήγορη χρήση της μπαταρίας

Μπορείτε να χρησιμοποιήσετε την μπαταρία ακόμη και αν την αφαιρέσετε από τη μονάδα προτού ολοκληρωθεί η φόρτιση. Όμως, μικρότερος χρόνος φόρτισης σημαίνει και μικρότερος χρόνος χρήσης.

Σημειώσεις

- Αν ο διακόπτης αλλαγής εξόδου τεθεί κατά τη φόρτιση στη θέση VCR/CAMERA, η φόρτιση διακόπτεται.
- Αν η λυχνία CHARGE δεν ανάψει ή αναβοσβήσει, ελέγξτε ότι η μπαταρία έχει τοποθετηθεί σωστά στη μονάδα. Αν δεν είναι σωστά τοποθετημένη, δεν θα φορτιστεί.
- Η γρήγορη φόρτιση επιτυγχάνεται μόνο με τις μπαταρίες InfoLITHIUM.
- Όταν ο διακόπτης αλλαγής λειτουργίας φόρτισης τεθεί στη θέση "NORMAL CHARGE", η μονάδα ολοκληρώνει τη φόρτιση όταν ολοκληρωθεί η κανονική φόρτιση.
- Μπορείτε να αλλάξετε τη λειτουργία φόρτισης προτού ολοκληρωθεί η κάθε φόρτιση.
- Αποσυνδέετε τη μονάδα από την πρίζα τοίχου μετά από τη χρήση. Για να αποσυνδέσετε το καλώδιο, τραβήξτε το από το βύσμα. Ποτέ μην τραβάτε το ίδιο το καλώδιο.

Αν συμβεί κάτι μη φυσιολογικό κατά τη φόρτιση, η λυχνία CHARGE αναβοσβήνει και στην οθόνη εμφανίζεται η ένδειξη "WARNING". Για λεπτομέρειες, ανατρέξτε στην ενότητα "Αντιμετώπιση προβλημάτων".

Για τον έλεγχο της φόρτισης

Όταν ξεκινήσει η φόρτιση, η διάρκεια ζωής της μπαταρίας ανάβει στην οθόνη.
Η διάρκεια ζωής της μπαταρίας που εμφανίζεται είναι η κατά προσέγγιση διάρκεια που απομένει για εγγραφή εικόνων χρησιμοποιώντας το εικονοσκόπιο. Η διάρκεια ζωής της μπαταρίας είναι μικρότερη αν χρησιμοποιηθεί η οθόνη LCD.
Η διάρκεια ζωής της μπαταρίας ενδέχεται να μην εμφανίζεται με συγκεκριμένες βιντεοκάμερες. Για λεπτομέρειες, ανατρέξτε στην ενότητα "Σημειώσεις για την ένδειξη BATTERY LIFE".

Υπάρχουν δύο μέθοδοι για την εναλλαγή των περιεχομένων της οθόνης κατά τη διάρκεια φόρτισης.
Υπάρχουν δύο μέθοδοι για την εναλλαγή των περιεχομένων της οθόνης: η οθόνη αλλάζει αυτόματα και η οθόνη αλλάζει κάθε φορά που πιέζετε το κουμπί αλλαγής DISPLAY.
Η λυχνία ένδειξης υποδοχής αντιστοιχεί στον αριθμό υποδοχής.
Ακολουθεί ένα παράδειγμα τοποθέτησης μιας μπαταρίας στην Υποδοχή ① και κατόπιν μιας άλλης στην Υποδοχή ②.

Αλλαγή των περιεχομένων της οθόνης αυτόματα κατά τη διάρκεια της φόρτισης (Βλ. εικόνα D)

[1] **Διάρκεια ζωής της μπαταρίας**
Η διάρκεια ζωής της μπαταρίας που τοποθετήθηκε πρώτη.
Αυτή είναι η διάρκεια ζωής της μπαταρίας όταν ήταν τελευταία φορά τοποθετημένη σε βιντεοκάμερα, κ.λπ. συμβατή με InfoLITHIUM.
[2] **Διάρκεια ζωής της μπαταρίας**
Η διάρκεια ζωής της μπαταρίας που τοποθετήθηκε δεύτερη.
[3] **Χρόνος φόρτισης**
Ο συνολικός υπολειπόμενος χρόνος μέχρι την ολοκλήρωση της πλήρους φόρτισης των μπαταριών που είναι τοποθετημένες στην Υποδοχή ① και Υποδοχή ②.
Όταν ο διακόπτης αλλαγής λειτουργίας φόρτισης τεθεί στη θέση "NORMAL CHARGE", εμφανίζεται ο υπολειπόμενος χρόνος μέχρι να ολοκληρωθεί η κανονική φόρτιση.

Πιέστε το κουμπί αλλαγής DISPLAY κατά τη διάρκεια της φόρτισης. (Βλ. εικόνα E)

Κατά τη διάρκεια της φόρτισης, το "BATTERY LOG" εμφανίζεται πιέζοντας το κουμπί αλλαγής DISPLAY.
Τα περιεχόμενα της οθόνης αλλάζουν κάθε φορά που πιέζετε το κουμπί αλλαγής DISPLAY ως εξής.
Περίπου πέντε δευτερόλεπτα αφού πιέσετε το κουμπί αλλαγής DISPLAY, εμφανίζεται η διάρκεια ζωής της μπαταρίας και κατόπιν αυτή η ένδειξη εναλλάσσεται ανάμεσα στη διάρκεια ζωής της μπαταρίας και του υπολειπόμενου χρόνου μέχρι την ολοκλήρωση της φόρτισης.

[1] **Συνολικός χρόνος φόρτισης**
Ο συνολικός χρόνος φόρτισης της μπαταρίας που τοποθετήθηκε πρώτη.
Εμφανίζει τον κατά προσέγγιση συνολικό χρόνο φόρτισης από την πρώτη φόρτιση. Η ελάχιστη ένδειξη που εμφανίζεται είναι 5 ώρες.
[2] **Συνολικός αριθμός φορτίσεων**
Ο αριθμός των φορών που η μπαταρία που τοποθετήθηκε πρώτη έχει φορτιστεί.
Εμφανίζει τον κατά προσέγγιση αριθμό των φορών που η μπαταρία έχει φορτιστεί από την πρώτη της φόρτιση. Η ελάχιστη ένδειξη που εμφανίζεται είναι 5 φορές, και η μέτρηση εμφανίζεται σε πολλαπλάσιους αριθμούς του πέντε. Οι συμπληρωματικές φορτίσεις και οι φορτίσεις που διακόπηκαν δεν προσμετρούνται.
[3] **Έτος και μήνας τελευταίας χρήσης**
Το έτος και ο μήνας που χρησιμοποιήθηκε για τελευταία φορά η μπαταρία που τοποθετήθηκε πρώτη.
Εμφανίζεται ο "Μήνας" ακολουθούμενος από το "Έτος" (τελευταία δύο ψηφία του έτους). Αν χρησιμοποιήθηκε με βιντεοκάμερα που δεν έχει ρυθμισμένη ημερομηνία, εμφανίζεται η ένδειξη "-- --".
[4] **Συνολικός χρόνος φόρτισης**
Ο συνολικός χρόνος φόρτισης της μπαταρίας που τοποθετήθηκε δεύτερη.
[5] **Συνολικός αριθμός φορτίσεων**
Ο αριθμός των φορών που η μπαταρία που τοποθετήθηκε δεύτερη έχει φορτιστεί.
[6] **Έτος και μήνας τελευταίας χρήσης**
Το έτος και ο μήνας που χρησιμοποιήθηκε για τελευταία φορά η μπαταρία που τοποθετήθηκε δεύτερη.

Πιέστε το κουμπί αλλαγής DISPLAY αφού η φόρτιση έχει ολοκληρωθεί. (Βλ. εικόνα F)

Αφού η φόρτιση έχει ολοκληρωθεί, η ένδειξη δεν αλλάζει αυτόματα. Τα περιεχόμενα της οθόνης αλλάζουν κάθε φορά που πιέζετε το κουμπί αλλαγής DISPLAY ως εξής.
Περίπου πέντε δευτερόλεπτα αφού πιέσετε κουμπί αλλαγής DISPLAY, επιστρέφει στην ένδειξη που εμφανίζεται στο [1].

[1] **Η φόρτιση ολοκληρώθηκε. Όταν ο διακόπτης αλλαγής λειτουργίας φόρτισης έχει τεθεί στη θέση "NORMAL CHARGE", εμφανίζεται η ένδειξη διάρκειας ζωής της μπαταρίας "NORMAL".**
[2] **Διάρκεια ζωής της μπαταρίας**
Η διάρκεια ζωής της μπαταρίας που τοποθετήθηκε πρώτη.
[3] **Διάρκεια ζωής μπαταρίας**
Η διάρκεια ζωής της μπαταρίας που τοποθετήθηκε δεύτερη.
[4] **Συνολικός χρόνος φόρτισης**
Ο συνολικός χρόνος φόρτισης της μπαταρίας που τοποθετήθηκε πρώτη.
[5] **Συνολικός αριθμός φορτίσεων**
Ο αριθμός των φορών που η μπαταρία που τοποθετήθηκε πρώτη έχει φορτιστεί.
[6] **Έτος και μήνας τελευταίας χρήσης**
Το έτος και ο μήνας που χρησιμοποιήθηκε για τελευταία φορά η μπαταρία που τοποθετήθηκε πρώτη.
[7] **Συνολικός χρόνος φόρτισης**
Ο συνολικός χρόνος φόρτισης της μπαταρίας που τοποθετήθηκε δεύτερη.
[8] **Συνολικός αριθμός φορτίσεων**
Ο αριθμός των φορών που η μπαταρία που τοποθετήθηκε δεύτερη έχει φορτιστεί.
[9] **Έτος και μήνας τελευταίας χρήσης**
Το έτος και ο μήνας που χρησιμοποιήθηκε για τελευταία φορά η μπαταρία που τοποθετήθηκε δεύτερη.

Σημειώσεις

- Ο χρόνος που εμφανίζεται είναι ο κατά προσέγγιση χρόνος όταν φορτίζεται στους 25 °C. Ενδέχεται να διαφέρει από τον πραγματικό χρόνο ανάλογα με το περιβάλλον. Επίσης, ανάλογα με την κατάσταση της μπαταρίας, ενδέχεται να μην εμφανίζεται χρόνος. Αυτό δεν αποτελεί δυσλειτουργία.
- Ίσως χρειαστεί λίγη ώρα ώστε να εμφανιστεί ο χρόνος αφού ξεκινήσει η φόρτιση.
- Η ένδειξη χρόνου και υπολειπόμενης διάρκειας ζωής της μπαταρίας στο πλάι που δεν φορτίζεται ενδέχεται να καθυστερήσει να εμφανιστεί.
- Για την εμφάνιση της ένδειξης διάρκειας ζωής μιας καινούριας μπαταρίας, πρώτα τοποθετήστε την στη βιντεοκάμερά σας και χρησιμοποιήστε την για περίπου 20 δευτερόλεπτα και, στη συνέχεια, φορτίστε την με αυτή τη μονάδα.
- Αν τοποθετήσετε μια πλήρως φορτισμένη μπαταρία στη μονάδα, ενδέχεται να εμφανιστεί στην οθόνη η ένδειξη "TIME TO CHG FULL 1h". Αυτό δεν αποτελεί δυσλειτουργία.
- Στις ακόλουθες περιπτώσεις, ενδέχεται να εμφανιστεί η ένδειξη χρόνου/ΑΡΧΕΙΟΥ ΚΑΤΑΓΡΑΦΗΣ "-- --" ή η ένδειξη χρόνου μπορεί να είναι σβηστή. Αυτό δεν αποτελεί δυσλειτουργία.
  - Υπάρχει διαφορά ανάμεσα στον χρόνο που εμφανίζεται και στον πραγματικό χρόνο φόρτισης. (Ακόμα και αν συμβεί αυτό, συνεχίστε μέχρι να φορτιστεί πλήρως.)
  - Όταν φορτίζετε μια μπαταρία που δεν είναι μπαταρία InfoLITHIUM (Η ένδειξη της διάρκειας ζωής της μπαταρίας και άλλες λειτουργίες δεν είναι διαθέσιμες.)
  - Όταν το έτος και ο μήνας τελευταίας χρήσης δεν είναι σαφή. (Όταν τοποθετείτε την μπαταρία σε μια βιντεοκάμερα αλλά δεν ενεργοποιείτε τη βιντεοκάμερα, ή όταν η λειτουργία ημερολογίου της βιντεοκάμερας δεν έχει ρυθμιστεί, κ.λπ.)
  - Αν η μπαταρία αφαιρεθεί από τη μονάδα αφού ολοκληρωθεί η κανονική φόρτιση αλλά προτού ολοκληρωθεί η πλήρης φόρτιση. (Χρειάζεται περίπου μία ώρα για να ολοκληρωθεί η πλήρης φόρτιση από τη στιγμή που θα ολοκληρωθεί η κανονική φόρτιση.)
  - Όταν φορτίζετε μια μπαταρία που δεν έχει χρησιμοποιηθεί για μεγάλο χρονικό διάστημα. (Πραγματοποιήστε πρώτα μια πλήρη φόρτιση.)

Όταν τοποθετούνται δύο μπαταρίες στη μονάδα, ενδέχεται να εμφανιστούν παρόμοια συμπτώματα αν μια από τις μπαταρίες βρίσκεται στην παραπάνω κατάσταση.
- Η ένδειξη "BATTERY LOG" είναι διαθέσιμη με τις επαναφορτιζόμενες μπαταρίες NP-F970, NP-F770 και NP-F570. Με άλλες μπαταρίες, τα περιεχόμενα της οθόνης είναι περιορισμένα.

▶Χρήση του καλωδίου μπαταρίας αυτοκινήτου (DCC-VQ1*)

G Το καλώδιο μπαταρίας αυτοκινήτου DCC-VQ1 μπορεί να χρησιμοποιηθεί ως εξής

- Το καλώδιο μπαταρίας αυτοκινήτου DCC-VQ1 χρησιμοποιείται για τη σύνδεση αυτής της μονάδας στην πρίζα του αναπτήρα του αυτοκινήτου.
- Κάποια αυτοκίνητα έχουν αρνητική γείωση και κάποια άλλα έχουν θετική γείωση. Αυτή η μονάδα προορίζεται για αυτοκίνητα με αρνητική γείωση μόνο.
- Συνδέστε το βύσμα εξόδου ① του DCC-VQ1 στον σύνδεσμο DC IN αυτής της μονάδας, και το βύσμα αναπτήρα αυτοκινήτου ② του DCC-VQ1 στην πρίζα του αναπτήρα του αυτοκινήτου. Εισαγάγετε το βύσμα αναπτήρα αυτοκινήτου γερά.

* Το καλώδιο μπαταρίας αυτοκινήτου DCC-VQ1 δεν παρέχεται με το κιτ αξεσουάρ ACC-L1BP. Για να προμηθευτείτε το DCC-VQ1, επικοινωνήστε με τον πλησιέστερο αντιπρόσωπο.

Χρήση του καλωδίου μπαταρίας αυτοκινήτου (DCC-VQ1)

- Χρησιμοποιείτε αυτή τη μονάδα μόνο με αυτοκίνητο που έχει μπαταρία 12 volt ή 24 volt.
- Κάποια αυτοκίνητα έχουν αρνητική γείωση και κάποια άλλα έχουν θετική γείωση. **Αυτή η μονάδα προορίζεται για αυτοκίνητα με αρνητική γείωση μόνο.**
- Χρησιμοποιείτε τη μονάδα όταν λειτουργεί ο κινητήρας του αυτοκινήτου. Αν χρησιμοποιήσετε τη μονάδα με σβηστό τον κινητήρα, η μπαταρία του αυτοκινήτου μπορεί να αδειάσει.
- Αποσυνδέστε το καλώδιο μπαταρίας αυτοκινήτου από την πρίζα του αναπτήρα όταν δεν τη χρησιμοποιείτε. Για να αποσυνδέσετε το καλώδιο, τραβήξτε το από το βύσμα. Ποτέ μην τραβάτε το ίδιο το καλώδιο.

Αντικατάσταση ασφάλειας

Το καλώδιο μπαταρίας αυτοκινήτου (DCC-VQ1) περιλαμβάνει μια ασφάλεια στο βύσμα του αναπτήρα αυτοκινήτου.
Αν το καλώδιο μπαταρίας αυτοκινήτου (DCC-VQ1) δεν λειτουργεί σωστά, ελέγξτε αν έχει καεί η ασφάλεια. Αν έχει καεί, αντικαταστήστε την αγοράζοντας μια ασφάλεια ίδιων χαρακτηριστικών (4 A, 125 V), για παράδειγμα από τον πλησιέστερο αντιπρόσωπο της Sony.

1. **Στρέψτε την άκρη του βύσματος και αφαιρέστε το.**
2. **Αφαιρέστε την καμμένη ασφάλεια.**
3. **Εισαγάγετε μια καινούρια ασφάλεια και στρέψτε την άκρη του βύσματος ώστε να σφίξει.**

Σημειώσεις

- Αντικαταστήστε την ασφάλεια με μια ίδιων χαρακτηριστικών (4 A, 125 V).
- Αν η πρίζα του αναπτήρα αυτοκινήτου σας είναι λερωμένη με στάχτη, κ.λπ., το μέρος του βύσματος ενδέχεται να θερμανθεί εξαιτίας της κακής σύνδεσης. Να την καθαρίζετε πριν από κάθε χρήση.
- Να αντικαθιστάτε την ασφάλεια μόνο με μια ασφάλεια ίδιων χαρακτηριστικών.
- Σε περίπτωση που η νέα ασφάλεια καεί σύντομα μετά την αντικατάσταση, συμβουλευτείτε τον πλησιέστερο αντιπρόσωπο της Sony.

Επικοινωνήστε με τον αντιπρόσωπο του αυτοκινήτου σας σχετικά με την πολικότητα της γείωσης του αυτοκινήτου, την τάση του ρεύματος της μπαταρίας του αυτοκινήτου κ.λπ.

Προδιαγραφές

Τροφοδοτικό/φορτιστής AC (AC-VQ1051D)

Είσοδος	100 V - 240 V AC 50 Hz/60 Hz 22 W 12 V/24 V DC (μόνο για αυτοκίνητα με αρνητική γείωση)
Έξοδος	8,4 V DC 2,0 A (VCR/CAMERA) 8,4 V DC 1,6 A (CHARGE)
Θερμοκρασία λειτουργίας	0 °C έως 40 °C
Θερμοκρασία αποθήκευσης	–20 °C έως +60 °C
Διαστάσεις (Περίπου)	123 mm × 53 mm × 135 mm (π/υ/β) (εξαιρούνται τα προεξέχοντα μέρη)
Μάζα	Περίπου 400 g

Καλώδιο μπαταρίας αυτοκινήτου (DCC-VQ1)

Τάση εισόδου	DC 12 V/24 V
Ονομαστική τιμή ασφάλειας	125 V 4 A
Μήκος καλωδίου	Περίπου 1,5 m
Μάζα	Περίπου 80 g

Επαναφορτιζόμενη μπαταρία (NP-F970)

Τύπος μπαταρίας που χρησιμοποιείται	Επαναφορτιζόμενη μπαταρία ιόντων λιθίου
Μέγιστη τάση εξόδου	8,4 V DC
Μέση τάση εξόδου	7,2 V DC
Μέγιστη τάση φόρτισης	8,4 V DC
Μέγιστο ρεύμα φόρτισης	3,0 A
Χωρητικότητα	45 Wh (6.300 mAh)
Θερμοκρασία λειτουργίας	0 °C έως 40 °C
Διαστάσεις (Περίπου)	38,4 mm × 60,0 mm × 70,8 mm (π/υ/β)
Μάζα	Περίπου 300 g

Ο σχεδιασμός και οι προδιαγραφές υπόκεινται σε αλλαγή χωρίς προειδοποίηση.

Σημείωση

Η μονάδα αυτή υποστηρίζει τάσεις από 100 V έως 240 V για παγκόσμια χρήση.
Μη χρησιμοποιήσετε ηλεκτρονικό μετασχηματιστή τάσης, καθώς μπορεί να προκληθεί δυσλειτουργία.

Αντιμετώπιση προβλημάτων

Σύμπτωμα	Αιτία/Λύση
Ο εξοπλισμός βίντεο δεν λειτουργεί.	• Το βύσμα τροφοδοσίας είναι αποσυνδεδεμένο από την πρίζα τοίχου. • Το καλώδιο μπαταρίας αυτοκινήτου DCC-VQ1 είναι αποσυνδεδεμένο από την πρίζα του αναπτήρα αυτοκινήτου. → Εισαγάγετε το σε μια πρίζα τοίχου ή σε μια πρίζα αναπτήρα αυτοκινήτου. • Το καλώδιο σύνδεσης δεν έχει συνδεθεί σωστά. → Συνδέστε το σωστά. • Ο διακόπτης αλλαγής εξόδου έχει τεθεί στη θέση CHARGE. → Θέστε τον διακόπτη αλλαγής εξόδου στη θέση VCR/CAMERA.
Η μπαταρία δεν φορτίζει.	• Ο διακόπτης αλλαγής εξόδου έχει τεθεί στη θέση VCR/CAMERA. → Θέστε τον διακόπτη αλλαγής εξόδου στη θέση CHARGE.
Η τροφοδοσία κλείνει αμέσως ακόμα και αν υπάρχει επαρκής ισχύ στην μπαταρία, ή η διάρκεια ζωής της μπαταρίας που εμφανίζεται διαφέρει από την πραγματική.	• Εξαντλήστε την μπαταρία και φορτίστε την πλήρως ξανά. → Η ένδειξη διάρκειας ζωής της μπαταρίας θα εμφανίζεται σωστά.
Η ένδειξη δεν αλλάζει.	Ανατρέξτε στην ενότητα "Σημειώσεις για την ένδειξη BATTERY LIFE".
Εμφανίζεται η ένδειξη "Lo" στην οθόνη.	• Η θερμοκρασία της μπαταρίας είναι πολύ χαμηλή. • Η φόρτιση πραγματοποιείται σε χαμηλότερη θερμοκρασία από το συνιστώμενο εύρος θερμοκρασίας φόρτισης. → Η ένδειξη που εμφανίζεται παρακάτω ενδέχεται να εμφανιστεί αν τοποθετηθεί μια μπαταρία με χαμηλή θερμοκρασία, ή εάν η φόρτιση πραγματοποιείται σε χαμηλότερη θερμοκρασία από το συνιστώμενο εύρος θερμοκρασίας φόρτισης. Αν και η φόρτιση μπορεί να πραγματοποιηθεί σε αυτές τις περιπτώσεις, αν αυτή η κατάσταση συνεχιστεί, η μονάδα θα μεταβεί σε κατάσταση αναμονής (ανατρέξτε στο ακόλουθο στοιχείο) ή η φόρτιση δεν θα πραγματοποιηθεί σωστά έτσι ώστε να προστατευτεί η μπαταρία. Συνιστάται η φόρτιση της μπαταρίας στους 10 °C με 30 °C.

(συνεχίζεται στο πίσω μέρος της σελίδας)

Ελληνικά

(συνεχίζεται από την μπροστινή πλευρά)

Σύμπτωμα	Αιτία/Λύση

Η λυχνία CHARGE αναβοσβήνει με τους ακόλουθους δύο τρόπους.

Αναβοσβήνει γρήγορα: Ανάβει και σβήνει επανειλημμένα κάθε 0,15 δευτερόλεπτα

Αναβοσβήνει αργά: Ανάβει και σβήνει επανειλημμένα κάθε 1,5 δευτερόλεπτα

Όταν η λυχνία CHARGE αναβοσβήνει, διαβάστε τα ακόλουθα και ενεργήστε ανάλογα με τον τρόπο που αναβοσβήνει η λυχνία CHARGE.

Όταν η λυχνία CHARGE αναβοσβήνει συνεχώς αργά και η ένδειξη "WAITING" εμφανίζεται στην οθόνη.	→ Η φόρτιση έχει διακοπεί προσωρινά. Η μονάδα βρίσκεται σε κατάσταση αναμονής. Αν η θερμοκρασία δωματίου ή η θερμοκρασία της μπαταρίας είναι εκτός του κατάλληλου εύρους θερμοκρασίας, η φόρτιση σταματάει αυτόματα. Όταν η θερμοκρασία δωματίου επανέλθει στο κατάλληλο εύρος, η λυχνία CHARGE ανάβει και η φόρτιση συνεχίζεται. Συνιστάται η φόρτιση της μπαταρίας στους 10 °C με 30 °C

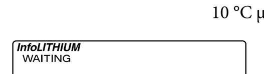

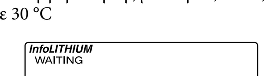

Όταν η λυχνία CHARGE αναβοσβήνει συνεχώς γρήγορα και η ένδειξη "WARNING" εμφανίζεται στην οθόνη.	→ Κατά τη φόρτιση της μπαταρίας για πρώτη φορά σε μια από τις παρακάτω περιπτώσεις, η λυχνία CHARGE μπορεί να αναβοσβήνει γρήγορα. Αν συμβεί αυτό, αφαιρέστε την μπαταρία από τη μονάδα, τοποθετήστε την πάλι και φορτίστε την ξανά. ① Όταν η μπαταρία έχει μείνει για μεγάλο χρονικό διάστημα ② Όταν η μπαταρία έχει μείνει για μεγάλο χρονικό διάστημα τοποθετημένη στη κάμερα ③ Αμέσως μετά την αγορά Αν η ένδειξη "WARNING" εξακολουθεί να εμφανίζεται, κάντε έλεγχο ακολουθώντας τα παρακάτω βήματα.

Αφαιρέστε την μπαταρία από τη μονάδα και επανατοποθετήστε την.

Η λυχνία CHARGE αρχίζει να αναβοσβήνει ξανά:
Τοποθετήστε μια άλλη μπαταρία InfoLITHIUM.

Η λυχνία CHARGE ανάβει αλλά δεν αναβοσβήνει ξανά:
Αν η λυχνία CHARGE σβήσει γιατί έχει ολοκληρωθεί ο χρόνος φόρτισης, δεν υπάρχει πρόβλημα.

Η λυχνία CHARGE αρχίζει να αναβοσβήνει ξανά:
Πιθανώς υπάρχει πρόβλημα με αυτή τη μονάδα.

Η λυχνία CHARGE ανάβει και δεν αναβοσβήνει ξανά:
Αν η λυχνία CHARGE σβήσει γιατί έχει ολοκληρωθεί ο χρόνος φόρτισης, υπάρχει πρόβλημα με την μπαταρία που τοποθετήσατε αρχικά.

Επικοινωνήστε με τον πλησιέστερο αντιπρόσωπο της Sony σχετικά με προϊόντα που ενδέχεται να έχουν πρόβλημα.

Українська

Дякуємо за придбання адаптера/зарядного пристрою змінного струму Sony.

Перед початком роботи з пристроєм, будь ласка, уважно прочитайте даний посібник і збережіть його для довідок у майбутньому.

Комплектність постачання

AC-VQ1051D Адаптер/зарядний пристрій змінного струму (AC-VQ1051D) (1)
Шнур живлення змінного струму (1)
З'єднувальний шнур (DK-215) (1)
З'єднувальний шнур (DK-415) (1)
Автомобільний шнур живлення (DCC-VQ1) (1)
Набір друкованої документації

ACC-L1BP Адаптер/зарядний пристрій змінного струму (AC-VQ1051D) (1)
Акумулятор (NP-F970) (1)
Шнур живлення змінного струму (1)
З'єднувальний шнур (DK-215) (1)
Набір друкованої документації

A Найменування компонентів

1 **Шторка клеми**
2 **Слот ①**
3 **Роз'єм DC IN (тільки для моделі DCC-VQ1)**
4 **Роз'єм DC OUT**
5 **Індикатор CHARGE ①**
6 **Слот ②**
7 **Індикатор CHARGE ②**
8 **Перемикач виходу**
9 **Перемикач режиму зарядки**
10 **Вікно індикації**
11 **Індикатор слота**
12 **Кнопка переключення DISPLAY**

Вікно індикації

13 **Індикатор «InfoLITHIUM»**
14 **Індикатор WAITING**
15 **Індикатор WARNING**
16 **Індикатор TIME TO CHG (зарядка)**
17 **Індикатор часу/журналу**
18 **Індикатор BATTERY LIFE**
19 **Індикатор VCR/CAMERA**
20 **Індикатор звичайної зарядки**
21 **Індикатор повної зарядки**
22 **Індикатор часу роботи від акумулятора**

Адаптер/зарядний пристрій змінного струму AC-VQ1051D може використовуватися наступним чином

Адаптер/зарядний пристрій змінного струму AC-VQ1051D може використовуватися вдома або в автомобілі. Під'єднайте шнур живлення (додається) до стінної розетки, або під'єднайте автомобільний шнур живлення DCC-VQ1 до гнізда прикурювача в автомобілі. (Тільки для автомобілів з негативним (-) заземленням.)

- Для використання з обладнанням Sony (відеокамерами, тощо) скористайтесь з'єднувальними шнурами, що входять до комплекту даного пристрою.
- Для зарядки акумуляторів Sony (серії L).
  - Рівень завершення зарядки можна встановити в положення «Повна зарядка» або «Звичайна зарядка» за допомогою перемикача режиму зарядки. Якщо акумулятор потрібно використати швидко, встановіть його в положення «Звичайна зарядка», щоб завершити зарядку в стані звичайної зарядки.
- В разі прикріплення до даного пристрою акумуляторів «InfoLITHIUM» будуть доступними наступні функції.
  - Швидка зарядка (Швидше, ніж зарядка за допомогою відеокамери, тощо.)
  - Можливість відображення «BATTERY LOG» (Журналу акумулятора) та інформації про зарядку. Будуть відображатися історія використання та стан зарядки акумулятора.
    - Загальний час зарядки, кількість циклів зарядки, рік та місяць останнього використання
    - Час роботи від акумулятора, час, що залишився до завершення зарядки

- Даний пристрій призначений для зарядки літій-іонних акумуляторів. Він не може використовуватися для зарядки нікель-кадмієвих або нікель-металогідридних акумуляторів.
- Даний пристрій не може використовуватися з деякими моделями відеокамер або іншого обладнання. Перед використанням перевірте сумісність з обладнанням.

Що таке «InfoLITHIUM»?

«InfoLITHIUM» являє собою літій-іонний акумулятор, який може обмінюватися даними щодо використання заряду акумулятора з сумісним електронним обладнанням. Рекомендується використовувати акумулятори «InfoLITHIUM» (серії L) з електронним обладнанням, що має позначку InfoLITHIUM.

«InfoLITHIUM» є товарним знаком Sony Corporation.

Що таке «BATTERY LOG»?

«BATTERY LOG» (Журнал акумулятора) дозволяє відображати історію використання, записану в акумуляторі.
- Загальний час зарядки
- Кількість циклів зарядки
- Рік та місяць останнього використання (Індикація є приблизною. В залежності від акумулятора зміст індикації є обмеженим.)

Примітки щодо індикатора BATTERY LIFE (Уважно прочитайте перед використанням)

Якщо виконуються наступні умови, під час зарядки акумулятора даний пристрій показує стан зарядки та інформацію про акумулятор.
- Використовується акумулятор «InfoLITHIUM».
- Відеокамера, тощо, є сумісною з системою «InfoLITHIUM».

Перевірте, чи є на акумуляторі позначка InfoLITHIUM. Перевірте за допомогою посібника з експлуатації відеообладнання, чи є відеообладнання сумісним з системою «InfoLITHIUM».

В разі використання акумулятора більше ніж з однією відеокамерою, тощо, сумісною з системою «InfoLITHIUM», інформація буде відображатися для обладнання, яке прикріплялося до акумулятора останнім.

«BATTERY LOG» є доступним під час використання з акумуляторами NP-F970, NPF770 та NP-F570. Інші акумулятори можуть бути несумісними або може відображатися обмежена інформація.

B Для використання з відеообладнанням

Якщо шнур живлення змінного струму та автомобільний шнур живлення DCC-VQ1 під'єднано одночасно, пріоритет матиме вхід живлення автомобільного шнура живлення.
Для отримання детальної інформації щодо під'єднання зверніться до посібника з експлуатації відеокамери, тощо.

1. **Встановіть перемикач виходу в положення VCR/CAMERA.**
2. **Під'єднайте шнур живлення змінного струму або автомобільний шнур живлення до даного пристрою.**
3. **Під'єднайте шнур живлення змінного струму до стінної розетки, або під'єднайте автомобільний шнур живлення до гнізда прикурювача.**
   Пролунає звуковий сигнал і загориться вікно індикації.
4. **Під'єднайте з'єднувальний шнур до роз'єма DC OUT даного пристрою.**
5. **Під'єднайте з'єднувальний шнур до відеокамери.**
   Для отримання інформації щодо напрямку під'єднання з'єднувального шнура зверніться до посібника з експлуатації відеокамери, тощо.
   В разі використання з'єднувального шнура DK-215 (малюнок B-1)
   В разі використання з'єднувального шнура DK-415 (малюнок B-2)

Примітки
- Встановлення перемикача виходу в положення CHARGE під час роботи з відеокамерою, тощо, призведе до переривання подачі живлення до відеокамери.
- Акумулятор, прикріплений до даного пристрою, неможливо заряджати, якщо пристрій знаходиться в режимі VCR/CAMERA.
- Перемістіть даний пристрій подалі від відеокамери, тощо, у випадку спотворення зображення.
- З'єднувальний шнур DK-415 може використовуватися з обладнанням, сумісним з акумулятором (серії L). Перед використанням перевірте сумісність з обладнанням.
- На малюнку показано під'єднання до цифрової HD-відеокамери HDR-AX2000.

C Зарядка акумулятора

Якщо шнур живлення змінного струму та автомобільний шнур живлення DCC-VQ1 під'єднано одночасно, пріоритет матиме вхід живлення автомобільного шнура живлення.

1. **Встановіть перемикач режиму зарядки в положення «NORMAL CHARGE» або «FULL CHARGE».**
   Якщо акумулятор потрібно заряджати до завершення повної зарядки акумулятора, встановіть перемикач режиму зарядки в положення «FULL CHARGE».
   Якщо потрібно закінчити зарядку після завершення звичайної зарядки, встановіть його в положення «NORMAL CHARGE».
   Для отримання детальної інформації зверніться до пункту «Переключення режиму зарядки».
2. **Встановіть перемикач виходу в положення CHARGE.**
3. **Під'єднайте шнур живлення змінного струму або автомобільний шнур живлення до даного пристрою.**
4. **Під'єднайте шнур живлення змінного струму до стінної розетки, або під'єднайте автомобільний шнур живлення до гнізда прикурювача.**
   Пролунає звуковий сигнал і загориться вікно індикації.
5. **Прикріпіть акумулятор.**
   Зверніться до розділу «Прикріплення акумулятора». Коли почнеться зарядка, індикатор часу роботи від акумулятора у вікні індикації почне мигати у певній послідовності, а індикатор CHARGE загориться.
6. **Після завершення зарядки від'єднайте акумулятор.**
   Даний пристрій закінчує зарядку на рівні, який встановлено за допомогою перемикача режиму зарядки. Після того, як індикатор CHARGE погасне, зарядку буде завершено.
   Для отримання детальної інформації щодо завершення зарядки зверніться до пункту «Переключення режиму зарядки». Зверніться до розділу «Від'єднання акумулятора» під час від'єднання акумулятора.

Переключення режиму зарядки

Існує два рівні завершення зарядки: «Звичайна зарядка» та «Повна зарядка». Режим зарядки можна змінювати за допомогою перемикача режиму зарядки на даному пристрої.

- NORMAL CHARGE

Після завершення зарядки індикатор часу роботи від акумулятора буде відображатися, як показано праворуч. Стан акумулятора буде легше підтримувати, але час роботи від акумулятора буде дещо коротшим, ніж у стані повної зарядки.	

- FULL CHARGE

Після завершення зарядки у стані повної зарядки індикатор часу роботи від акумулятора буде відображатися, як показано праворуч. Час роботи від акумулятора буде дещо довшим, ніж у стані звичайної зарядки, але час зарядки також буде довшим.	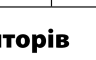

Прикріплення двох акумуляторів одночасно

До даного пристрою можна одночасно прикріпити два акумулятора. Також можна заряджати тільки один акумулятор. Зарядка почнеться після встановлення акумулятора в слот ①. Якщо прикріпити два акумулятора не одночасно, зарядка почнеться після встановлення першого акумулятора, незалежно від того, прикріплено його в слоті ① або ②.

Примітки
- Можна прикріпити два акумулятора, однак їх неможливо одночасно заряджати в режимі звичайної зарядки.
- Якщо перемикач режиму зарядки встановлено в положення «FULL CHARGE», даний пристрій завершить звичайну зарядку в послідовності, в якій акумулятори було прикріплено, а потім завершить повну зарядку одночасно для обох акумуляторів.

Прикріплення акумулятора (C-①)

❶ **Помістіть акумулятор на даний пристрій таким чином, щоб позначка ◀ була з боку шторки клеми.**
❷ **Перемістіть акумулятор у напрямку стрілки.**
Натисніть акумулятор таким чином, щоб шторку клеми було повністю сховано.

Від'єднання акумулятора (C-②)

Перемістіть акумулятор у напрямку стрілки та підніміть його прямо вгору.

Примітки
- Не піднімайте даний пристрій, тримаючись за акумулятор.
- Слідкуйте за тим, щоб не вдарити шторку клеми. Під час прикріплення акумулятора будьте особливо обережні, щоб не вдарити об неї акумулятор.
- Будьте обережні, щоб не защемити пальці під час прикріплення або від'єднання акумулятора.

Час зарядки

Швидка зарядка

	NP-F970	NP-F770	NP-F570
Звичайна зарядка	285 хв.	185 хв.	110 хв.
Повна зарядка	345 хв.	245 хв.	170 хв.

- Вказаний час наведено для зарядки повністю розрядженого акумулятора за допомогою даного пристрою при зовнішній температурі 25 °C.
- Час зарядки може відрізнятися в залежності від стану акумулятора та зовнішньої температури.

Швидке використання акумулятора

Акумулятор можна використовувати навіть в тому випадку, якщо від'єднати його від даного пристрою до завершення зарядки. Однак більш короткий час зарядки означає більш короткий час використання.

Примітки
- Якщо під час зарядки перемикач виходу встановлено в положення VCR/CAMERA, зарядка зупиниться.
- Якщо індикатор CHARGE не горить або мигає, переконайтесь, що акумулятор правильно прикріплено до даного пристрою. Якщо його не прикріпити правильно, він не буде заряджатися.
- Швидка зарядка виконується тільки в разі використання акумуляторів «InfoLITHIUM».
- Якщо перемикач режиму зарядки встановлено в положення «NORMAL CHARGE», даний пристрій закінчить зарядку після завершення звичайної зарядки.
- Режим зарядки можна змінювати перед завершенням кожної зарядки.
- Вимкніть даний пристрій зі стінної розетки (штепсельної розетки) після його використання. Для від'єднання шнура потягніть його за штепсельну вилку. Ніколи не тягніть за сам шнур.

Якщо під час зарядки виникнуть якісь порушення, індикатор CHARGE почне мигати, і на дисплеї з'явиться повідомлення «WARNING». Для отримання детальної інформації див. розділ «Пошук та усунення несправностей».

Перевірка зарядки

Після початку зарядки у вікні індикації висвітиться час роботи від акумулятора.
Час роботи від акумулятора, що відображається, означає приблизний час, що залишився для запису зображень за допомогою видошукача. В разі використання рідкокристалічного дисплею час роботи від акумулятора буде коротшим.
З деякими відеокамерами час роботи від акумулятора може не відображатися. Для отримання детальної інформації зверніться до розділу «Примітки щодо індикатора BATTERY LIFE».

Існує два способи переключення інформації у вікні індикації під час зарядки.

Існує два способи переключення інформації у вікні індикації: автоматична зміна індикації та зміна індикації під час кожного натискання кнопки переключення DISPLAY.
Індикатор слота відповідає номерові слота.
Нижче наведено приклад для ситуації, коли встановлено акумулятор в слот ①, після чого встановлено інший акумулятор в слот ②.

Автоматична зміна інформації вікна індикації під час зарядки (див. малюнок D)

1 **Час роботи від акумулятора**
Час роботи від акумулятора, прикріпленого першим.
Це час роботи від акумулятора в разі прикріплення до відеокамери, тощо, сумісної з системою «InfoLITHIUM», що використовувалася останньою.

2 **Час роботи від акумулятора**
Час роботи від акумулятора, прикріпленого пізніше.

3 **Час зарядки**
Загальний час, що залишився до завершення повної зарядки акумуляторів, встановлених в слот ① та слот ②.
Якщо перемикач режиму зарядки встановлено в положення «NORMAL CHARGE», буде відображатися час, що залишився до завершення звичайної зарядки.

Натисніть кнопку переключення DISPLAY під час зарядки. (Див. малюнок E)

Під час зарядки «BATTERY LOG» можна відобразити, натиснувши кнопку переключення DISPLAY.
Інформація у вікні індикації змінюється наступним чином під час кожного натискання кнопки переключення DISPLAY.
Приблизно через п'ять секунд після натискання кнопки переключення DISPLAY буде відображено час роботи від акумулятора, а потім індикація буде автоматично переключатися між часом роботи від акумулятора та часом зарядки, що залишився, поки зарядку не буде завершено.

1 **Загальний час зарядки**
Загальний час зарядки акумулятора, прикріпленого першим.
Відображається приблизний загальний час зарядки з моменту першої зарядки. Мінімальний час, що відображається, становить 5 годин.

2 **Загальна кількість циклів зарядки**
Кількість циклів зарядки, які виконувалися з акумулятором, що прикріплено першим.
Відображається приблизна кількість циклів зарядки, які виконувалися з акумулятором з моменту першої зарядки. Мінімально відображається 5 разів, а лічильник відображається кратним п'яти. Додаткові зарядки та перервані зарядки можуть не враховуватися.

3 **Рік та місяць останнього використання**
Рік та місяць, коли востаннє використовувався акумулятор, що прикріплено першим.
Спочатку відображається «Місяць», а за ним «Рік» (останні дві цифри року). В разі використання з відеокамерою, в якій не встановлено календар, буде відображатися індикація «-- --».

4 **Загальний час зарядки**
Загальний час зарядки акумулятора, прикріпленого пізніше.

5 **Загальна кількість циклів зарядки**
Кількість циклів зарядки, які виконувалися з акумулятором, що прикріплено пізніше.

6 **Рік та місяць останнього використання**
Рік та місяць, коли востаннє використовувався акумулятор, що прикріплено пізніше.

Натисніть кнопку переключення DISPLAY після завершення зарядки. (Див. малюнок F)

Після завершення зарядки індикація не буде змінюватися автоматично. Інформація у вікні індикації змінюється наступним чином під час кожного натискання кнопки переключення DISPLAY.
Приблизно через п'ять секунд після натискання кнопки переключення DISPLAY повернеться індикація, показана на малюнку 1.

1 **Зарядку завершено. Якщо перемикач режиму зарядки встановлено в положення «NORMAL CHARGE», на індикаторі часу роботи від акумулятора буде відображатися індикація «NORMAL».**

2 **Час роботи від акумулятора**
Час роботи від акумулятора, прикріпленого першим.

3 **Час роботи від акумулятора**
Час роботи від акумулятора, прикріпленого пізніше.

4 **Загальний час зарядки**
Загальний час зарядки акумулятора, прикріпленого першим.

5 **Загальна кількість циклів зарядки**
Кількість циклів зарядки, які виконувалися з акумулятором, що прикріплено першим.

6 **Рік та місяць останнього використання**
Рік та місяць, коли востаннє використовувався акумулятор, що прикріплено першим.

7 **Загальний час зарядки**
Загальний час зарядки акумулятора, прикріпленого пізніше.

8 **Загальна кількість циклів зарядки**
Кількість циклів зарядки, які виконувалися з акумулятором, що прикріплено пізніше.

9 **Рік та місяць останнього використання**
Рік та місяць, коли востаннє використовувався акумулятор, що прикріплено пізніше.

Примітки
- Індикація часу являє собою приблизний час зарядки при температурі 25 °C. Вона може відрізнятися від дійсного часу в залежності від оточення. Також, в залежності від стану акумулятора, час може не відображатися. Це не є несправністю.
- Після початку зарядки для відображення часу може знадобитися деякий час.
- Для відображення часу та часу роботи від акумулятора, що залишився, для акумулятора з боку, який не заряджається, може знадобитися деякий час.
- Для відображення часу роботи від нового акумулятора, спершу прикріпіть його до відеокамери і використовуйте протягом приблизно 20 секунд, а потім зарядіть за допомогою даного пристрою.
- В разі прикріплення до даного пристрою повністю зарядженого акумулятора на дисплеї може з'явитися повідомлення «TIME TO CHG FULL 1h». Це не є несправністю.
- В наступних випадках замість індикації часу/журналу може відображатися «-- --» або індикація часу може бути відсутньою. Це не є несправністю.
  - Між індикацією часу та дійсним часом зарядки існує різниця. (Навіть якщо це станеться, продовжуйте зарядку до повної зарядки.)
  - В разі зарядження іншого акумулятора, крім акумулятора «InfoLITHIUM» (Індикація часу роботи від акумулятора та інші функції будуть недоступними.)
  - Якщо індикація року та місяця останнього використання є незрозумілою. (Якщо прикріпити акумулятор до відеокамери, але не увімкнути живлення відеокамери, або якщо функцію календаря відеокамери не встановлено, тощо.)
  - Якщо акумулятор від'єднано від даного пристрою після завершення звичайної зарядки, але перед завершенням повної зарядки. (Час між завершенням звичайної зарядки та завершенням повної зарядки становить приблизно одну годину.)
  - В разі зарядки акумулятора, який не використовувався протягом тривалого часу. (Спершу зарядіть його один раз.)

  Під час прикріплення до даного пристрою двох акумуляторів схожі ознаки можуть з'явитися в тому випадку, якщо будь-який з акумуляторів перебуває в описаному вище стані.
- Індикація «BATTERY LOG» є доступною під час використання акумуляторів NP-F970, NP-F770 та NP-F570. Під час використання інших акумуляторів зміст індикації є обмеженим.

▶Використання автомобільного шнура живлення (DCC-VQ1*)

G Автомобільний шнур живлення DCC-VQ1 може використовуватися наступним чином

- Автомобільний шнур живлення DCC-VQ1 призначений для під'єднання цього пристрою до гнізда прикурювача автомобіля.
- Деякі автомобілі мають негативне заземлення, а інші мають позитивне заземлення. Даний пристрій призначений тільки для автомобілів з негативним заземленням.
- Під'єднайте вихідний штекер ① DCC-VQ1 до роз'єму DC IN даного пристрою, а штекер ② прикурювача DCC-VQ1 до гнізда прикурювача автомобіля. Щільно вставте штекер прикурювача.

* Автомобільний шнур живлення DCC-VQ1 не додається до комплекту аксесуарів ACC-L1BP. Щоб придбати DCC-VQ1, зверніться до свого дилера.

Використання автомобільного шнура живлення (DCC-VQ1)

- Даний пристрій може використовуватися тільки з автомобілями, що мають акумулятор на 12 В або 24 В.
- Деякі автомобілі мають негативне заземлення, а інші мають позитивне заземлення. **Даний пристрій призначений тільки для автомобілів з негативним заземленням.**
- Використовуйте пристрій з працюючим двигуном. У разі використання із зупиненим двигуном акумулятор автомобіля може розрядитися.
- Вимкніть автомобільний шнур живлення з гнізда прикурювача, якщо він не використовується. Для від'єднання шнура потягніть його за штепсельну вилку. Ніколи не тягніть за сам шнур.

Заміна запобіжника

Автомобільний шнур живлення (DCC-VQ1) містить запобіжник у штекері прикурювача.
Якщо автомобільний шнур живлення (DCC-VQ1) не працює належним чином, перевірте, чи не перегорів запобіжник. Якщо він перегорів, замініть його, придбавши запобіжник з таким же номіналом (4 A, 125 В), наприклад, у найближчого дилера Sony.

1. **Розкрутіть кінець штекера, та від'єднайте його.**
2. **Витягніть запобіжник, що перегорів.**
3. **Вставте новий запобіжник та щільно закрутіть кінець штекера.**

Примітки
- Замінюйте запобіжник іншим запобіжником з таким же номіналом (4 A, 125 В).
- Якщо гніздо автомобільного прикурювача забруднено попелом, тощо, штекер може нагріватися через поганий контакт. Завжди очищуйте його перед використанням.
- Не замінюйте запобіжник чимось іншим, крім запобіжника з вказаним номіналом.
- Якщо новий запобіжник перегорить невдовзі після заміни, зверніться до найближчого дилера Sony.

Зверніться до автомобільного дилера для отримання інформації щодо полярності заземлення автомобіля, напруги автомобільного акумулятора, тощо.

Технічні характеристики

Адаптер/зарядний пристрій змінного струму (AC-VQ1051D)

Вхід	100 В - 240 В змінного струму 50 Гц/60 Гц 22 Вт 12 В/24 В постійного струму (тільки для автомобілів з негативним заземленням)
Вихід	8,4 В постійного струму 2,0 A (VCR/CAMERA) 8,4 В постійного струму 1,6 A (CHARGE)
Робоча температура	Від 0 °C до 40 °C
Температура зберігання	Від –20 °C до +60 °C
Розміри (приблиз.)	Від 123 мм × 53 мм × 135 мм (ш/в/г) (за винятком виступаючих деталей)
Маса	Приблиз. 400 г

Автомобільний шнур живлення (DCC-VQ1)

Вхідна напруга	12 В/24 В постійного струму
Номінал запобіжника	125 В 4 A
Довжина шнура	Приблиз. 1,5 м
Маса	Приблиз. 80 г

Акумулятор (NP-F970)

Тип акумулятора, що використовується	Літій-іонний акумулятор
Максимальна вихідна напруга	8,4 В постійного струму
Середня вихідна напруга	7,2 В постійного струму
Максимальна напруга зарядки	8,4 В постійного струму
Максимальний струм зарядки	3,0 A
Ємність	45 ват-годин (6300 мАг)
Робоча температура	від 0 °C до 40 °C
Розміри (приблиз.)	38,4 мм × 60,0 мм × 70,8 мм (ш/в/г)
Маса	Приблиз. 300 г

Конструкція і технічні характеристики можуть бути змінені без повідомлення.

Примітка

Даний пристрій підтримує напругу, що використовується по всьому світові, від 100 В до 240 В.
Не використовуйте електронний трансформатор напруги, оскільки це може призвести до несправності.

При зберіганні розташовуйте в малозапиленому, прохолодному місці.

Пошук та усунення несправностей

Ознака	Можлива причина/Метод усунення
Відеообладнання не працює.	• Штекер живлення від'єднано від стінної розетки (штепсельної розетки). • Автомобільний шнур живлення DCC-VQ1 від'єднано від гнізда прикурювача. → Під'єднайте до стінної розетки або гнізда прикурювача. • З'єднувальний кабель не під'єднано належним чином. → Під'єднайте належним чином. • Перемикач виходу встановлено в положення CHARGE. → Встановіть перемикач виходу в положення VCR/CAMERA.
Акумулятор не заряджається.	• Перемикач виходу встановлено в положення VCR/CAMERA. → Встановіть перемикач виходу в положення CHARGE.
Живлення відразу вимикається через те, що залишилося достатньо часу для роботи від акумулятора, або через те, що час роботи від акумулятора, що відображається, відрізняється від дійсного часу роботи.	• Розрядіть акумулятор, а потім знову повністю зарядіть його. → Час роботи від акумулятора буде відображатися правильно.
Індикація не змінюється.	Зверніться до розділу «Примітки щодо індикатора BATTERY LIFE».
У вікні індикації відображається індикація «Lo».	• Температура акумулятора є занадто низькою. • Зарядка виконується за нижчої температури, ніж рекомендований діапазон температури зарядки. → Показана нижче індикація може з'являтися у випадку прикріплення акумулятора з низькою температурою, або якщо зарядка виконується за більш низької температури, ніж рекомендований діапазон температури зарядки. Незважаючи на те, що зарядка в цьому випадку все одно буде виконуватися, якщо ця ситуація буде зберігатися, даний пристрій переключиться в режим очікування (зверніться до ступного пункту) або зарядка не буде виконуватися належним чином, щоб захистити акумулятор. Рекомендується заряджати акумулятор при температурі від 10 °C до 30 °C.

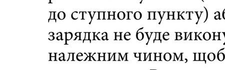

Індикатор CHARGE мигає двома різними наступними способами.

Мигає швидко: Повторно вмикається та вимикається кожні 0,15 секунди

Мигає повільно: Повторно вмикається та вимикається кожні 1,5 секунди

Якщо мигає індикатор CHARGE, прочитайте наступну інформацію і виконайте відповідні дії в залежності від того, як мигає індикатор CHARGE.

Якщо індикатор CHARGE мигає повільно і у вікні індикації відображається повідомлення «WAITING».	→ Зарядку тимчасово призупинено. Даний пристрій знаходиться в стані очікування. Якщо температура в помешканні або температура акумулятора вийде за межі допустимого діапазону, зарядка автоматично припиниться. Після повернення температури в помешканні до допустимого діапазону індикатор CHARGE загориться і зарядка продовжиться. Рекомендується заряджати акумулятор при температурі від 10 °C до 30 °C.

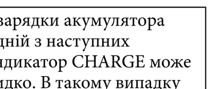

Якщо індикатор CHARGE мигає повільно і у вікні індикації відображається повідомлення «WARNING».	→ У випадку зарядки акумулятора вперше в одній з наступних ситуацій, індикатор CHARGE може мигати швидко. В такому випадку від'єднайте акумулятор від даного пристрою, знову прикріпіть його на місце і почніть зарядку. ① Якщо акумулятор не використовувався протягом тривалого часу ② Якщо акумулятор було залишено прикріпленим до камери протягом тривалого часу ③ Безпосередньо після придбання Якщо повідомлення «WARNING» все одно буде відображатися, виконайте перевірку за допомогою вказаних нижче дій.

Від'єднайте акумулятор від даного пристрою, а потім знову прикріпіть його.

Індикатор CHARGE знову починає мигати:
Прикріпіть інший акумулятор «InfoLITHIUM».

Індикатор CHARGE загорається, але потім не починає мигати знову:
Якщо індикатор CHARGE гасне через те, що час зарядки минув, це не є проблемою.

Індикатор CHARGE знову починає мигати:
Можливо, існує проблема з даним пристроєм.

Індикатор CHARGE загорається і потім не починає мигати:
Якщо індикатор CHARGE гасне через те, що час зарядки минув, проблема в акумуляторі, який було прикріплено першим.

Зверніться до найближчого дилера Sony стосовно будь-яких виробів, які можуть мати проблему.

Виробник: Соні Корпорейшн,
1-7-1 Конан, Мінато-ку,
Токіо 108-0075, Японія.
Країна-виробник: Китай

Русский

Благодарим за приобретение адаптера переменного тока/зарядного устройства Sony.

Перед эксплуатацией устройства внимательно ознакомьтесь с данным руководством и сохраните его для последующего использования.

Комплектность поставки

AC-VQ1051D Адаптер переменного тока/Зарядное устройство (AC-VQ1051D) (1)
Шнур питания переменного тока (1)
Соединительный шнур (DK-215) (1)
Соединительный шнур (DK-415) (1)
Автомобильный шнур питания (DCC-VQ1) (1)
Набор печатной документации

ACC-L1BP Адаптер переменного тока/Зарядное устройство (AC-VQ1051D) (1)
Аккумулятор (NP-F970) (1)
Шнур питания переменного тока (1)
Соединительный шнур (DK-215) (1)
Набор печатной документации

A Наименование компонентов

1 **Затвор разъема**
2 **Слот ①**
3 **Разъем DC IN (только для модели DCC-VQ1)**
4 **Разъем DC OUT**
5 **Индикатор CHARGE ①**
6 **Слот ②**
7 **Индикатор CHARGE ②**
8 **Переключатель изменения выхода**
9 **Переключатель изменения режима зарядки**
10 **Дисплей**
11 **Световой индикатор слота**
12 **Кнопка изменения DISPLAY**

Дисплей

13 **Индикатор "InfoLITHIUM"**
14 **Индикатор WAITING**
15 **Индикатор WARNING**
16 **Индикатор TIME TO CHG (зарядка)**
17 **Индикатор времени/журнала**
18 **Индикатор BATTERY LIFE**
19 **Индикатор VCR/CAMERA**
20 **Индикатор нормальной зарядки**
21 **Индикатор полной зарядки**
22 **Индикатор времени работы от аккумулятора**

Адаптер переменного тока/зарядное устройство AC-VQ1051D можно использовать следующим образом

Адаптер переменного тока/зарядное устройство AC-VQ1051D можно использовать дома или в автомобиле. Подсоедините шнур питания (прилагается) к сетевой розетке или подсоедините автомобильный шнур питания DCC-VQ1 к гнезду прикуривателя в автомобиле. (Только для автомобилей с отрицательным (-) заземлением.)

- Для подключения оборудования Sony (видеокамер и т.п.) используйте соединительные шнуры, прилагаемые к данному устройству.
- Для зарядки аккумуляторов Sony (серия L).
  - С помощью переключателя изменения режима зарядки уровень завершения зарядки можно установить в положение "Полная зарядка" или "Нормальная зарядка". Если аккумулятор нужно использовать быстро, установите режим "Нормальная зарядка" для завершения зарядки в состоянии нормальной зарядки.
- При установке в данное устройство аккумуляторов "InfoLITHIUM" доступны следующие функции.
  - Быстрая зарядка (Быстрее, чем зарядка с помощью видеокамеры и т.п.)
  - Возможно отображение "BATTERY LOG" и информации о зарядке. Отображение истории использования и состояния зарядки аккумулятора.
    - Общее время зарядки, количество циклов зарядки, год и месяц последнего использования
    - Время работы от аккумулятора, время, оставшееся до завершения зарядки

- Данное устройство предназначено для зарядки литиево-ионных аккумуляторов. Оно не может использоваться для зарядки Ni-Cd или Ni-MH аккумуляторов.
- Данное устройство не может использоваться с некоторыми моделями видеокамер или другого оборудования. Перед использованием проверьте совместимость оборудования.

Что такое "InfoLITHIUM"?

"InfoLITHIUM" — это новый тип литиево-ионного аккумулятора, который может обмениваться данными о расходе заряда аккумулятора с совместимым электронным оборудованием. Рекомендуется использовать аккумуляторы "InfoLITHIUM" (серия L) с электронным оборудованием, на котором имеется логотип InfoLITHIUM.

"InfoLITHIUM" является товарным знаком Sony Corporation.

Что такое "BATTERY LOG"?

"BATTERY LOG" позволяет отобразить историю использования, записанную в аккумуляторе.
- Общее время зарядки
- Количество циклов зарядки
- Год и месяц последнего использования (Индикация является приблизительной. В зависимости от аккумулятора отображаемое содержание является ограниченным.)

Примечания относительно индикатора BATTERY LIFE (Внимательно прочтите перед использованием.)

Во время зарядки аккумулятора данное устройство показывает состояние зарядки и информацию об аккумуляторе при выполнении следующих условий.
- Используется аккумулятор "InfoLITHIUM".
- Видеокамера и т.п. совместимы с "InfoLITHIUM".

Проверьте, имеется ли на аккумуляторе логотип InfoLITHIUM. Проверьте в инструкции по эксплуатации, прилагаемой к видеооборудованию, является ли оно совместимым с "InfoLITHIUM".

При использовании аккумулятора более чем с одной видеокамерой и т.п., совместимой с "InfoLITHIUM", отображается информация для оборудования, подключавшегося к аккумулятору в последний раз.

"BATTERY LOG" доступен при использовании аккумуляторов NP-F970, NP-F770 и NP-F570. Другие аккумуляторы могут быть несовместимы или могут отображать ограниченный перечень информации.

B Подключение видеооборудования

При одновременном подсоединении шнура питания переменного тока и автомобильного шнура питания DCC-VQ1, приоритетным является питание, подаваемое по автомобильному шнуру питания.
Подробные сведения по подключению приведены в инструкции по эксплуатации видеокамеры и т.п.

1. **Установите переключатель изменения выхода в положение VCR/CAMERA.**
2. **Подсоедините шнур питания переменного тока или автомобильный шнур питания к данному устройству.**
3. **Подсоедините шнур питания переменного тока к сетевой розетке или подсоедините автомобильный шнур питания к гнезду прикуривателя.**
   Прозвучит звуковой сигнал и включится дисплей.
4. **Подключите соединительный шнур к разъему DC OUT данного устройства.**
5. **Подключите соединительный шнур к видеокамере.**
   Сведения о подключении соединительного шнура приведены в инструкции по эксплуатации видеокамеры и т.п.
   При использовании соединительного шнура DK-215 (Рисунок B-1)
   При использовании соединительного шнура DK-415 (Рисунок B-2)

Примечания
- Установка переключателя изменения выхода в положение CHARGE во время работы с видеокамерой и т.п. приводит к отключению подачи питания к видеокамере.
- Пока данное устройство будет находиться в режиме VCR/CAMERA, зарядка аккумулятора, установленного в данное устройство, будет невозможна.
- Переместите данное устройство дальше от видеокамеры и т.п., если это приводит к появлению помех на изображении.
- Соединительный шнур DK-415 можно использовать с оборудованием, совместимым с аккумулятором (серия L). Перед использованием проверьте совместимость оборудования.
- На рисунке показано подключение к цифровой видеокамере HD HDR-AX2000.

C Зарядка аккумулятора

При одновременном подсоединении шнура питания переменного тока и автомобильного шнура питания DCC-VQ1, приоритетным является питание, подаваемое по автомобильному шнуру питания.

1. **Установите переключатель изменения режима зарядки в положение "NORMAL CHARGE" или "FULL CHARGE".**
   Если нужно заряжать аккумулятор до завершения полной зарядки, установите переключатель изменения режима зарядки в положение "FULL CHARGE".
   Если нужно закончить зарядку после завершения нормальной зарядки, установите его в положение "NORMAL CHARGE".
   Подробные сведения приведены в разделе "Переключение режима зарядки".
2. **Установите переключатель изменения выхода в положение CHARGE.**
3. **Подсоедините шнур питания переменного тока или автомобильный шнур питания к данному устройству.**
4. **Подсоедините шнур питания переменного тока к сетевой розетке или подсоедините автомобильный шнур питания к гнезду прикуривателя.**
   Прозвучит звуковой сигнал и включится дисплей.
5. **Вставьте аккумулятор.**
   Обратитесь к разделу "Установка аккумулятора". Когда начнется зарядка, индикатор времени работы от аккумулятора на дисплее начнет последовательно мигать и загорится индикатор CHARGE.
6. **После завершения зарядки извлеките аккумулятор.**
   Данное устройство завершит зарядку на уровне зарядки, установленном с помощью переключателя изменения режима зарядки. После выключения индикатора CHARGE зарядка будет завершена. Подробные сведения о завершении зарядки приведены в разделе "Переключение режима зарядки". Обратитесь к разделу "Извлечение аккумулятора" при извлечении аккумулятора.

Переключение режима зарядки

Существует два уровня завершения зарядки: "Нормальная зарядка" и "Полная зарядка". Режим зарядки можно изменить с помощью переключателя изменения режима зарядки на данном устройстве.

- Нормальная зарядка (NORMAL CHARGE)

После завершения зарядки будет отображен индикатор времени работы от аккумулятора, показанный справа. При этом можно лучше контролировать состояние аккумулятора, однако время работы от аккумулятора будет немного короче, чем в состоянии полной зарядки.	

- Полная зарядка (FULL CHARGE)

После завершения зарядки в состоянии полной зарядки будет отображен индикатор времени работы от аккумулятора, показанный справа. Время работы от аккумулятора будет немного дольше, чем в состоянии нормальной зарядки, однако время зарядки также будет дольше.	

Установка двух аккумуляторов одновременно

В данное устройство можно установить два аккумулятора одновременно. Также можно заряжать только один аккумулятор. Зарядка начнется при установке аккумулятора в слот ①. Если два аккумулятора устанавливаются не одновременно, зарядка начнется при установке первого аккумулятора, независимо от того, установлен он в слот ① или ②.

Примечания
- Можно установить два аккумулятора, однако их невозможно одновременно заряжать в нормальном режиме.
- При установке переключателя изменения режима зарядки в положение "FULL CHARGE", данное устройство завершит нормальную зарядку в последовательности, в которой аккумуляторы были установлены, а затем одновременно завершит полную зарядку для обоих аккумуляторов.

Установка аккумулятора (C-①)

❶ **Поместите аккумулятор в данное устройство таким образом, чтобы символ ◀ был обращен к затвору разъема.**
❷ **Сдвиньте аккумулятор в направлении стрелки.**
Нажимайте на аккумулятор до тех пор, пока затвор разъема не будет полностью утоплен.

Извлечение аккумулятора (C-②)

Сдвиньте аккумулятор в направлении стрелки и поднимите его вертикально вверх.

Примечания
- Не поднимайте данное устройство, взявшись за аккумулятор.
- Не допускайте ударов по затвору разъема. При установке аккумулятора будьте особенно осторожны, чтобы не ударить по нему аккумулятором.
- Будьте осторожны, чтобы не прищемить пальцы во время установки или извлечения аккумулятора.

Время зарядки

Быстрая зарядка

	NP-F970	NP-F770	NP-F570
Нормальная зарядка	285 мин.	185 мин.	110 мин.
Полная зарядка	345 мин.	245 мин.	170 мин.

- Показанное время приведено для случая зарядки полностью разряженного аккумулятора при использовании данного устройства при температуре 25 °C.
- Время зарядки может отличаться в зависимости от состояния аккумулятора и температуры окружающей среды.

Быстрое использование аккумулятора

Аккумулятор можно использовать даже в случае извлечения из данного устройства до завершения зарядки. Более короткое время зарядки, однако, приведет к уменьшению времени использования.

Примечания
- В случае установки переключателя изменения выхода в положение VCR/CAMERA во время зарядки, зарядка будет остановлена.
- Если индикатор CHARGE не загорается или мигает, проверьте, правильно ли установлен аккумулятор в данное устройство. В случае неправильной установки он не будет заряжаться.
- Быстрая зарядка выполняется только с использованием аккумуляторов "InfoLITHIUM".
- В случае установки переключателя изменения режима зарядки в положение "NORMAL CHARGE", данное устройство закончит зарядку после завершения нормальной зарядки.
- Режим зарядки можно изменять перед завершением каждой зарядки.
- Отсоедините данное устройство от сетевой розетки после использования. Для отсоединения шнура потяните его за штекер. Никогда не тяните за сам шнур.

При возникновении каких-либо отклонений во время зарядки начнет мигать индикатор CHARGE и на дисплее появится индикация "WARNING". Подробнее см. в разделе "Поиск и устранение неисправностей".

Проверка зарядки

Когда начнется зарядка, на дисплее появится индикация времени работы от аккумулятора.
Время работы от аккумулятора, отображаемое на дисплее, приблизительно равно оставшемуся времени для записи изображений с помощью видоискателя. При использовании ЖК-дисплея время работы от аккумулятора будет меньше.
Для некоторых видеокамер время работы от аккумулятора может не отображаться. Подробные сведения приведены в разделе "Примечания относительно индикатора BATTERY LIFE".

Существует два способа переключения информации на дисплее во время зарядки.

Существует два способа переключения информации на дисплее: автоматическое изменение индикации и изменение индикации при каждом нажатии кнопки изменения DISPLAY.
Световой индикатор слота соответствует номеру слота.
Далее приведен пример установки одного аккумулятора в слот ①, а затем другого в слот ②.

Автоматическое изменение информации дисплея во время зарядки (см. рисунок D)

1 **Время работы от аккумулятора**
Время работы от аккумулятора, установленного первым.
Это время работы от аккумулятора при подсоединении к совместимой с "InfoLITHIUM" видеокамере и т.п., использовавшейся в последний раз.

2 **Время работы от аккумулятора**
Время работы от аккумулятора, установленного следующим.

3 **Время зарядки**
Общее время, оставшееся до завершения полной зарядки аккумуляторов, установленных в слот ① и слот ②.
В случае установки переключателя изменения режима зарядки в положение "NORMAL CHARGE", будет отображено время, оставшееся до завершения нормальной зарядки.

Нажмите кнопку изменения DISPLAY во время зарядки. (См. рисунок E)

Во время зарядки можно отображать "BATTERY LOG" путем нажатия кнопки изменения DISPLAY.
Каждый раз при нажатии кнопки смены индикации DISPLAY информация на дисплее изменяется следующим образом.
Примерно через пять секунд после нажатия кнопки изменения DISPLAY будет отображено время работы от аккумулятора, а затем оно будет автоматически переключаться между временем работы от аккумулятора и временем, оставшимся до завершения зарядки.

1 **Общее время зарядки**
Общее время зарядки аккумулятора, установленного первым.
Отображение приблизительного общего времени зарядки с момента первой зарядки. Минимальное отображаемое время составляет 5 часов.

2 **Общее количество циклов зарядки**
Количество зарядок аккумулятора, установленного первым.
Отображение приблизительного количества зарядок аккумулятора с момента его первой зарядки. Минимальная отображаемая величина составляет 5 раз, а счетчик отображается умноженным на пять. Дополнительные зарядки и приостановленные зарядки могут быть не учтены.

3 **Год и месяц последнего использования**
Год и месяц последнего использования аккумулятора, установленного первым.
Отображение индикации "Месяц", а затем индикации "Год" (две последние цифры года). При использовании видеокамеры, в которой не установлен календарь, отображается индикация "-- --".

4 **Общее время зарядки**
Общее время зарядки аккумулятора, установленного следующим.

5 **Общее количество циклов зарядки**
Количество зарядок аккумулятора, установленного следующим.

6 **Год и месяц последнего использования**
Год и месяц последнего использования аккумулятора, установленного следующим.

Нажмите кнопку изменения DISPLAY после завершения зарядки. (См. рисунок F)

После завершения зарядки индикация не изменяется автоматически. Каждый раз при нажатии кнопки смены индикации DISPLAY информация на дисплее изменяется следующим образом.
Примерно через пять секунд после нажатия кнопки изменения DISPLAY она возвращается к индикации, показанной на рисунке 1.

1 **Зарядка завершена. В случае установки переключателя изменения режима зарядки в положение "NORMAL CHARGE" индикация времени работы от аккумулятора покажет значение "NORMAL".**

2 **Время работы от аккумулятора**
Время работы от аккумулятора, установленного первым.

3 **Время работы от аккумулятора**
Время работы от аккумулятора, установленного следующим.

4 **Общее время зарядки**
Общее время зарядки аккумулятора, установленного первым.

5 **Общее количество циклов зарядки**
Количество зарядок аккумулятора, установленного первым.

6 **Год и месяц последнего использования**
Год и месяц последнего использования аккумулятора, установленного первым.

7 **Общее время зарядки**
Общее время зарядки аккумулятора, установленного следующим.

8 **Общее количество циклов зарядки**
Количество зарядок аккумулятора, установленного следующим.

9 **Год и месяц последнего использования**
Год и месяц последнего использования аккумулятора, установленного следующим.

Примечания
- Отображаемое время представляет собой приблизительное время зарядки при температуре 25 °C. В зависимости от условий использования оно может отличаться от действительного времени. Также, в зависимости от состояния аккумулятора, время может не отображаться. Это не является неисправностью.
- После начала зарядки индикация времени может появляться с задержкой.
- Индикация времени и оставшегося времени работы от аккумулятора, который в данный момент не заряжается, может появляться с задержкой.
- Для отображения времени работы от нового аккумулятора сначала установите его в видеокамеру и дайте поработать около 20 секунд, а затем зарядите с помощью данного устройства.
- Если в данное устройство установить полностью заряженный аккумулятор, на дисплее может появиться индикация "TIME TO CHG FULL 1h". Это не является неисправностью.
- В следующих случаях индикация времени/журнала может отображаться в виде "-- --", либо индикация времени может отсутствовать. Это не является неисправностью.
  - Отображаемое время отличается от действительного времени зарядки. (При возникновении такой ситуации продолжайте зарядку до полной зарядки.)
  - Выполняется зарядка аккумулятора, не относящегося к типу "InfoLITHIUM" (Индикация времени работы от аккумулятора и другие функции недоступны.)
  - Если год и месяц последнего использования неизвестны. (Если аккумулятор установлен в видеокамеру, но питание видеокамеры не включено, или если функция календаря видеокамеры не установлена и т.п.)
  - Если аккумулятор извлечен из данного устройства после завершения нормальной зарядки, но до завершения полной зарядки. (Для полной зарядки требуется около одного часа после завершения нормальной зарядки.)
  - При зарядке аккумулятора, который не использовался длительное время. (Сначала выполните одну полную зарядку.)

  При установке в данное устройство двух аккумуляторов сходные признаки могут появиться в том случае, если один из аккумуляторов находится в вышеописанном состоянии.
- Индикация "BATTERY LOG" доступна при использовании аккумуляторов NP-F970, NP-F770 и NP-F570. При использовании других аккумуляторов отображаемое содержание является ограниченным.

▶Использование автомобильного шнура питания (DCC-VQ1*)

G Автомобильный шнур питания DCC-VQ1 можно использовать следующим образом:

- Автомобильный шнур питания DCC-VQ1 предназначен для подсоединения данного устройства к гнезду прикуривателя автомобиля.
- Некоторые автомобили имеют отрицательное заземление, а другие положительное. Данное устройство предназначено только для использования с автомобилями, имеющими отрицательное заземление.
- Подсоедините выходной штекер ① шнура DCC-VQ1 к разъему DC IN данного устройства, а штекер для гнезда прикуривателя ② шнура DCC-VQ1 к гнезду прикуривателя автомобиля. Плотно вставьте штекер для гнезда прикуривателя.

* Автомобильный шнур питания DCC-VQ1 не прилагается к комплекту принадлежностей ACC-L1BP. По вопросу приобретения шнура DCC-VQ1 обращайтесь к своему дилеру.

Использование автомобильного шнура питания (DCC-VQ1)

- Используйте данное устройство только с автомобилями, оснащенными аккумулятором с напряжением 12 В или 24 В.
- Некоторые автомобили имеют отрицательное заземление, а другие положительное. **Данное устройство предназначено только для использования с автомобилями, имеющими отрицательное заземление.**
- Используйте данное устройство при работающем двигателе автомобиля. Использование данного устройства при остановленном двигателе может привести к разрядке аккумулятора.
- Отсоедините автомобильный шнур питания от гнезда прикуривателя, если он не используется. Для отсоединения шнура потяните его за штекер. Никогда не тяните за сам шнур.

Замена предохранителя

Автомобильный шнур питания (DCC-VQ1) содержит предохранитель в штекере для гнезда прикуривателя.
Если автомобильный шнур питания (DCC-VQ1) не работает надлежащим образом, проверьте, не перегорел ли предохранитель. Если он перегорел, замените его предохранителем с такими же параметрами (4 A, 125 V), приобретенным, например, у ближайшего дилера Sony.

1. **Поверните конец штекера и снимите его.**
2. **Извлеките перегоревший предохранитель.**
3. **Вставьте новый предохранитель и поверните конец штекера, затянув его.**

Примечания
- Замените предохранитель другим предохранителем с такими же параметрами (4 A, 125 V).
- Если гнездо прикуривателя засорено пеплом и т.п., штекер может нагреться из-за плохого соединения. Всегда выполняйте очистку перед использованием.
- Не заменяйте предохранитель чем-либо иным, кроме предохранителя с указанными параметрами.
- В случае перегорания нового предохранителя вскоре после замены, обратитесь к ближайшему дилеру Sony.

Обратитесь к дилеру автомобиля для получения информации о заземлении автомобиля, напряжении аккумулятора автомобиля и т.п.

Технические характеристики

Адаптер переменного тока/Зарядное устройство (AC-VQ1051D)

Вход	100 В - 240 В переменного тока 50 Гц/60 Гц 22 Вт 12 В/24 В постоянного тока (только для автомобилей с отрицательным заземлением)
Выход	8,4 В постоянного тока 2,0 A (VCR/CAMERA) 8,4 В постоянного тока 1,6 A (CHARGE)
Рабочая температура	От 0 °C до 40 °C
Температура хранения	От –20 °C до +60 °C
Размеры (прибл.)	123 мм × 53 мм × 135 мм (ш/в/г) (не включая выступающие части)
Масса	Приблиз. 400 г

Автомобильный шнур питания (DCC-VQ1)

Входное напряжение	постоянный ток 12 В/24 В
Параметры предохранителя	125 В 4 A
Длина шнура	Приблиз. 1,5 м
Масса	Приблиз. 80 г

Аккумулятор (NP-F970)

Тип используемого аккумулятора	Литиево-ионный аккумулятор
Максимальное выходное напряжение	8,4 В постоянного тока
Среднее выходное напряжение	7,2 В постоянного тока
Максимальное напряжение зарядки	8,4 В постоянного тока
Максимальный ток зарядки	3,0 A
Емкость	45 ватт-час (6300 мА-час)
Рабочая температура	От 0 °C до 40 °C
Размеры (прибл.)	38,4 мм × 60,0 мм × 70,8 мм (ш/в/г)
Масса	Приблиз. 300 г

Конструкция и технические характеристики могут быть изменены без уведомления.

Примечание

Данное устройство поддерживает используемое во всем мире напряжение от 100 В до 240 В.
Не используйте электронный трансформатор напряжения, поскольку это может привести к неисправности.

При хранении располагайте в малозапыленном, прохладном месте.

Поиск и устранение неисправностей

Возможная неисправность	Вероятная причина/метод устранения
Видеооборудование не работает.	• Штекер питания отсоединен от сетевой розетки (настенной розетки). • Автомобильный шнур питания DCC-VQ1 отключен от гнезда прикуривателя. → Вставьте в сетевую розетку или гнездо прикуривателя. • Кабель не подключен к разъему надлежащим образом. → Подключите надлежащим образом. • Переключатель изменения выхода установлен в положение CHARGE. → Установите переключатель изменения выхода в положение VCR/CAMERA.
Аккумулятор не заряжается.	• Переключатель изменения выхода установлен в положение VCR/CAMERA. → Установите переключатель изменения выхода в положение CHARGE.
Питание немедленно выключается несмотря на достаточное оставшееся время работы от аккумулятора, либо отображаемое время работы от аккумулятора отличается от действительного времени работы.	• Разрядите аккумулятор, а затем полностью зарядите его снова. → Время работы от аккумулятора будет отображаться правильно.
Индикация не изменяется.	Обратитесь к разделу "Примечания относительно индикатора BATTERY LIFE".
На дисплее отображается индикация "Lo".	• Слишком низкая температура аккумулятора. • Зарядка выполняется при более низкой температуре, чем рекомендуемый диапазон температур зарядки. → Несмотря на то, что зарядка в таких случаях по-прежнему будет выполняться, если такая ситуация будет продолжаться, в целях защиты аккумулятора данное устройство переключится в режим ожидания (см. следующий пункт), либо быстрая зарядка не будет выполняться. Рекомендуется заряжать аккумулятор при температуре от 10 °C до 30 °C.

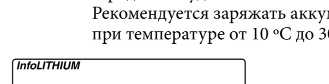

Индикатор CHARGE мигает следующими двумя способами.

Быстро мигает: Периодически загорается и гаснет каждые 0,15 секунды

Медленно мигает: Периодически загорается и гаснет каждые 1,5 секунды

В случае мигания индикатора CHARGE прочтите следующее и предпримите необходимое действие в зависимости от способа мигания индикатора CHARGE.

Если индикатор CHARGE продолжает медленно мигать и на дисплее отображается индикация "WAITING".	→ Зарядка временно остановлена. Данное устройство находится в состоянии ожидания. Если температура в помещении или температура аккумулятора выйдет за пределы соответствующего диапазона температур, зарядка будет остановлена автоматически. Когда температура в помещении вернется к соответствующему диапазону, индикатор CHARGE загорится и зарядка будет начата снова. Рекомендуется заряжать аккумулятор при температуре от 10 °C до 30 °C.

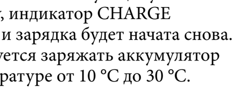

Если индикатор CHARGE продолжает мигать медленно и на дисплее отображается индикация "WARNING".	→ Во время зарядки аккумулятора в первый раз в одной из следующих ситуаций, индикатор CHARGE может быстро мигать. Если это произойдет, извлеките аккумулятор из данного устройства, установите его и зарядите снова. ① Аккумулятор длительное время не использовался ② Аккумулятор был оставлен на длительное время установленным в камере ③ Сразу после покупки Если индикация "WARNING" по-прежнему будет отображаться, проведите проверку, выполнив следующие действия.

Извлеките аккумулятор из данного устройства, а затем снова установите его.

Индикатор CHARGE снова начнет мигать:
Установите другой аккумулятор "InfoLITHIUM".

Индикатор CHARGE загорается, но не начитает мигать снова:
Если индикатор CHARGE гаснет из-за того, что время зарядки истекло, неисправность отсутствует.

Индикатор CHARGE снова начнет мигать:
Возможно, данное устройство неисправно.

Индикатор CHARGE загорается и не начитает мигать снова:
Если индикатор CHARGE гаснет из-за того, что время зарядки истекло, неисправен аккумулятор, который был установлен первым.

Обратитесь к ближайшему дилеру компании Sony для проверки всех изделий, которые могут быть неисправными.

Производитель: Сони Корпорейшн,
1-7-1 Конан, Минато-ку,
Токио 108-0075, Япония.
Страна-производитель: Китай